TEKADOOR®

KATALOG 2026

LUFTSCHLEIER

Made in Germany

INDIVIDUELL
INNOVATIV
ENERGIESPAREND

ERP | konform

GESCHICHTE, DATEN, FAKTEN

HISTORIE

Gegründet 1981 in Leichlingen/Rheinland, sind wir heute einer der führenden Anbieter für Tür- und Torluftschleieranlagen in Europa. Stetes Wachstum bewog uns 2005, den Produktionsstandort von Leichlingen in die Nachbarstadt Langenfeld zu verlegen. Hier bezogen wir 2010 auch unser heutiges erweitertes Produktions- und Verwaltungsgebäude, von wo aus wir unsere Produkte weltweit „Made in Germany“ vertreiben. Standortsicherung und damit einhergehend die Sicherung von heimischen Arbeitsplätzen ist der Grund dafür, dass wir unserer rheinischen Region immer treu geblieben sind.

GEHT NICHT, GIBT ES BEI UNS NICHT!

Wir fertigen unsere Tür- und Torluftschleieranlagen mit modernsten CNC Blechverarbeitungsmaschinen, aber auch mit viel Handarbeit und Liebe zum Detail, „ just in time“. Aufwendige und kostenintensive Lagerhaltung gibt es bei uns nicht. Kurze Lieferzeiten und größtmögliche Flexibilität sind garantiert. Geht nicht, gibt es bei uns nicht! Für uns sind Kundenwünsche seit jeher eine Herausforderung, die es zu erfüllen gilt. Alle unsere Produkte werden von unseren langjährigen erfahrenen Produktionsmitarbeitern mit größter Sorgfalt gefertigt und einer dokumentierten Endkontrolle unterzogen.

KUNDENSPEZIFISCHE LÖSUNGEN ALS MAßSTAB

TEKADOOR legt den Fokus auf präzise Funktionalität und beste Qualität, hohen Komfort, Servicefreundlichkeit und besonders auf Energieeffizienz. Lange vor Inkrafttreten der Ökodesign-Richtlinie ErP erfüllten wir deren Normen. Nahezu alle unsere Gerätebaureihen sind mit besonders energieeffizienten EC-Motoren ausgestattet. Außer unseren Standardprodukten realisieren wir gerne auch individuelle, kundenspezifische Lösungen – und das schnell und absolut zuverlässig! Seit vielen Jahren sind wir der Partner für Planungsbüros, Architekten, ausführende Unternehmen, Generalunternehmer und Betreiber. Von der Planung über die Konstruktion bis zur Produktion kümmern wir uns um die Realisierung Ihrer Wünsche.

AUF EINEN BLICK

+ Umsetzung individueller Kunden-Bedürfnisse
+ Energetisch optimale Werte
+ Höchste Qualitätsstandards mit technisch innovativsten Lösungen
+ Verbindlichkeit und serviceorientiertes Arbeiten
+ Variabilität der Geräte in Bezug auf Funktion und Gestaltung
+ Extrem kurze Lieferzeiten
+ Abdeckung aller Anwendungsbereiche für Einzelhandel und Industrie
+ Zuverlässiger und kompetenter Partner
+ Jahrelange Erfahrung
+ Liefertreue

NUTZEN SIE AUCH UNSER FORMULAR ZUR AUSLEGUNG IHRER LUFTSCHLEIERANLAGE.

ANFRAGEFORMULAR

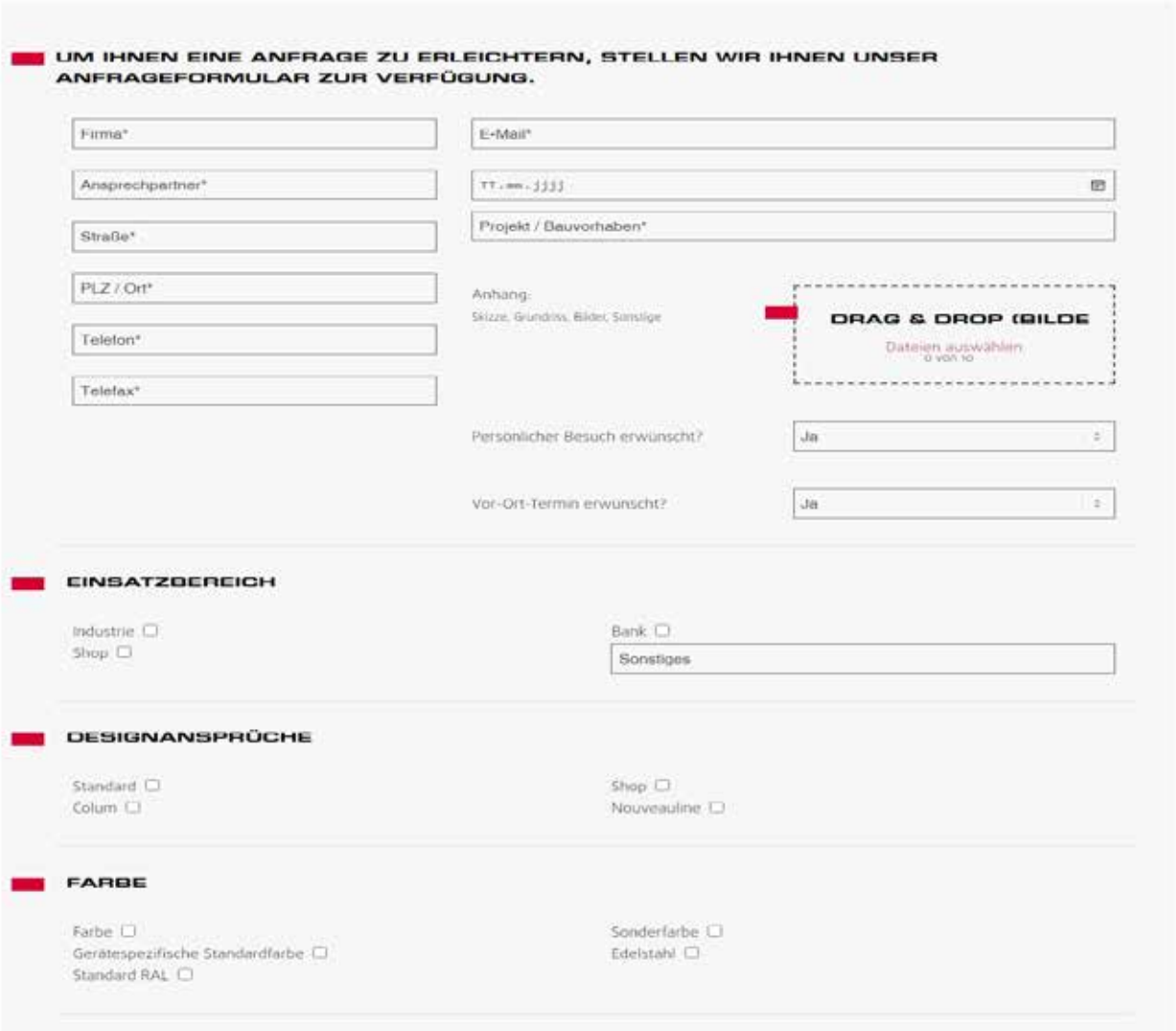

UM IHNEN EINE ANFRAGE ZU ERLEICHTERN, STELLEN WIR IHNEN UNSER ANFRAGEFORMULAR ZUR VERFÜGUNG.

Firma*
E-Mail*
Ansprechpartner*
TT.MM.JJJJ
Straße*
Projekt / Bauvorhaben*
PLZ / Ort*
Anhang:
Skizze, Grundriss, Bilder, Sonstige
DRAG & DROP (BILDE
Dateien auswählen
0 von 10
Telefon*
Telefax*
Persönlicher Besuch erwünscht?
Ja
Vor-Ort-Termin erwünscht?
Ja

EINSATZBEREICH

Industrie
Shop
Bank
Sonstiges

DESIGNANSPRÜCHE

Standard
Colum
Shop
Nouveauline

FARBE

Farbe
Gerätespezifische Standardfarbe
Standard RAL
Sonderfarbe
Edelstahl

Ihre Ansprechpartner in Langenfeld und Winterbach, sowie alle weiteren Informationen, technische Daten, Leistungsverzeichnisse, Schaltpläne, etc. finden Sie unter: www.tekadoor.de

Telefon: +49 (0) 2173 - 20766-0
Fax: +49 (0) 2173 - 20766-111
E-Mail: **info@tekadoor.de**

ÜBERSICHT

ZEPHYR-PLUS EC - DER SHOPKLASSIKER

Ab Seite 11

- + Robustes selbsttragendes Stahlblechgehäuse
- + Individuelle Farbe wählbar (serienmäßig RAL 9016)
- + 4 Einbauvarianten
- + Deckenbündige Ausführung Kassette möglich
- + Individuelle Gerätelängen bis 3000 mm
- + Servicefreundlich durch Mikroansauggitter
- + Aerodynamisch optimierte Ausblaslamelle
- + Unterschiedliche Heizmedien möglich
- + ErP konform / EC-Ventilatoren

TREND+EC - DER SHOPKLASSIKER

Ab Seite 27

- + Robustes selbsttragendes Stahlblechgehäuse
- + Individuelle Farbe wählbar (serienmäßig RAL9016)
- + Gerätelängen bis 3000 mm
- + Servicefreundliche Filter oder Mikroansauggitter
- + Synchrostream Ausblassystem
- + 3 Einbauvarianten
- + Unterschiedliche Heizmedien möglich
- + ErP konform / EC-Ventilatoren
- + Low Noise - Ausführung möglich

DUAL+EC - DER ENERGIESPARER

Ab Seite 47

- + Robustes selbsttragendes Stahlblechgehäuse
- + Heizkostenreduzierung durch Dualtechnologie
- + Individuelle Farbe wählbar (serienmäßig RAL9016)
- + Gerätelängen bis 2500 mm
- + Servicefreundliche Filterreinigung durch Mikrogitter
- + Aerodynamisch optimerte Doppelausblaslamellen
- + 3 Einbauvarianten
- + Unterschiedliche Heizmedien möglich
- + ErP konform / EC-Ventilatoren

SILENCIO EC & SILENCIO COLUM EC - DER GERÄUSCHARME

Ab Seite 61

- Besonders geräuscharm
- Robustes selbsttragendes Stahlblechgehäuse
- Individuelle Farbe nach RAL wählbar, alternativ COLUM in Edelstahlausführung
- Individuelle Gerätelängen bis 2500 mm COLUM bis 3000 mm
- Servicefreundlich durch Mikroansauggitter
- Aerodynamisch optimierte Ausblaslamelle
- Hängende und stehende Ausführung

SECON - STANDARD-LUFTSCHLEIER

Ab Seite 75

- Robuste selbsttragende Stahlblechgehäuse
- Individuelle Farbe nach RAL wählbar
- Gerätelängen bis 3000 mm
- Servicefreundlich durch Mikroansauggitter
- Coanvara-Ausblasdüse für stufenlose, parallele Verstellung des Ausblaswinkels
- Große Wurfweite, optimale Abschirmung
- 3 Einbauvarianten

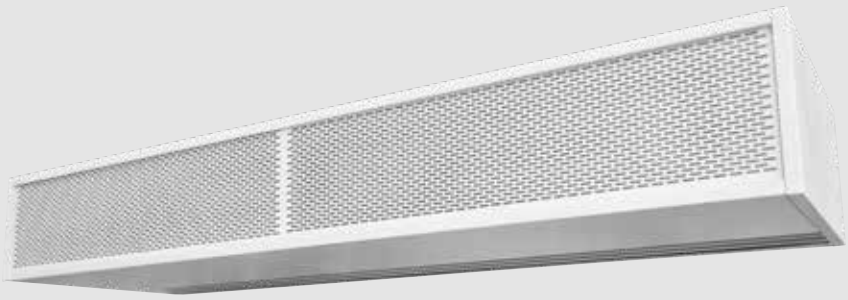

TWINPR EC - DIE DOPPELWALZENANLAGE

Ab Seite 89

- TWINtec Gegenstrom - Prinzip für höchste Abschirmungsleistung bei schwierigen Umgebungsbedingungen
- Zugewinn wertvoller Verkaufsflächen
- Synchronstream Weitwurfdüsensystem
- Robustes selbsttragendes Stahlblechgehäuse
- Individuelle Farbe nach Standard-RAL wählbar
- Servicefreundliche Filter oder Mikroansauggitter
- Unterschiedliche Heizmedien möglich
- ErP konform / EC-Ventilatoren
- Low Noise - Ausführung möglich

ÜBERSICHT

ELLIPSE EC - DESIGN-LUFTSCHLEIER

Ab Seite 107

- + Robuste selbsttragende Stahl/Aluminium-Verbundkonstruktion
- + Individuelle Farbe nach RAL wählbar, alternativ Edelstahlausführung
- + Individuelle Gerätelängen bis 3000 mm
- + Servicefreundlich durch filterloses Mikroansauggitter
- + Patentierte, mehrfach verstellbare Jetflow-Ausblasdüse
- + Unterschiedliche Heizmedien möglich
- + SLW- oder ULW-Ausführung
- + Low Noise - Ausführung möglich

COLUM EC - DESIGN-LUFTSCHLEIER

Ab Seite 123

- + Individuelle Farbe nach Standard-RAL wählbar / alternativ Edelstahlausführung
- + Individuelle Gerätelängen bis 3000 mm
- + Servicefreundlich durch filterloses Mikroansauggitter
- + Ausblaslamellen aus Alu-Profil (Tropfenform) für eine bestmögliche Luftführung
- + Große Wurfweite
- + optimale Abschirmung
- + Unterschiedliche Heizmedien möglich
- + Hängende und stehende Ausführung

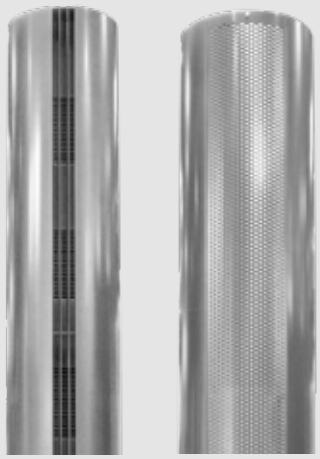

WING-R / WING-G EC - DESIGN-LUFTSCHLEIER

Ab Seite 137

- + Patentierte, mehrfach verstellbare Jetflow-Ausblasdüse mit adaptivem, asymmetrischem Düsenquerschnitt (große Wurfweite, optimale Abschirmung)
- + Selbsttragende, im Sichtbereich schraubenlose Stahl/Aluminium Verbundkonstruktion
- + Unsichtbare Energieversorgung
- + Individuelle Farbe nach RAL wählbar, alternativ in Edelstahlausführung
- + Unterschiedliche Heizmedien möglich
- + Individuelle Gerätelängen bis 3000 mm
- + Stehende Ausführung

RONDELL EC FÜR KARUSSELL- UND RUNDSCHIEBETÜREN

Ab Seite 149

- Individuelle Lösungen bzw. Maßanfertigungen entsprechend der Karusselltüre
- Unterschiedliche Heizmedien möglich
- Individuelle Farbe nach Standard- RAL wählbar
- Optimale Abschirmung

THI3/4/6/8 & TIC3000 - INDUSTRIE-TORLUFTSCHLEIER

Ab Seite 161

- Robuste Gehäusekonstruktion für Industrieanwendung
- Große Wurfweite, optimale Abschirmung
- Hängend oder stehend montierbar
- Mit PWW- und Elektroheizregister oder als Umluftgerät lieferbar
- EC- und AC-Ventilatoren (ErP konform)
- Asymmetrisch schräg eingeschnürte Spezialdüse oder Synchrostream Weitwurfdüse als Ausblassystem

ZEPHYR COOL EC UMLUFT-LUFTSCHLEIER

Ab Seite 183

- Abschirmung von Kühl- und unbeheizten Räumen
- Robustes selbsttragendes Stahlblechgehäuse
- Individuelle Farbe nach Standard-RAL gegen Aufpreis wählbar
- Gerätelängen bis 2500 mm
- Servicefreundlich durch Mikroansauggitter
- Aerodynamisch optimierte Ausblaslamelle
- Hängende und stehende Montage
- 3 Einbauvarianten

ÜBERSICHT

STEUERUNGEN

Ab Seite 191

+ CAT300
+ HATI
+ MOD-BUS, 0-10 Volt

ZUBEHÖR

Ab Seite 196

+ Durchgangsventile
+ Magnetventile
+ elektrischer Ausblastemperaturregler
+ Deckenbefestigung
+ Frostschutzthermostat
+ Türkontaktmagnetschalter
+ flexible Schläuche
+ Kabeltemperaturfühler

SCHALTPLÄNE

Ab Seite 198

+ Standardschaltplan für PWW
+ Standardschaltplan für Elektrowärmetauscher
+ THI AC & TIC 3000

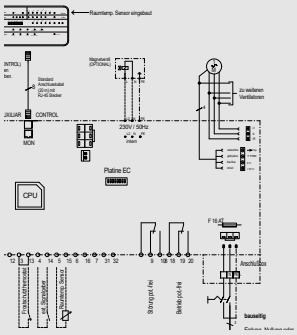

IHRE NOTIZEN

Seite 201

DEPOT

TEKADOOR®

ZEPHYR-PLUS EC

DER SHOPKLASSIKER

ZEPHYR-PLUS EC

DER SHOPKLASSIKER

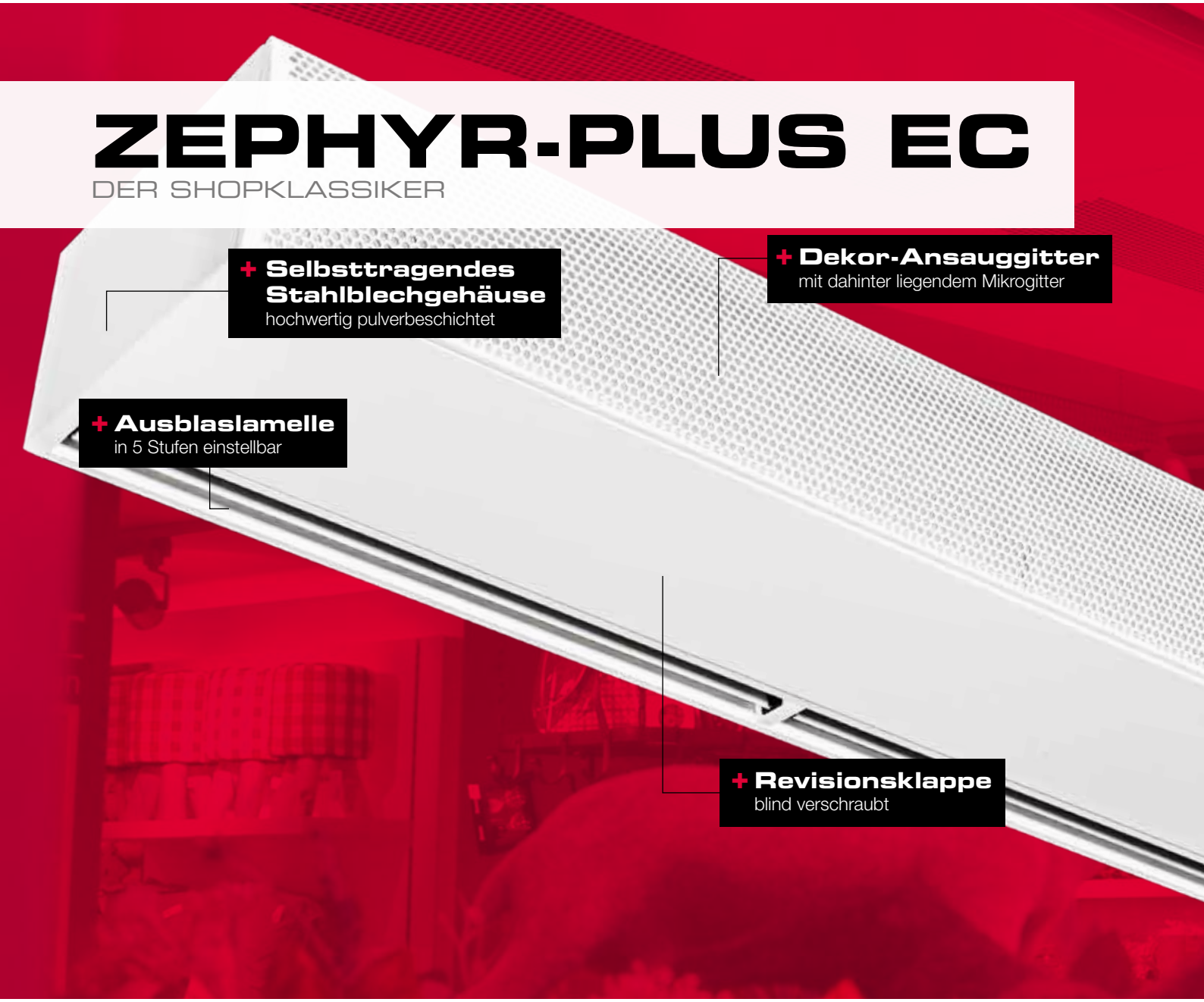

Einsatzmöglichkeiten

Zephyr-Plus EC ist der Klassiker für den Shopbereich. Montagefertiges Gerät mit vielen Einsatzmöglichkeiten und 4 Einbauvarianten. Freihängend, deckenbündig als Kassette, Zwischendeckeneinbau mit Schiebestutzen und auf Anfrage auch als Standgerät.

Das Gehäuse

Selbsttragendes und im Sichtbereich schraubenloses Stahlblechgehäuse. Hochwertige Pulverbeschichtung standardmäßig in RAL 9016 (verkehrsweiß). Andere Farbgebung möglich. Revisionsklappe blind hinter dem Ansauggitter verschraubt. 5-fach verstellbare und mit der Unterseite des Gerätes bündig abschließende, aerodynamisch optimierte ALU-Ausblaslamelle (natur eloxiert). Ansauggitter (im Gerätefarbton) aus Lochblech mit dahinterliegendem Mikrogitter als Ansaugfilter.

Heizmedien

Wärmetauscher für unterschiedliche Heizmedien

PWW: für Normaltemperatur PWW 70/50°C und Niedertemperatur PWW 60/40°C, andere Temperaturen auf Anfrage.
DX: unter Stickstoff gelötete DX-Register für den Betrieb mit Wärmepumpen. Hochwertige Wärmetauscher aus Kupferrohr, mit aufgepressten, extra starken Aluminiumlamellen.
ELEKTRO: Baureihe M + L: Wärmetauscher 3-stufig, spiralförmig, korrosionsfest. Die Elektro-Wärmetauscher verfügen über eine Nachlaufschaltung und Überhitzungsschutz.

Wartung

Servicefreundliche Reinigung (Mikrogitter) ohne Geräteöffnung durch einfaches Absaugen des Ansauggitters. Blind verschraubte und gesicherte Revisionsöffnung (einseitig scharniert) an der Geräteunterseite zu Wartungsarbeiten leicht zu öffnen.

Vorteile auf einen Blick

- Made in Germany
- ErP konform / EC-Ventilatoren
- Robustes selbsttragendes Stahlblechgehäuse
- Individuelle Farbe wählbar
- 4 Einbauvarianten
- Individuelle Gerätelängen bis 3000 mm
- Servicefreundlich durch filterloses Mikroansauggitter
- Einfache Montage
- Aerodynamisch optimierte Ausblaslamelle
- Unterschiedliche Heizmedien möglich

EC-Ventilatoren

Der Wirkungsgrad der von TEKADOOR verwendeten EC-Ventilatoren liegt im Teillastbetrieb bei > 90% und damit 30–35% höher als bei herkömmlichen AC-Ventilatoren. Dadurch werden nicht nur die Effizienz gesteigert, sondern auch die Betriebskosten gesenkt. Die einzeln angetriebenen EC-Ventilatoren mit integriertem Motorschutz sind doppelseitig ansaugend, vibrationsfrei gelagert und werden mittels PWM-Signal (Pulsweitenmodulation) - und bei DX mit 0-10 V - angesteuert. Sie entsprechen nicht nur der Richtlinie ErP, sondern übertreffen diese Norm sogar.

Montage

Einfache Montage durch auf der Geräteoberseite eingelassene Nietmuttern (M8/M10) und optional erhältliches Montagematerial. In der Standardausführung braucht das Gerät für den Elektroanschluss nicht geöffnet zu werden. Anschlussklemmen für die Spannungsversorgung sowie die Steckverbindungen für das Schaltgerät und den Parallelbetrieb sind von außen zugänglich.

Steuerung

Elektronische TEKADOOR-Steuerung CAT300, mehrsprachig, multifunktional u.a. mit optionaler ModBus-Schnittstelle. Standardmäßig vorgesehen für die Geräte mit PWW- und Elektro-Heizung ist ein 20m vorkonfektioniertes, abgeschirmtes Datenkabel enthalten. Die wahlweise stufenlose oder 5-stufige Steuerung CAT300 beinhaltet serienmäßig eine Hand/Automatik und eine Sommer/Winterumschaltung. Mit der standardmäßig eingebauten Wochenschaltuhr können pro Woche 12 unterschiedliche Schaltzeiten programmiert werden. Für den Winter-Betrieb kann optional ein Magnetventil bis 2,5 A angeschlossen werden.
Bei Elektro-Heizung kann die Luftmenge 5-stufig und die Heizleistung in Abhängigkeit der Ventilatorstufen, 3-stufig manuell gewählt werden.
Für die Ansteuerung über eine bauseitige GLT bzw. DDC stehen ein Freigabekontakt und potentialfreie Betriebs- und Störmeldungen zur Verfügung. Eine Parallelschaltung von max. 10 Geräten als Master-Slave ist möglich.

Ausführliche Beschreibung auf Seiten 192 und 195.

ZEPHYR-PLUS EC

DETAILS

Anschlüsse

Heizungsanschlüsse – Vor- und Rücklauf - standardmäßig auf der linken Geräteoberseite zum problemlosen Anschluss an das bauseitige Heizungssystem. (Dimension der Innengewinde entsprechend Baureihe). Optional können die Anschlüsse auch versetzt werden - oben rechts oder seitlich.

Anschlussbox PWW - Geräte

Einfacher Elektroanschluss durch Anschlussbox (Spannungsversorgung 230V/50Hz) auf der Geräteoberseite. Optional können die Anschlüsse auch versetzt werden.

Ausnahme:
Geräte mit Elektroheizung und einer Heizleistung größer als 22,5kW. (Anschluss von innen).

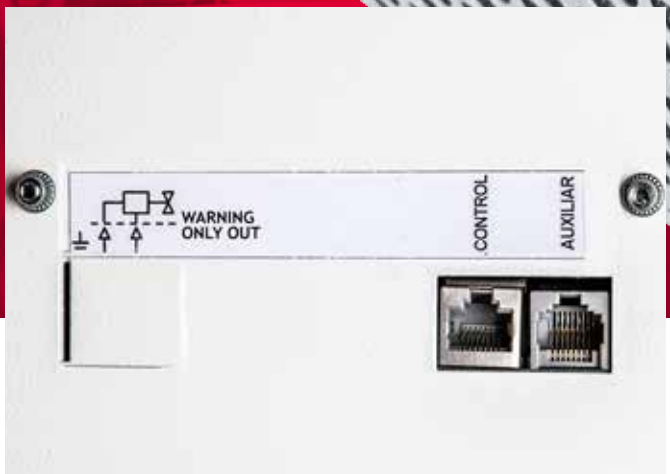

Anschluss/Schnittstelle Datenkabel

Standardmäßige Anschlussmöglichkeiten des Datenkabels und eines optionalen Magnetventils auf der Geräteoberseite durch einfaches Plug & Play. Auf Anfrage kann der Anschluss versetzt werden.

Control:
Eingang für das Datenkabel zum Bedienteil.

Auxiliar:
Ausgang zum Parallelbetrieb mit weiteren Geräten.

Ausblaslamelle

Die Abschirmleistung der Türluftschleieranlage wird durch die Einstellung der Ausblaslamelle optimiert. Die Lamelle ist in 5 Stufen einstellbar. In der Heizperiode sollte die Ausblaslamelle 10 bis 15 Grad nach außen gerichtet sein, um ein Eindringen kalter Außenluft zu verhindern. Dagegen sollte im Sommerbetrieb die Lamelle nach innen gerichtet werden, damit ein Entweichen gekühlter Raumluft verhindert wird.

ZEPHYR-PLUS EC

EINBAUVARIANTEN

Freihängend

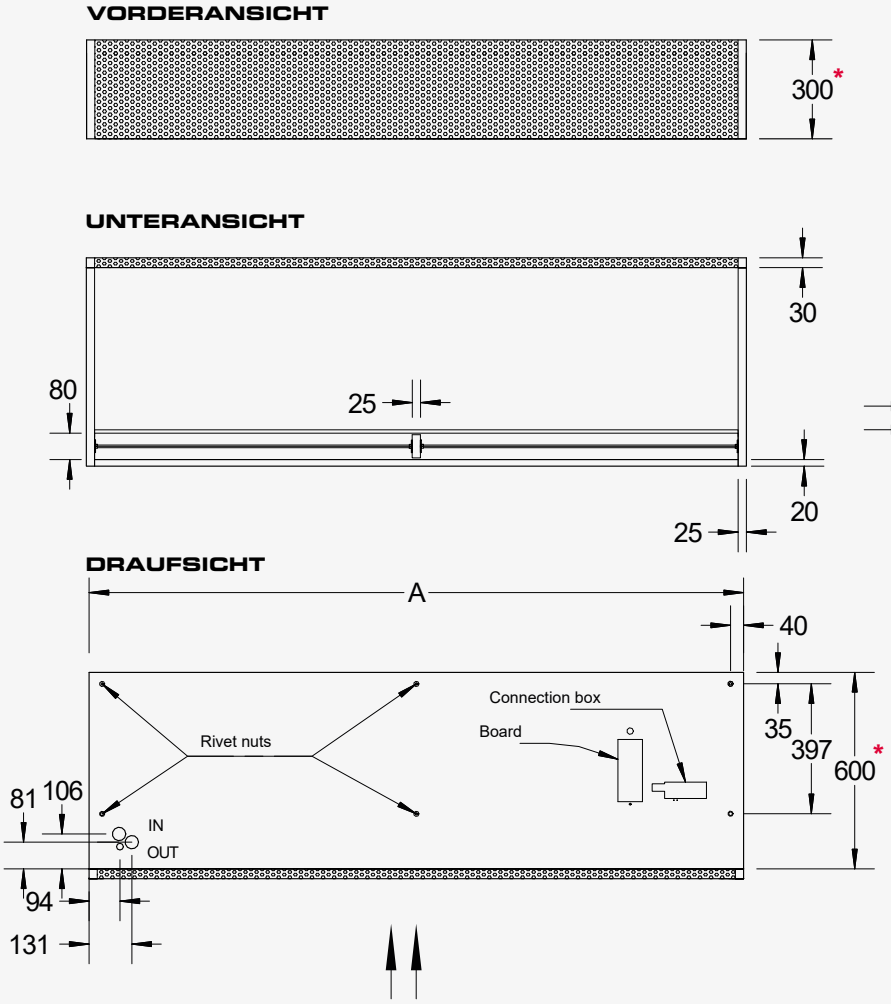

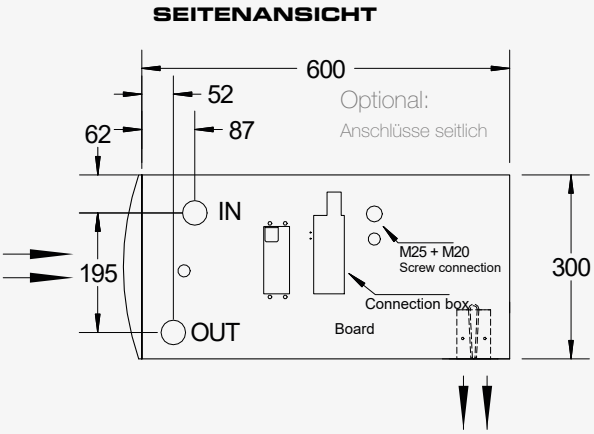

* ACHTUNG: Maße ändern sich bei **Zephyr LX / LXX** von 300 mm auf 450 mm und von 630 mm auf 715 mm u. M10 anstatt M8 Einnietmuttern.

A = VARIABLE GERÄTELÄNGE

TECHNISCHE ÄNDERUNGEN VORBEHALTEN

Anschlussfertige freihängende Türluftschleieranlage zur Sichtmontage direkt über der Tür.
Umluftansaugung erfolgt stirnseitig von der Raumseite.

Kassette

VORDERANSICHT

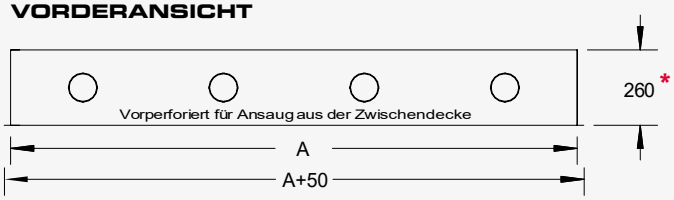

UNTERANSICHT

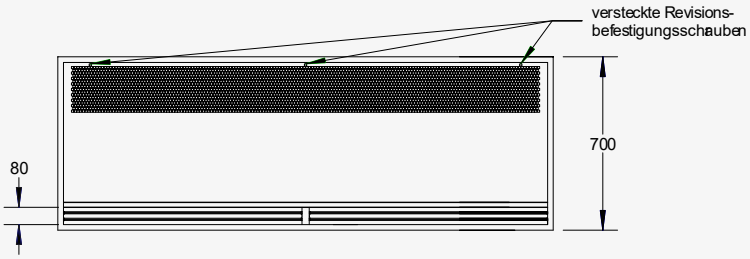

DRAUFSICHT

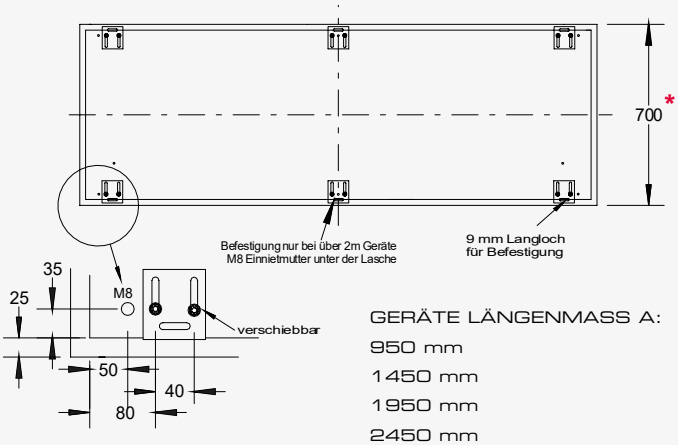

GERÄTE LÄNGENMASS A:

950 mm
1450 mm
1950 mm
2450 mm

SEITENANSICHT

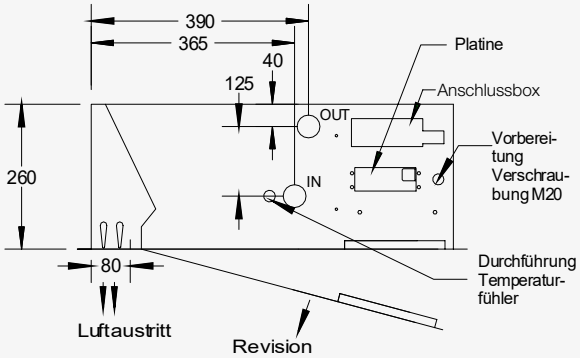

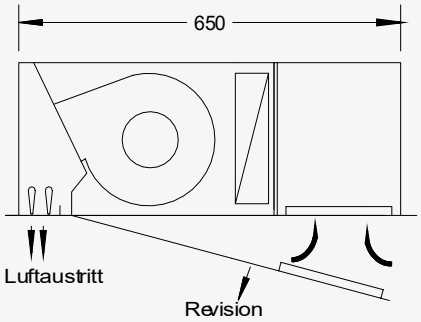

* ACHTUNG: Maße ändern sich bei **Zephyr Kassette LX / LXX** von 260 mm auf 440 mm und von 700 mm auf 1270 mm u. M10 anstatt M8 Einnietmuttern.

TECHNISCHE ÄNDERUNGEN VORBEHALTEN

Anschlussfertige Türluftschleieranlage mit integrierter Ansaugkammer und umlaufendem Rahmen zur deckenbündigen Montage. Umluftansaugung erfolgt unterseitig von der Raumseite. Frei zugängliche Revisionsöffnung.

Zwischendeckengerät

VORDERANSICHT

UNTERANSICHT

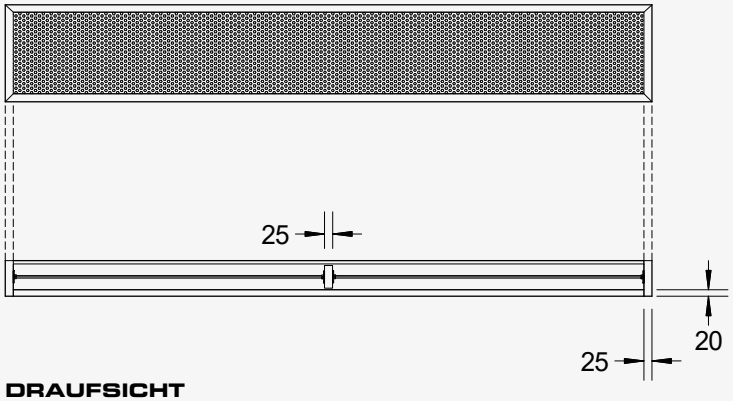

SEITENANSICHT

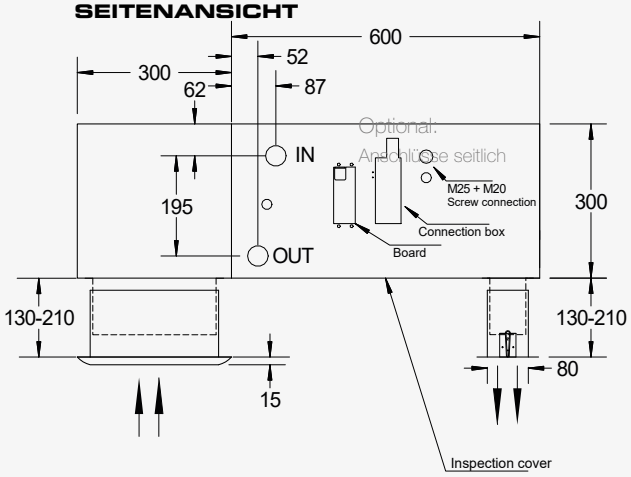

DRAUFSICHT

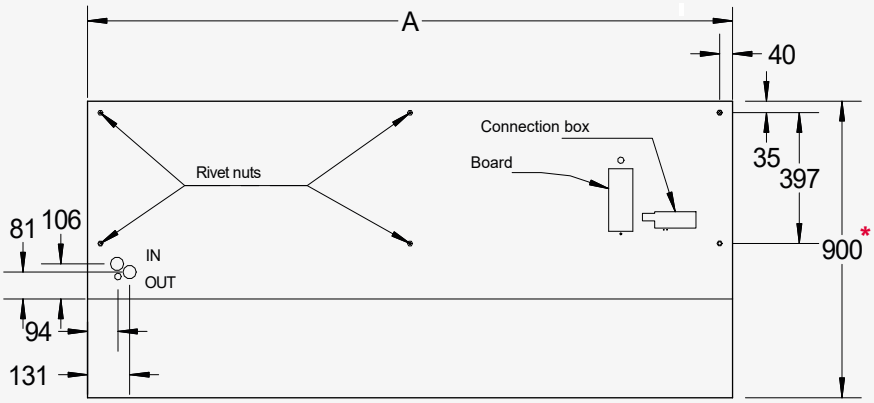

* ACHTUNG: Maße ändern sich bei **Zephyr-Z LX / LXX** von 300 (+130-210) mm auf 450 (+130-210) mm und von 900 mm auf 1100 mm u. M10 anstatt M8 Einnietmuttern.

A = VARIABLE GERÄTELÄNGE

TECHNISCHE ÄNDERUNGEN VORBEHALTEN

Anschlussfertige Türluftschleieranlage mit integrierter Ansaugkammer, Ansaug- und Ausblasschiebestutzen zum Einbau in eine Zwischendecke. Nur Ansaug- und Ausblasgitter sind von unten sichtbar. Umluftansaugung erfolgt unterseitig von der Raumseite. ACHTUNG: Revisionsklappe an der Geräteunterseite ganzflächig zu öffnen, daher muss die bauseitige Zwischendecke in diesem Bereich unbedingt vollständig demontierbar sein.

ZEPHYR-PLUS M EC

TECHNISCHE DATEN - FREIHÄNGEND / KASSETTE / ZWISCHENDECKE

Auslegung basiert auf:

empfohlenem Betriebspunkt
Ansaugtemperatur tLE = +20 °C
Ausblastemperatur tLA = +34 °C
Ausblashöhe = bis 2.70 m

Modell			M 1	M 1,5*	M 2 *	M 2,5*	M 3
Luftmenge max:		m³/h	1800	2700	3600	4500	6300
Heizleistung nenn[1]	PWW 70 / 50 °C	kW	8,48	12,91	17,21	21,51	29,70
	PWW 60 / 40 °C	kW	8,48	12,91	17,21	21,51	29,70
Durchflussmenge	PWW 70 / 50 °C	m³/h	0,37	0,56	0,75	0,94	1,29
	PWW 60 / 40 °C	m³/h	0,37	0,57	0,75	0,94	1,29
Wasserwiderstände	PWW 70 / 50 °C	kPa	1,11	4,74	5,84	6,69	6,50
	PWW 60 / 40 °C	kPa	1,14	4,90	6,04	6,91	6,51
Anschlüsse Nennweite	Innengewinde	Zoll	2 x 3/4"	2 x 3/4"	2 x 3/4"	2 x 3/4"	2 x 3/4"
	Vorlauf/Rücklauf	DN	20	20	20	20	20
EC-Ventilatoren	Spannung	V	230 / 1 / N / PE				
	Frequenz	Hz	50				
	Stromaufnahme max.	A	2,40	3,60	4,80	6,00	8,40
	Motorleistung max.	kW	0,33	0,50	0,66	0,83	1,16
Elektrische Heizregister 3-stufig	Spannung	V	400 / 3 / N / PE				
	Frequenz	Hz	50				
	Heizleistung	kW	3/6/9	4/8/12	6/12/18	6/12/18	10/20/30
Schalldruckpegel [2]	Größte Einstellung	dB (A)	55	56	57	58	59
Maße nach Zeichnung	Gerätelänge (A)	mm	1000	1500	2000	2500	3000
	Gerätehöhe [3]	mm	300	300	300	300	300
	Gerätetiefe [4]	mm	630	630	630	630	630
Gewicht	Zephyr	kg	60	80	100	120	140
	Kassette	kg	52	70	88	97	120
	Zephyr-Z	kg	77	103	130	157	182

TECHNISCHE ÄNDERUNGEN VORBEHALTEN

1. Nennbetrieb bezogen auf Betriebspunkt (siehe oben), Ausblastemperaturregelung empfohlen.
2. gemessen in 3 m seitlichem Abstand. Schalldruckpegel können je nach Umgebungsbedingungen variieren.
3. Maß ändert sich bei Zephyr Z (Zwischendecken Ausführung) auf 430–510 mm bei Kassette (deckenbündige Ausführung) auf 260 mm.
4. Maß ändert sich bei Zephyr Z auf 900 mm und bei Kassette (deckenbündige Ausführung) auf 700 mm.

Voraussetzung für eine einwandfreie Funktion ist u.a. ein ausgeglichenes Druckverhältnis.
*Einbau eines thermostatischen Durchgangsventils notwendig

Auslegung basiert auf:

empfohlenem Betriebspunkt
Ansaugtemperatur tLE = +20 °C
Ausblastemperatur tLA = +34 °C
Ausblashöhe = bis 3.00 m

Modell			L 1	L 1,5*	L 2 *	L 2,5*	L 3
Luftmenge max:		m³/h	2700	3600	5400	6300	7200
Heizleistung nenn[1]	PWW 70 / 50 °C	kW	12,72	17,21	25,81	30,12	33,93
	PWW 60 / 40 °C	kW	12,72	15,79	23,44	28,62	33,93
Durchflussmenge	PWW 70 / 50 °C	m³/h	0,56	0,75	1,20	1,32	1,49
	PWW 60 / 40 °C	m³/h	0,55	0,69	1,04	1,25	1,48
Wasserwiderstände	PWW 70 / 50 °C	kPa	2,29	7,89	12,03	12,19	5,60
	PWW 60 / 40 °C	kPa	2,36	7,11	10,45	11,48	8,33
Anschlüsse Nennweite	Innengewinde	Zoll	2 x 3/4"	2 x 3/4"	2 x 3/4"	2 x 3/4"	2 x 3/4"
	Vorlauf/Rücklauf	DN	20	20	20	20	20
EC-Ventilatoren	Spannung	V	230 / 1 / N / PE				
	Frequenz	Hz	50				
	Stromaufnahme max.	A	3,60	4,80	7,20	8,40	9,60
	Motorleistung max.	kW	0,50	0,66	0,99	1,16	1,32
Elektrische Heizregister 3-stufig	Spannung	V	400 / 3 / N / PE				
	Frequenz	Hz	50				
	Heizleistung	kW	5/10/15	7,5/15/22,5	10/20/30	10,7/21,4/32	10,7/21,4/32
Schalldruckpegel [2]	Größte Einstellung	dB (A)	56	57	58	59	60
Maße nach Zeichnung	Gerätelänge (A)	mm	1000	1500	2000	2500	3000
	Gerätehöhe [3]	mm	300	300	300	300	300
	Gerätetiefe [4]	mm	630	630	630	630	630
Gewicht	Zephyr	kg	65	85	110	140	160
	Kassette	kg	57	75	93	122	145
	Zephyr-Z	kg	82	108	140	177	202

TECHNISCHE ÄNDERUNGEN VORBEHALTEN

1. Nennbetrieb bezogen auf Betriebspunkt (siehe oben), Ausblastemperaturregelung empfohlen.
2. gemessen in 3 m seitlichem Abstand. Schalldruckpegel können je nach Umgebungsbedingungen variieren.
3. Maß ändert sich bei Zephyr Z (Zwischendecken Ausführung) auf 430–510 mm bei Kassette (deckenbündige Ausführung) auf 260 mm.
4. Maß ändert sich bei Zephyr Z auf 900 mm und bei Kassette (deckenbündige Ausführung) auf 700 mm.

Voraussetzung für eine einwandfreie Funktion ist u.a. ein ausgeglichenes Druckverhältnis.
*Einbau eines thermostatischen Durchgangsventils notwendig

ZEPHYR LX EC

TECHNISCHE DATEN - FREIHÄNGEND / KASSETTE / ZWISCHENDECKE

Auslegung basiert auf:

empfohlenem Betriebspunkt
Ansaugtemperatur tLE = +20 °C
Ausblastemperatur tLA = +34 °C
Ausblashöhe = bis 3.20 m

Modell			LX 1	LX 1,5	LX 2	LX 2,5	LX 3
Luftmenge max:		m³/h	4500	5100	7300	9800	12000
Heizleistung nenn[1]	PWW 70 / 50 °C	kW	21,2	24,0	34,4	46,2	56,6
	PWW 60 / 40 °C	kW	21,2	24,0	34,4	46,2	56,6
Durchflussmenge	PWW 70 / 50 °C	m³/h	0,93	1,05	1,51	2,02	2,48
	PWW 60 / 40 °C	m³/h	0,92	1,05	1,50	2,01	2,47
Wasserwiderstände	PWW 70 / 50 °C	kPa	4,5	4,1	9,1	4,4	6,9
	PWW 60 / 40 °C	kPa	3,2	4,1	3,7	4,5	7,0
Anschlüsse Nennweite	Innengewinde	Zoll	2 x 1“	2 x 1"	2 x 1"	2 x 1"	2 x 1"
	Vorlauf/Rücklauf	DN	25	25	25	25	25
EC-Ventilatoren	Spannung	V	230 / 1 / N / PE				
	Frequenz	Hz	50				
	Stromaufnahme max.	A	6,0	6,5	9,1	12,1	15,0
	Motorleistung max.	kW	1,1	1,4	2,1	2,7	3,5
Schalldruckpegel [2]	Größte Einstellung	dB (A)	64	63	64	65	67
Maße nach Zeichnung	Gerätelänge (A)	mm	1000	1500	2000	2500	3000
	Gerätehöhe [3]	mm	450	450	450	450	450
	Gerätetiefe [4]	mm	715	715	715	715	715
Gewicht	Zephyr	kg	85	105	145	180	225
	Zephyr Kassette	kg	97	123	168	213	260
	Zephyr-Z	kg	102	130	177	222	274

TECHNISCHE ÄNDERUNGEN VORBEHALTEN

1. Nennbetrieb bezogen auf Betriebspunkt (siehe oben), Ausblastemperaturregelung empfohlen.
2. gemessen in 3 m seitlichem Abstand. Schalldruckpegel können je nach Umgebungsbedingungen variieren.
3. Maß ändert sich bei Zephyr Z-LX/LXX (Zwischendecken-Ausführung) auf 580–660 mm und bei der Kassette (deckenbündige Ausführung) auf 440 mm).
4. Maß ändert sich bei Zephyr Z-LX/LXX auf 1100 mm und bei der Kassette (deckenbündige Ausführung) auf 1270 mm).

Voraussetzung für eine einwandfreie Funktion ist u.a. ein ausgeglichenes Druckverhältnis.

ZEPHYR LXX EC

TECHNISCHE DATEN - FREIHÄNGEND / KASSETTE / ZWISCHENDECKE

Auslegung basiert auf:

empfohlenem Betriebspunkt
Ansaugtemperatur tLE = +20 °C
Ausblastemperatur tLA = +34 °C
Ausblashöhe = bis 3.60 m

Modell			LXX 1	LXX 1,5	LXX 2	LXX 2,5	LXX 3
Luftmenge max:		m³/h	4900	7300	9800	12000	14200
Heizleistung nenn[1]	PWW 70 / 50 °C	kW	23,1	34,4	46,2	56,6	67,0
	PWW 60 / 40 °C	kW	23,1	34,4	46,2	56,6	67,0
Durchflussmenge	PWW 70 / 50 °C	m³/h	1,01	1,51	2,02	2,48	2,93
	PWW 60 / 40 °C	m³/h	1,01	1,50	2,01	2,47	2,92
Wasserwiderstände	PWW 70 / 50 °C	kPa	1,3	2,9	7,9	7,8	9,6
	PWW 60 / 40 °C	kPa	3,8	2,4	4,7	7,8	9,7
Anschlüsse Nennweite	Innengewinde	Zoll	2 x 1 1/4"	2 x 1 1/4"	2 x 1 1/4"	2 x 1 1/4“	2 x 1 1/4"
	Vorlauf/Rücklauf	DN	32	32	32	32	32
EC-Ventilatoren	Spannung	V	230 / 1 / N / PE				
	Frequenz	Hz	50				
	Stromaufnahme max.	A	6,1	9,1	12,1	15,2	18,2
	Motorleistung max.	kW	1,4	2,1	2,8	3,5	4,1
Schalldruckpegel [2]	Größte Einstellung	dB (A)	63	64	65	66	68
Maße nach Zeichnung	Gerätelänge (A)	mm	1000	1500	2000	2500	3000
	Gerätehöhe [3]	mm	450	450	450	450	450
	Gerätetiefe [4]	mm	715	715	715	715	715
Gewicht	Zephyr	kg	100	130	180	210	250
	Zephyr Kassette	kg	112	148	203	238	285
	Zephyr-Z	kg	117	155	212	252	299

TECHNISCHE ÄNDERUNGEN VORBEHALTEN

1. Nennbetrieb bezogen auf Betriebspunkt (siehe oben), Ausblastemperaturregelung empfohlen.
2. gemessen in 3 m seitlichem Abstand. Schalldruckpegel können je nach Umgebungsbedingungen variieren.
3. Maß ändert sich bei Zephyr Z-LX/LXX (Zwischendecken-Ausführung) auf 580–660 mm und bei der Kassette (deckenbündige Ausführung) auf 440 mm).
4. Maß ändert sich bei Zephyr Z-LX/LXX auf 1100 mm und bei der Kassette (deckenbündige Ausführung) auf 1270 mm).

Voraussetzung für eine einwandfreie Funktion ist u.a. ein ausgeglichenes Druckverhältnis.

ZEPHYR-DX M EC

TECHNISCHE DATEN - FREIHÄNGEND / KASSETTE / ZWISCHENDECKE

Auslegung basiert auf:

empfohlenem Betriebspunkt
Ansaugtemperatur = +20/27 °C
Ausblastemperatur = +34/18 °C
Ausblashöhe = bis 2.70 m

Heizgastemperatur = 70 °C
Kondensationstemperatur = 50 °C
Kondensataustritt = 45 °C
Betriebsdruck = max. 45bar

Modell			DX-M 1	DX-M 1,5	DX-M 2	DX-M 2,5	DX-M 3
Luftmenge max:		m³/h	1800	2700	3600	4500	6300
Leistung [1]	Heizleistung DX	kW	8,6	12,9	17,3	21,3	29,9
	Kühlleistung DX	kW	8,1	12,5	16,9	21,3	29,9
Druck- u. Saugleitung	Anschlüsse	mm	10/16	10/16	10/18	10/22	10/22
EC-Ventilatoren [3]	Spannung	V	230 / 1 / N / PE				
	Frequenz	Hz	50				
	Stromaufnahme max.	A	2,4	3,6	4,7	5,9	8,2
	Motorleistung max.	kW	0,3	0,5	0,7	0,8	1,2
Schalldruckpegel [2]	Größte Einstellung	dB (A)	58	59	60	61	62
Maße nach Zeichnung	Gerätelänge (A)	mm	1210	1710	2210	2710	3210
	Gerätehöhe	mm	260	260	260	260	260
	Gerätetiefe	mm	490	490	490	490	490
Gewicht	Zephyr DX	kg	50	65	80	85	105
	Kassette [4]	kg	57	75	93	102	125
	Zephyr Z	kg	67	92	112	127	154

TECHNISCHE ÄNDERUNGEN VORBEHALTEN

1. Nennbetrieb bezogen auf Betriebspunkt (siehe oben).
2. gemessen in 3 m seitlichem Abstand. Schalldruckpegel können je nach Umgebungsbedingungen variieren.
3. Steuerspannung 0-10 V.
4. Nur Heizbetrieb möglich.

ACHTUNG im Kühlbetrieb darf die Ausblastemperatur von 18 °C nicht unterschritten und eine Ansaugtemperatur von 27 °C nicht überschritten werden! Werden diese Parameter unter- bzw. überschritten, bildet sich eine höhere Kondensatmenge, die nicht mehr von unserer optionalen Kondensatpumpe abgeführt werden kann!

Voraussetzung für eine einwandfreie Funktion ist u. a. ein ausgeglichenes Druckverhältnis.

TECHNISCHE ZEICHNUNG ZEPHYR-DX

Freihängend mit beidseitiger Gehäusevergrößerung (Einbau DX - Kit)

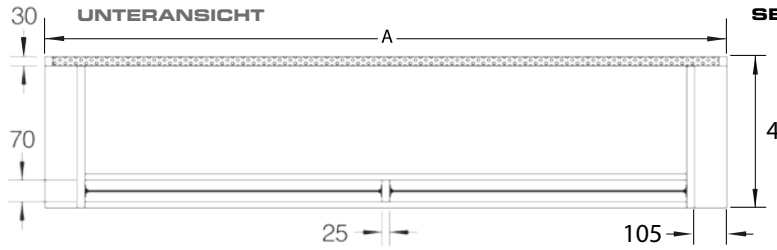

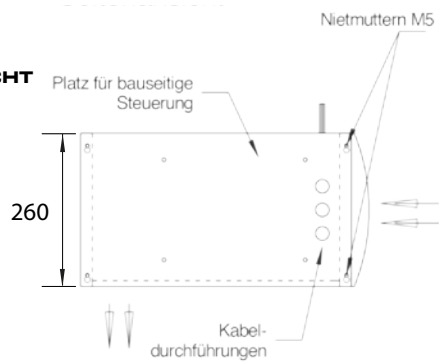

Auslegung basiert auf:

empfohlenem Betriebspunkt
Ansaugtemperatur = +20/27 °C
Ausblastemperatur = +34/18 °C
Ausblashöhe = bis 3.00 m

Heizgastemperatur = 70 °C
Kondensationstemperatur = 50 °C
Kondensataustritt = 45 °C
Betriebsdruck = max. 45bar

Modell			DX-L 1	DX-L 1,5	DX-L 2	DX-L 2,5	DX-L 3
Luftmenge max:		m^3/h	2700	3600	5400	6300	7200
Leistung [1]	Heizleistung DX	kW	12,7	17,0	25,7	29,6	34
	Kühlleistung DX	kW	12	16.6	25,2	29,7	34,2
Druck- u. Saugleitung	Anschlüsse	mm	10/16	10/18	10/22	10/22	10/22
EC-Ventilatoren [3]	Spannung	V	230 / 1 / N / PE				
	Frequenz	Hz	50				
	Stromaufnahme max.	A	3,5	4,7	7,1	8,2	9,4
	Motorleistung max.	kW	0,5	0,7	1,0	1,2	1,4
Schalldruckpegel [2]	Größte Einstellung	dB (A)	60	61	62	63	64
Maße nach Zeichnung	Gerätelänge (A)	mm	1210	1710	2210	2710	3210
	Gerätehöhe	mm	260	260	260	260	260
	Gerätetiefe	mm	490	490	490	490	490
Gewicht	Zephyr DX	kg	55	65	85	110	130
	Kassette [4]	kg	62	80	98	127	150
	Zephyr Z	kg	72	95	117	152	179

TECHNISCHE ÄNDERUNGEN VORBEHALTEN

1. Nennbetrieb bezogen auf Betriebspunkt (siehe oben).
2. gemessen in 3 m seitlichem Abstand. Schalldruckpegel können je nach Umgebungsbedingungen variieren.
3. Steuerspannung 0-10 V.
4. Nur Heizbetrieb möglich.

ACHTUNG im Kühlbetrieb darf die Ausblastemperatur von 18 °C nicht unterschritten und eine Ansaugtemperatur von 27 °C nicht überschritten werden! Werden diese Parameter unter- bzw. überschritten, bildet sich eine höhere Kondensatmenge, die nicht mehr von unserer optionalen Kondensatpumpe abgeführt werden kann!

Voraussetzung für eine einwandfreie Funktion ist u. a. ein ausgeglichenes Druckverhältnis.

Samstags-
Auslitte

TEKADOOR®

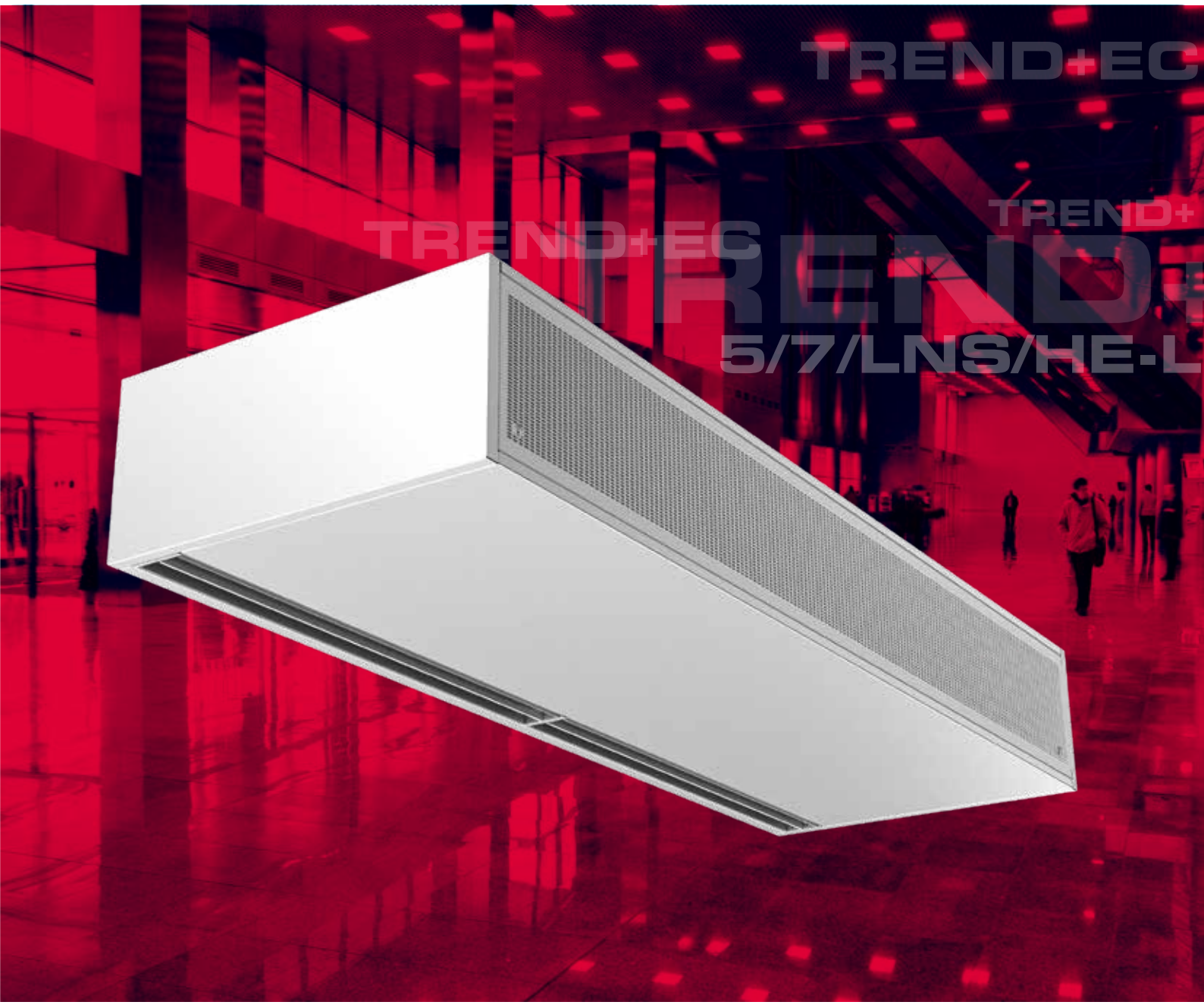

TREND+EC

DER SHOPKLASSIKER

TREND+EC

DER SHOPKLASSIKER

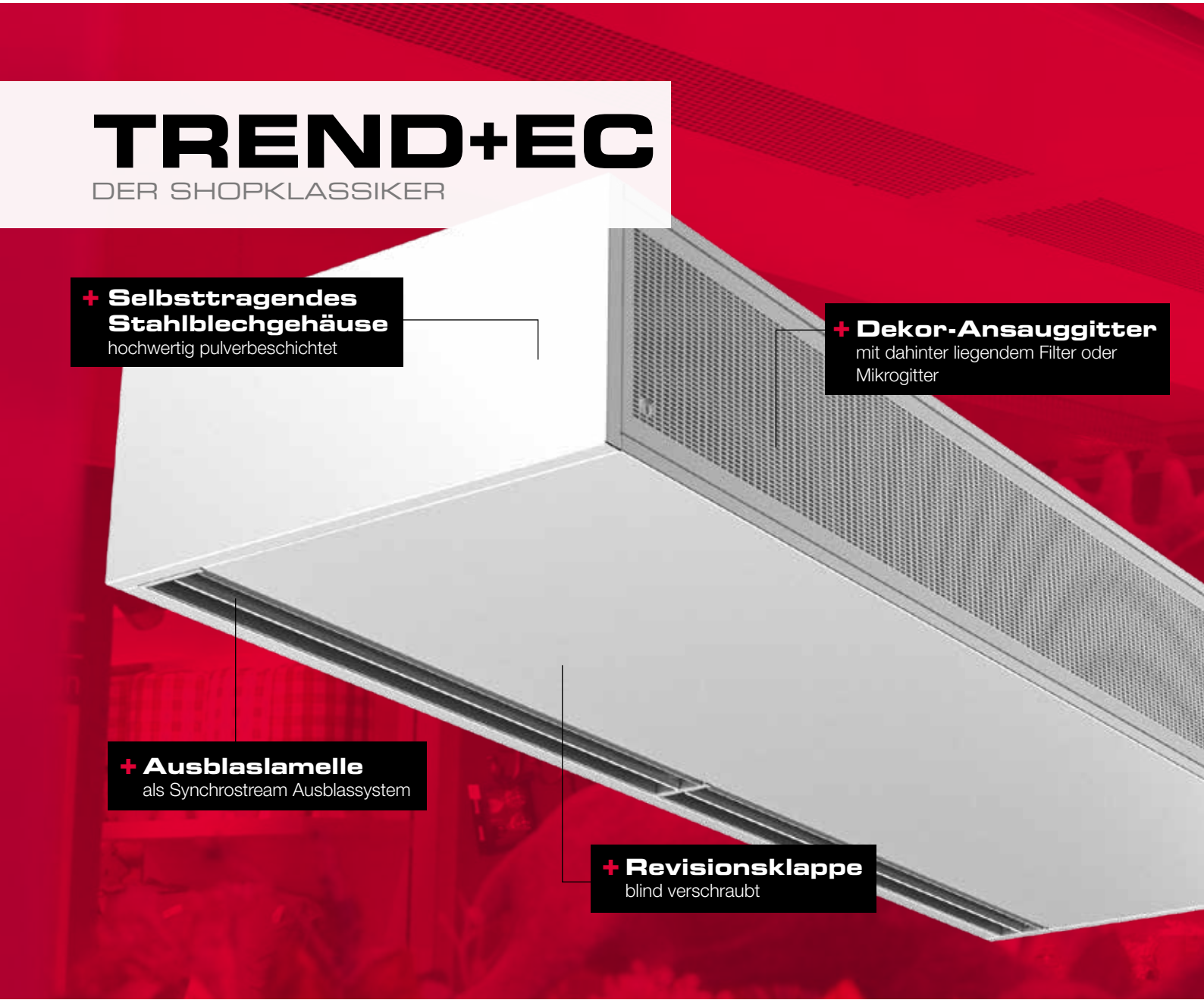

Einsatzmöglichkeiten

Trend+ EC ist ein Klassiker für den Shopbereich. Montagefertiges Gerät mit vielen Einsatzmöglichkeiten und 3 Einbauvarianten. Freihängend, in Kombination mit Ansaugkammer und optionalem Alu-Blendrahmen als deckenbündiger Einbau und versehen mit Schiebestutzen für den Zwischendeckeneinbau.

Das Gehäuse

Das selbsttragende und im sichtbereich schraubenlose Stahlblechgehäuse ist mit montagefreundlicher Geräteaufhängung versehen und in Standardfarbe weiß (RAL 9016) lieferbar. Individuelle Farbgebung oder Oberflächenausführung in Edelstahl sind möglich. Revisionsklappe blind hinter dem Ansauggitter verschraubt. Verstellbare und mit der Unterseite des Gerätes bündig abschließende, aerodynamisch optimiertes Synchrostream Ausblassystem. Ansauggitter aus Lochblech mit dahinterliegendem G2 Hartschaum-Filter.

Heizmedien

Wärmetauscher für unterschiedliche Heizmedien

PWW: für Normaltemperatur PWW 70/50°C und 80/60°C; bei Nieder-
temperatur PWW 60/40°C, andere Temperaturen auf Anfrage. Hochwertige Wärmetauscher aus Kupferrohr, mit aufgepressten, extra starken Aluminiumlamellen.
ELEKTRO: Baureihe 5, 7, LNS und HE-L: Wärmetauscher 3-stufig, spiralförmig, korrosionsfest. Die Elektro-Wärmetauscher verfügen über eine Nachlaufschaltung und Überhitzungsschutz.

Wartung

Servicefreundliche Reinigung des Filter durch einfache Geräteöffnung. Blind verschraubte und gesicherte Revisionsöffnung (einseitig scharniert) an der Geräteunterseite zu Wartungsarbeiten leicht zu öffnen.

Vorteile auf einen Blick

- Made in Germany
- ErP konform / EC-Ventilatoren
- Robustes selbsttragendes Stahlblechgehäuse
- Individuelle Farbe wählbar
- 3 Einbauvarianten
- Individuelle Gerätelängen bis 3000 mm
- Servicefreundliche Filter oder Microansauggitter
- Einfache Montage
- Synchrostream Ausblassystem
- Unterschiedliche Heizmedien möglich

+ Ansauggitter
blind verschraubt

EC-Ventilatoren

Der Wirkungsgrad der von TEKADOOR verwendeten EC-Ventilatoren liegt im Teillastbetrieb bei > 90% und damit 30–35% höher als bei herkömmlichen AC-Ventilatoren. Dadurch werden nicht nur die Effizienz gesteigert, sondern auch die Betriebskosten gesenkt. Die einzeln angetriebenen EC-Ventilatoren mit integriertem Motorschutz sind doppelseitig ansaugend, vibrationsfrei gelagert und werden mittels PWM-Signal (Pulsweitenmodulation) oder mit 0-10 V angesteuert. Sie entsprechen nicht nur der ErP Richtlinie, sondern übertreffen diese Norm sogar.

Montage

Einfache und montagefreundliche Aufhängung mittels eingelassenen Nietmuttern (M8) auf der Geräteoberseite und als Zubehör erhältliches Montagematerial. In der Standardausführung braucht das Gerät für den Elektroanschluss nicht geöffnet zu werden. Anschlussklemmen für die Spannungsversorgung sowie die Steckverbindungen für das Schaltgerät und den Parallelbetrieb sind von außen zugänglich.

Steuerung

Elektronische TEKADOOR-Steuerung CAT300, mehrsprachig, multifunktional u.a. mit optionaler ModBus-Schnittstelle. Standardmäßig vorgesehen für die Geräte mit PWW- und Elektro-Heizung ist ein 20m vorkonfektioniertes, abgeschirmtes Datenkabel enthalten. Die wahlweise stufenlose oder 5-stufige Steuerung CAT300 beinhaltet serienmäßig eine Hand/Automatik und eine Sommer/Winterumschaltung. Mit der standardmäßig eingebauten Wochenschaltuhr können pro Woche 12 unterschiedliche Schaltzeiten programmiert werden. Für den Winter-Betrieb kann optional ein Magnetventil bis 2,5 A angeschlossen werden.
Bei Elektro-Heizung kann die Luftmenge 5-stufig und die Heizleistung in Abhängigkeit der Ventilatorstufen, 3-stufig manuell gewählt werden.
Für die Ansteuerung über eine bauseitige GLT bzw. DDC stehen ein Freigabekontakt und potentialfreie Betriebs- und Störmeldungen zur Verfügung. Eine Parallelschaltung von max. 10 Geräten als Master-Slave ist möglich.

Ausführliche Beschreibung auf Seiten 192 und 195.

TREND+EC
DETAILS

Anschlüsse

Heizungsanschlüsse – Vor- und Rücklauf - standardmäßig auf der linken Geräteoberseite zum problemlosen Anschluss an das bauseitige Heizungssystem. (Dimension der Innengewinde entsprechend Baureihe). Optional können die Anschlüsse auch versetzt werden - oben rechts oder jeweils seitlich.

Anschlussbox PWW - Geräte

Einfacher Elektroanschluss durch Anschlussbox (Spannungsversorgung 230V/50Hz) auf der Geräteoberseite. Optional können die Anschlüsse auch versetzt werden.

Ausnahme:
Geräte mit Elektro - Heizung und einer Heizleistung größer als 22,5kW. (Anschluss von innen).

Anschluss/Schnittstelle Datenkabel

Standardmäßige Anschlussmöglichkeiten des Datenkabels und eines optionalen Magnetventils auf der Geräteoberseite durch einfaches Plug & Play. Auf Anfrage kann der Anschluss versetzt werden.

Control:
Eingang für das Datenkabel zum Bedienteil.

Auxiliar:
Ausgang zum Parallelbetrieb mit weiteren Geräten.

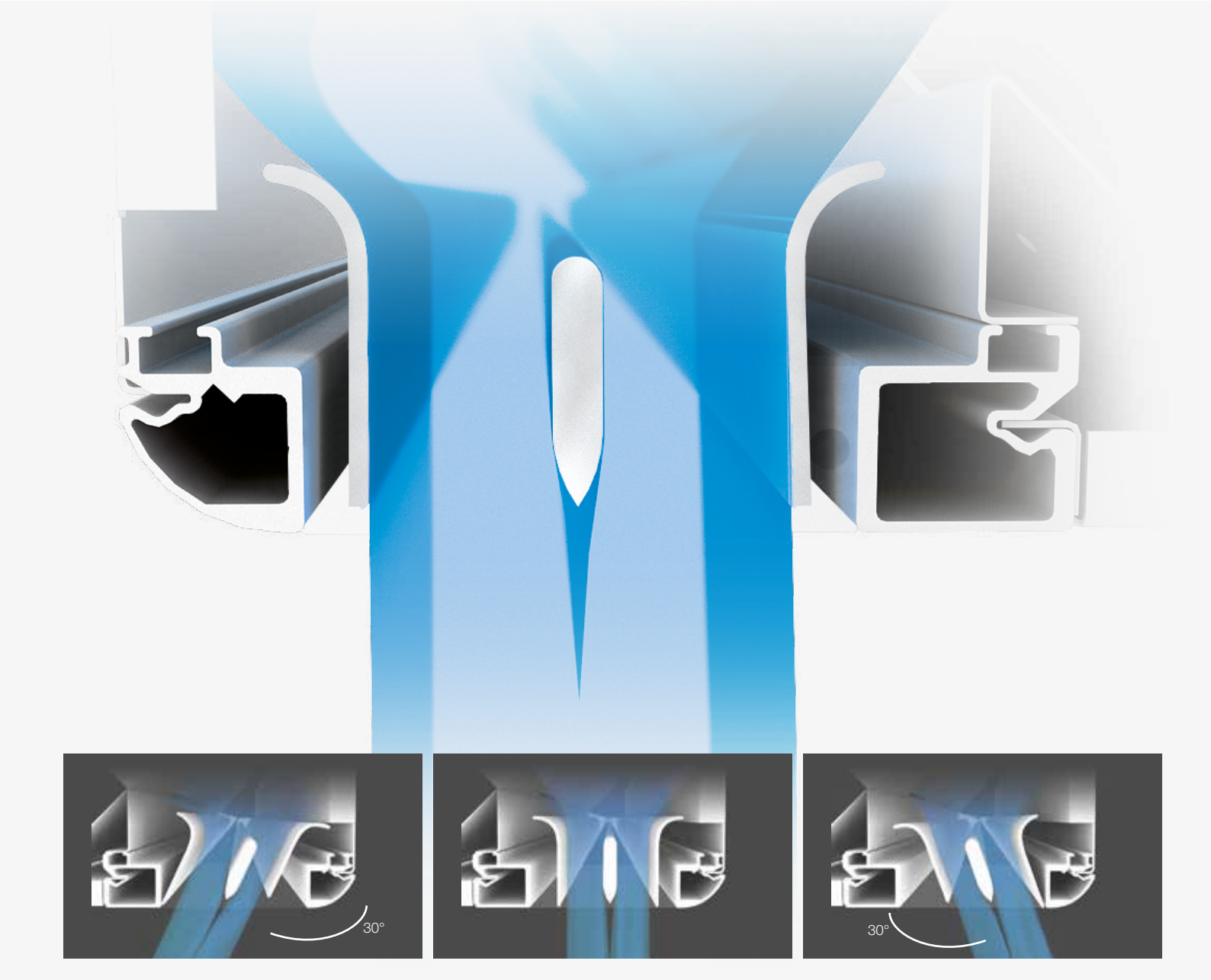

SYNCHROSTREAM

AUSBLASSYSTEM

Synchrostream Weitwurfdüse mit Strahlbündelung und hohe Wurfgeschwindigkeit. Luftleitprofile bilden eine aerodynamische Düse, die in der Austrittsebene beidseitig schwenkbar und mit großem Stellbereich (± 30°) exakt auf die Türsituation einstellbar ist. Bei Schwenkung der gekoppelten Luftleitprofile verengt sich der Querschnitt, beschleunigt so den Luftstrahl und steigert den Wirkunggrad bei vergrößerter Wurfweite. Die Synchrostream Weitwurfdüse bleibt in allen Stellungen ebengleich und ohne Überstände zur Gerätefläche.

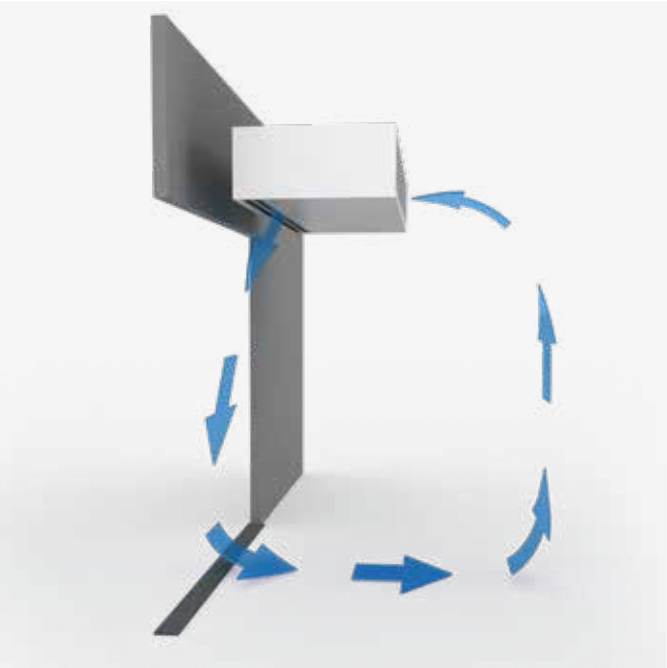

AUSFÜHRUNG SLW
Anschlussfertige, freihängende Türluftschleieranlage zur Sichtmontage mit Standard-Luftwalze-SLW. Umluftansaugung erfolgt von der Raumseite und der Luftaustritt unmittelbar an der Türe. Je nach Raumgröße werden unterschiedlich große Luftwalzen aufgebaut.
Die Standardluftwalze wird bei kleinen bis mittleren Türbreiten und ebenerdigen Ladenlokalen mit ausgeglichenem Druckverhältnis gewählt.

AUSFÜHRUNG ULW
Anschlussfertige, freihängende Türluftschleieranlage zur Sichtmontage mit umgedrehter Luftwalze (ULW). Die Mischluftansaugung erfolgt im Türbereich und der Luftaustritt auf der Raumseite.
Bei ULW-Ausführung ist ein Frostschutzthermostat unbedingt erforderlich.
Einsatzbereich bei ungünstigen Geschäftslagen und schwierigen Eingangssituationen (mehrere Etagen; großer Eingangsbereich).
Die umgedrehte Luftwalze wirkt der kalten Außenluft entgegen.
Die Luftbewegungen fallen im Eingangsbereich geringer aus und die Abschirmleistung wird erhöht.

Deckenbündig

Alu-Blendrahmen (Optional) für deckenbündigen Einbau
Eine optisch perfekte Lösung für den deckenbündigen Einbau. Ein freier Zugang für die Wartung und Revision ist problemlos möglich. Der Alu-Blendrahmen verhindert eine Schallübertragung auf die Decke!

Zwischendeckengerät

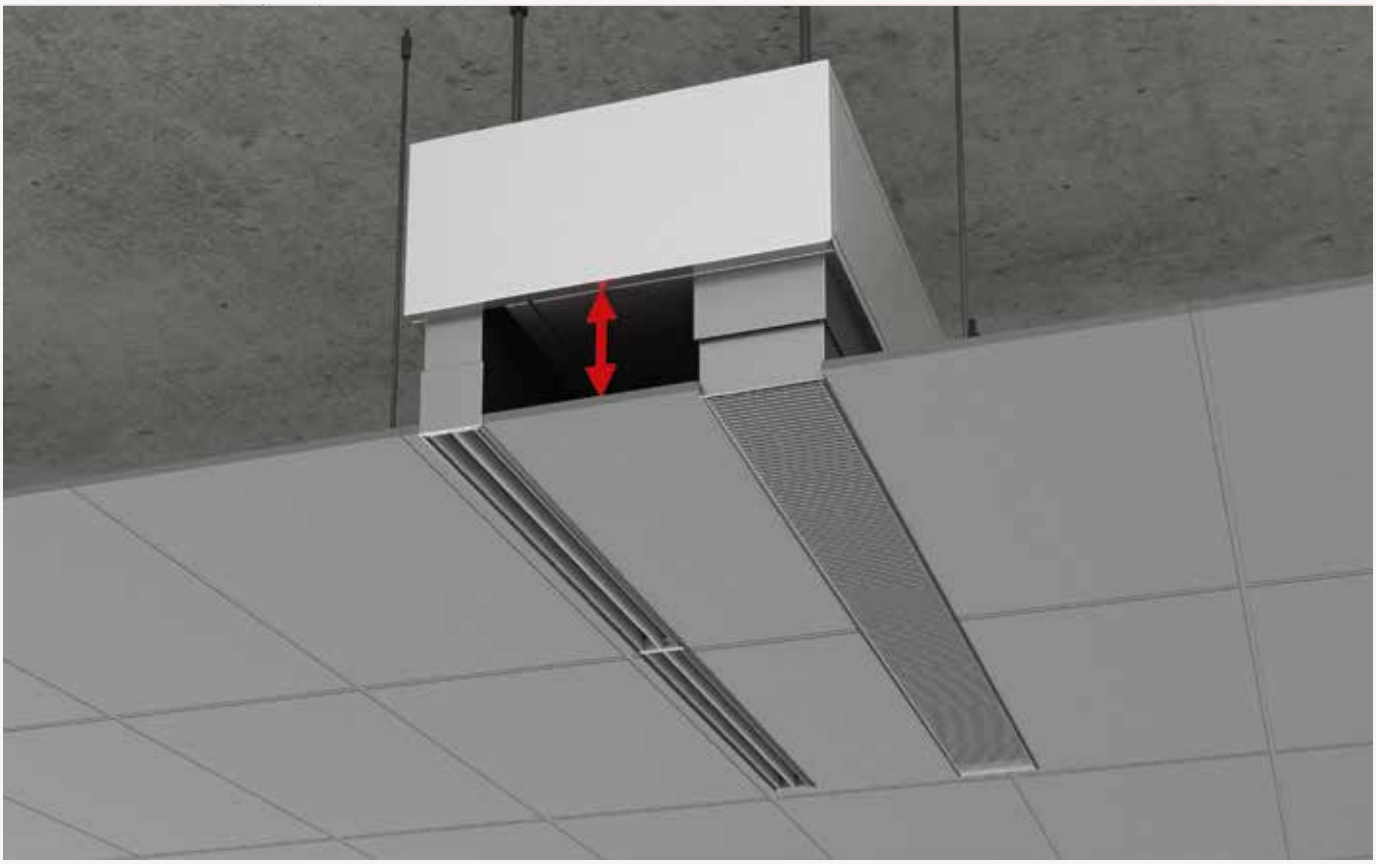

Deckeneinbau mit Teleskop-Schiebestutzen (Optional)
Eine Einbaulösung bei hohen Ansprüchen an die Deckengestaltung. Sichtbar sind nur die notwendigen Luftein- und Austrittsöffnungen. Die Schiebestutzen führen die Zu- und Fortluft und gestatten eine flexible Längenanpassung an Geräteunterseite und Deckenebene. Die Zugänglichkeit des Luftfilters direkt von unten ist gewährleistet. Für die volle Gerätezugänglichkeit muss der Bereich zwischen den Stutzen als Revisionsöffnung ausgebildet werden.

TREND+EC
EINBAUVARIANTEN

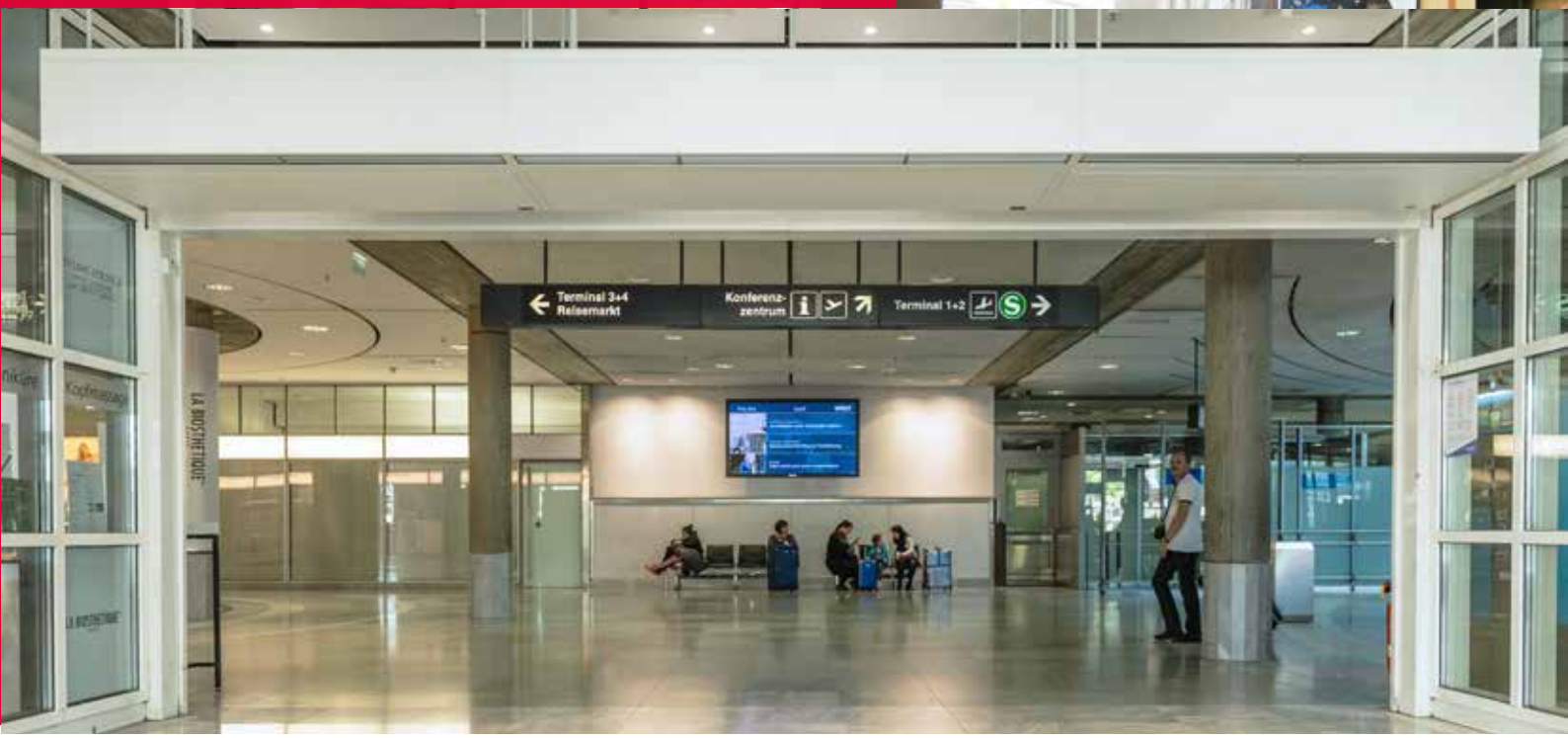

Freihängend

VORDERANSICHT

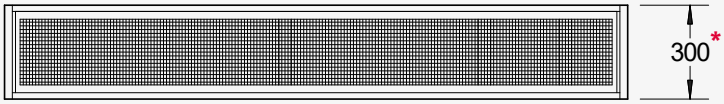

UNTERANSICHT

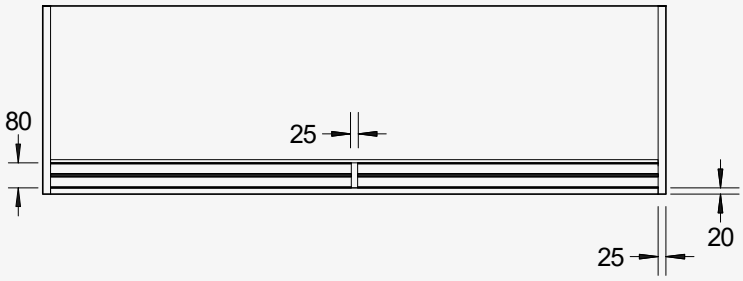

DRAUFSICHT

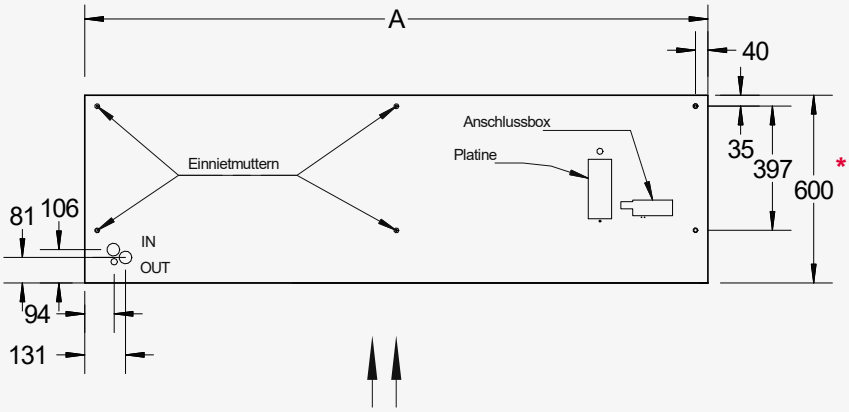

SEITENANSICHT

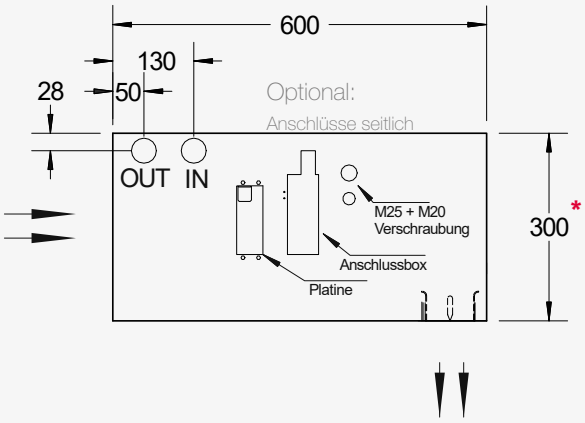

* ACHTUNG: Maße ändern sich bei **TREND+ AK** von 600 mm auf 900 mm.
Bei TREND+ 15/LNX ändert sich die Höhe von 300 mm auf 400 mm und die Tiefe von 600 mm auf 750 mm.
Bei TREND+ 15/LNX AK von 750mm auf 1150 mm

A = VARIABLE GERÄTELÄNGE

TECHNISCHE ÄNDERUNGEN VORBEHALTEN

Anschlussfertige freihängende Türluftschleieranlage zur Sichtmontage direkt über der Tür.
Umluftansaugung erfolgt stirnseitig von der Raumseite.

Deckenbündig

VORDERANSICHT

UNTERANSICHT

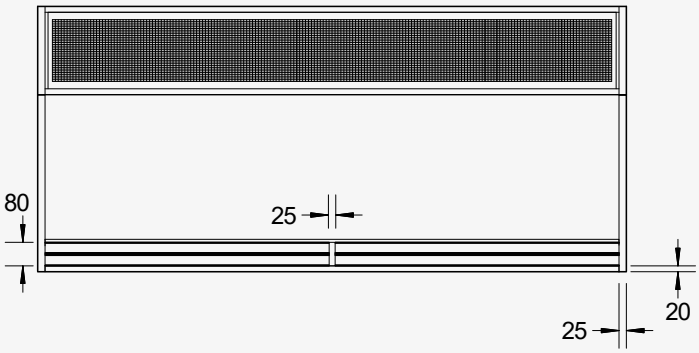

SEITENANSICHT

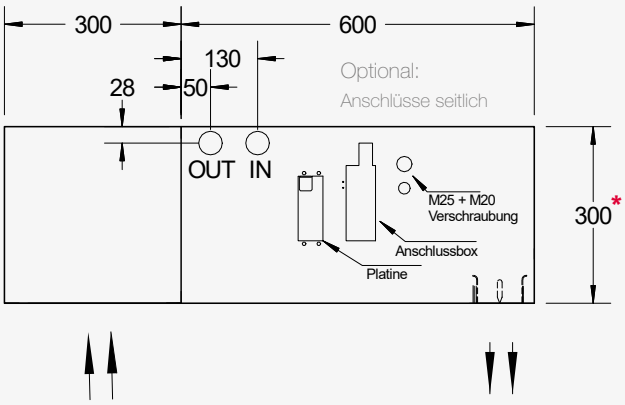

DRAUFSICHT

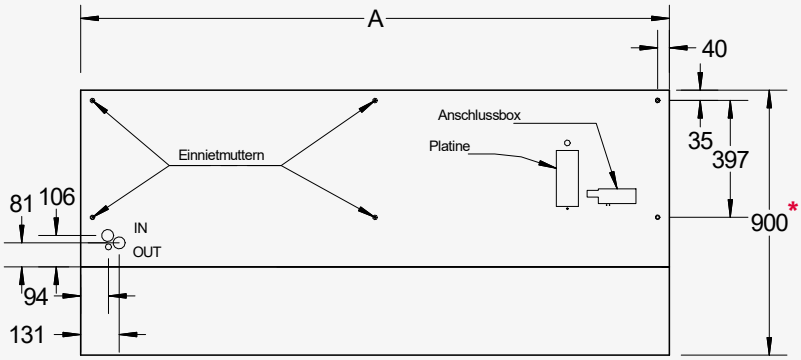

* ACHTUNG: Maße ändern sich bei **TREND+ AK** von 600 mm auf 900 mm.
Bei TREND+ 15/LNX ändert sich die Höhe von 300 mm auf 400 mm und die Tiefe von 600 mm auf 750 mm.
Bei TREND+ 15/LNX AK von 750mm auf 1150 mm

TECHNISCHE ÄNDERUNGEN VORBEHALTEN

Anschlussfertige Türluftschleieranlage mit integrierter Ansaugkammer (Optional) und umlaufendem Rahmen zur deckenbündigen Montage. Umluftansaugung erfolgt unterseitig von der Raumseite. Frei zugängliche Revisionsöffnung.

Zwischendeckengerät

UNTERANSICHT

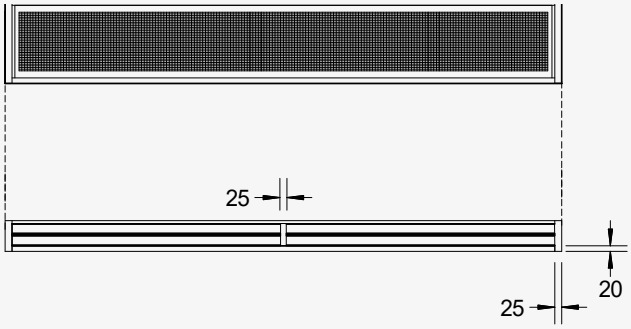

VORDERANSICHT

SEITENANSICHT

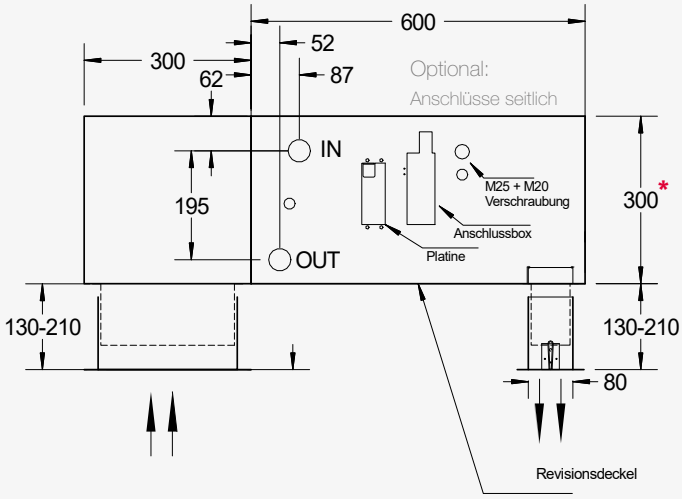

DRAUFSICHT

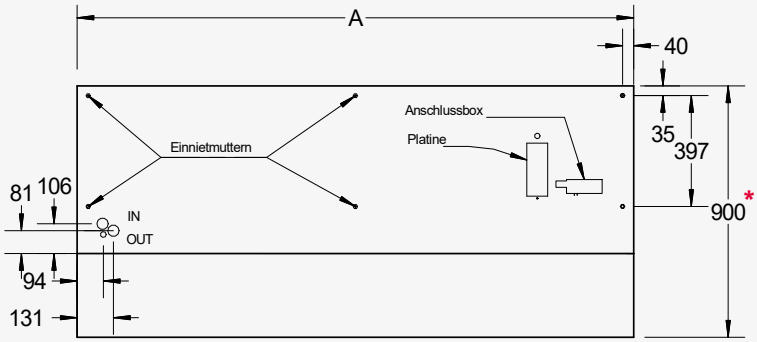

A = VARIABLE GERÄTELÄNGE

* ACHTUNG: Maße ändern sich bei **TREND+ AK** von 600 mm auf 900 mm.
Bei TREND+ 15/LNX ändert sich die Höhe von 300 mm auf 400 mm und die Tiefe von 600 mm auf 750 mm.
Bei TREND+ 15/LNX AK von 750mm auf 1150 mm

TECHNISCHE ÄNDERUNGEN VORBEHALTEN

Anschlussfertige Türluftschleieranlage mit integrierter Ansaugkammer, Ansaug- und Ausblasschiebestutzen (Optional) zum Einbau in eine Zwischendecke. Nur Ansaug- und Ausblasgitter sind von unten sichtbar. Umluftansaugung erfolgt unterseitig von der Raumseite. ACHTUNG: Revisionsklappe an der Geräteunterseite ganzflächig zu öffnen, daher muss die bauseitige Zwischendecke in diesem Bereich unbedingt vollständig demontierbar sein.

TREND+ 5 EC

TECHNISCHE DATEN - FREIHÄNGEND / ANSAUGKASTEN / ZWISCHENDECKE

Auslegung basiert auf:

empfohlenem Betriebspunkt
Ansaugtemperatur tLE = +20 °C
Ausblastemperatur tLA = +34 °C
Ausblashöhe = bis 2.70 m

Modell			100 - 5	150 - 5*	200 - 5 *	250 - 5*	300 - 5
Luftmenge max:		m³/h	1800	2700	3600	4500	6300
Heizleistung nenn[1]	PWW 80 / 60 °C	kW	8,48	12,91	17,21	21,51	29,70
	PWW 70 / 50 °C	kW	8,48	12,91	17,21	21,51	29,70
	PWW 60 / 40 °C	kW	8,48	12,91	17,21	21,51	29,70
Durchflussmenge	PWW 80 / 60 °C	m³/h	0,37	0,57	0,76	0,95	1,31
	PWW 70 / 50 °C	m³/h	0,37	0,56	0,75	0,94	1,29
	PWW 60 / 40 °C	m³/h	0,37	0,57	0,75	0,94	1,29
Wasserwiderstände	PWW 80 / 60 °C	kPa	1,10	4,60	5,67	6,50	4,30
	PWW 70 / 50 °C	kPa	1,11	4,74	5,84	6,69	6,50
	PWW 60 / 40 °C	kPa	1,14	4,90	6,04	6,91	6,51
Anschlüsse Nennweite	Innengewinde	Zoll	2 x 3/4"	2 x 3/4"	2 x 3/4"	2 x 3/4"	2 x 3/4"
	Vorlauf/Rücklauf	DN	20	20	20	20	20
EC-Ventilatoren	Spannung	V	230 / 1 / N / PE				
	Frequenz	Hz	50				
	Stromaufnahme max.	A	2,40	3,60	4,80	6,00	8,40
	Motorleistung max.	kW	0,33	0,50	0,66	0,83	1,16
Elektrische Heizregister 3-stufig	Spannung	V	400 / 3 / N / PE				
	Frequenz	Hz	50				
	Heizleistung	kW	3/6/9	4/8/12	6/12/18	6/12/18	10/20/30
Schalldruckpegel [2]	Größte Einstellung	dB (A)	55	56	57	58	60
Maße nach Zeichnung	Gerätelänge (A)	mm	1000	1500	2000	2500	3000
	Gerätehöhe	mm	300	300	300	300	300
	Gerätetiefe [3]	mm	600	600	600	600	600
Gewicht	TREND+	kg	52	70	88	97	120
	TREND+ AK	kg	77	103	130	157	182
	TREND+ Z	kg	77	103	130	157	182

TECHNISCHE ÄNDERUNGEN VORBEHALTEN

1. Nennbetrieb bezogen auf Betriebspunkt (siehe oben), Ausblastemperaturregelung empfohlen.
2. Gemessen in 3 m seitlichem Abstand. Schalldruckpegel können je nach Umgebungsbedingungen variieren.
3. Maß ändert sich bei TREND+ AK und TREND+ Z auf 900 mm.

Voraussetzung für eine einwandfreie Funktion ist u.a. ein ausgeglichenes Druckverhältnis.
*Einbau eines thermostatischen Durchgangsventils notwendig

Auslegung basiert auf:

empfohlenem Betriebspunkt
Ansaugtemperatur tLE = +20 °C
Ausblastemperatur tLA = +34 °C
Ausblashöhe = bis 3.00 m

Modell			100 - 7	150 - 7*	200 - 7*	250 - 7*	300 - 7
Luftmenge max:		m³/h	2700	3600	5400	6300	7200
Heizleistung nenn[1]	PWW 80 / 60 °C	kW	12,72	17,21	25,81	30,12	33,93
	PWW 70 / 50 °C	kW	12,72	17,21	25,81	30,12	33,93
	PWW 60 / 40 °C	kW	12,72	15,79	23,44	28,62	33,93
Durchflussmenge	PWW 80 / 60 °C	m³/h	0,56	0,76	1,13	1,32	1,49
	PWW 70 / 50 °C	m³/h	0,56	0,75	1,20	1,32	1,49
	PWW 60 / 40 °C	m³/h	0,55	0,69	1,04	1,25	1,48
Wasserwiderstände	PWW 80 / 60 °C	kPa	2,20	7,67	11,70	11,86	5,60
	PWW 70 / 50 °C	kPa	2,29	7,89	12,03	12,19	5,60
	PWW 60 / 40 °C	kPa	2,36	7,11	10,45	11,48	8,33
Anschlüsse Nennweite	Innengewinde	Zoll	2 x 3/4"	2 x 3/4"	2 x 3/4"	2 x 3/4"	2 x 3/4"
	Vorlauf/Rücklauf	DN	20	20	20	20	20
EC-Ventilatoren	Spannung	V	230 / 1 / N / PE				
	Frequenz	Hz	50				
	Stromaufnahme max.	A	3,60	4,80	7,20	8,40	9,60
	Motorleistung max.	kW	0,50	0,66	0,99	1,16	1,32
Elektrische Heizregister 3-stufig	Spannung	V	400 / 3 / N / PE				
	Frequenz	Hz	50				
	Heizleistung	kW	3/6/9	7,5/15/22,5	10/20/30	10,7/21,4/32	10,7/21,4/32
Schalldruckpegel [2]	Größte Einstellung	dB (A)	56	57	58	59	61
Maße nach Zeichnung	Gerätelänge (A)	mm	1000	1500	2000	2500	3000
	Gerätehöhe	mm	300	300	300	300	300
	Gerätetiefe [3]	mm	600	600	600	600	600
Gewicht	TREND+	kg	65	85	110	140	160
	TREND+ AK	kg	82	108	140	177	202
	TREND+ Z	kg	82	108	140	177	202

TECHNISCHE ÄNDERUNGEN VORBEHALTEN

1. Nennbetrieb bezogen auf Betriebspunkt (siehe oben), Ausblastemperaturregelung empfohlen.
2. Gemessen in 3 m seitlichem Abstand. Schalldruckpegel können je nach Umgebungsbedingungen variieren.
3. Maß ändert sich bei TREND+ AK und TREND+ Z auf 900 mm.

Voraussetzung für eine einwandfreie Funktion ist u.a. ein ausgeglichenes Druckverhältnis.
*Einbau eines thermostatischen Durchgangsventils notwendig

TREND+ LNS EC

TECHNISCHE DATEN - FREIHÄNGEND / ANSAUGKASTEN / ZWISCHENDECKE

Auslegung basiert auf:

empfohlenem Betriebspunkt
Ansaugtemperatur tLE = +20 °C
Ausblastemperatur tLA = +34 °C
Ausblashöhe = bis 2.90 m

Modell			100 - LNS	150 - LNS	200 - LNS	250 - LNS	300 - LNS
Luftmenge max:		m³/h	2100	3900	4850	5800	6700
Heizleistung nenn[1]	PWW 80 / 60 °C	kW	9,90	18,64	23,18	27,73	31,57
	PWW 70 / 50 °C	kW	9,90	18,64	23,18	27,73	31,57
	PWW 60 / 40 °C	kW	9,90	18,64	23,18	27,73	31,57
Durchflussmenge	PWW 80 / 60 °C	m³/h	0,75	0,82	1,02	1,22	1,39
	PWW 70 / 50 °C	m³/h	0,74	0,82	1,01	1,21	1,38
	PWW 60 / 40 °C	m³/h	0,70	0,81	1,01	1,21	1,38
Wasserwiderstände	PWW 80 / 60 °C	kPa	3,80	8,99	9,65	10,23	4,90
	PWW 70 / 50 °C	kPa	3,90	9,24	9,93	10,51	7,20
	PWW 60 / 40 °C	kPa	3,60	4,93	4,68	4,70	8,40
Anschlüsse Nennweite	Innengewinde	Zoll	2 x 3/4“	2 x 3/4"	2 x 3/4"	2 x 3/4"	2 x 3/4"
	Vorlauf/Rücklauf	DN	20	20	20	20	20
EC-Ventilatoren	Spannung	V	230 / 1 / N / PE				
	Frequenz	Hz	50				
	Stromaufnahme max.	A	2,50	4,20	5,00	5,80	6,50
	Motorleistung max.	kW	0,35	0,72	0,90	1,05	1,20
Elektrische Heizregister 3-stufig	Spannung	V	400 / 3 / N / PE				
	Frequenz	Hz	50				
	Heizleistung	kW	3/6/9	4,5/7,5/12	6/12/18	9/15/24	12/18/30
Schalldruckpegel [2]	Größte Einstellung	dB (A)	48	49	51	52	54
Maße nach Zeichnung	Gerätelänge (A)	mm	1000	1500	2000	2500	3000
	Gerätehöhe	mm	300	300	300	300	300
	Gerätetiefe [3]	mm	600	600	600	600	600
Gewicht	TREND+	kg	85	105	145	180	225
	TREND+ AK	kg	97	123	168	213	260
	TREND+ Z	kg	97	123	168	213	260

TECHNISCHE ÄNDERUNGEN VORBEHALTEN

1. Nennbetrieb bezogen auf Betriebspunkt (siehe oben), Ausblastemperaturregelung empfohlen.
2. Gemessen in 3 m seitlichem Abstand. Schalldruckpegel können je nach Umgebungsbedingungen variieren.
3. Maß ändert sich bei TREND+ AK und TREND+ Z auf 900 mm.

Voraussetzung für eine einwandfreie Funktion ist u.a. ein ausgeglichenes Druckverhältnis.

Auslegung basiert auf:

empfohlenem Betriebspunkt
Ansaugtemperatur tLE = +20 °C
Ausblastemperatur tLA = +34 °C
Ausblashöhe = bis 3.30 m

Modell			100 - HE-L	150 - HE-L	200 - HE-L	250 - HE-L	300 - HE-L
Luftmenge max:		m³/h	3600	5500	7300	9000	10800
Heizleistung nenn[1]	PWW 80 / 60 °C	kW	16,96	18,64	34,90	43,02	50,89
	PWW 70 / 50 °C	kW	16,96	18,64	34,90	43,02	50,89
	PWW 60 / 40 °C	kW	16,17	18,64	34,90	43,02	50,89
Durchflussmenge	PWW 80 / 60 °C	m³/h	0,75	0,82	1,53	1,89	2,24
	PWW 70 / 50 °C	m³/h	0,74	0,82	1,53	1,88	2,23
	PWW 60 / 40 °C	m³/h	0,70	0,81	1,53	1,88	2,22
Wasserwiderstände	PWW 80 / 60 °C	kPa	3,80	8,99	20,13	22,55	12,10
	PWW 70 / 50 °C	kPa	3,90	9,24	20,66	23,13	12,20
	PWW 60 / 40 °C	kPa	3,60	4,93	10,38	10,32	15,20
Anschlüsse Nennweite	Innengewinde	Zoll	2 x 3/4"	2 x 3/4"	2 x 3/4"	2 x 3/4“	2 x 3/4"
	Vorlauf/Rücklauf	DN	20	20	20	20	20
EC-Ventilatoren	Spannung	V	230 / 1 / N / PE				
	Frequenz	Hz	50				
	Stromaufnahme max.	A	6,40	9,60	12,80	16,00	19,20
	Motorleistung max.	kW	1,50	2,25	3,00	3,75	4,50
Elektrische Heizregister 3-stufig	Spannung	V	400 / 3 / N / PE				
	Frequenz	Hz	50				
	Heizleistung	kW	Anfrage	Anfrage	Anfrage	Anfrage	Anfrage
Schalldruckpegel [2]	Größte Einstellung	dB (A)	62	63	64	65	66
Maße nach Zeichnung	Gerätelänge (A)	mm	1000	1500	2000	2500	3000
	Gerätehöhe	mm	300	300	300	300	300
	Gerätetiefe [3]	mm	600	600	600	600	600
Gewicht	TREND+	kg	100	130	180	210	250
	TREND+ AK	kg	117	155	212	252	299
	TREND+ Z	kg	117	155	212	252	299

TECHNISCHE ÄNDERUNGEN VORBEHALTEN

1. Nennbetrieb bezogen auf Betriebspunkt (siehe oben), Ausblastemperaturregelung empfohlen.
2. Gemessen in 3 m Abstand. Schalldruckpegel können je nach Umgebungsbedingungen variieren.
3. Maß ändert sich bei TREND+ AK und TREND+ Z auf 900 mm.

Voraussetzung für eine einwandfreie Funktion ist u.a. ein ausgeglichenes Druckverhältnis.

TREND+ LNX EC

TECHNISCHE DATEN - FREIHÄNGEND / ANSAUGKASTEN / ZWISCHENDECKE

Auslegung basiert auf:

empfohlenem Betriebspunkt
Ansaugtemperatur tLE = +20 °C
Ausblastemperatur tLA = +34 °C
Ausblashöhe = bis 3.20 m

Modell			100 - LNX	150 - LNX	200 - LNX	250 - LNX	300 - LNX
Luftmenge max:		m³/h	3200	4800	6400	8000	9600
Heizleistung nenn[1]	PWW 80 / 60 °C	kW	15,08	22,62	30,16	37,70	45,24
	PWW 70 / 50 °C	kW	15,08	22,62	30,16	37,70	45,24
	PWW 60 / 40 °C	kW	15,08	22,62	30,16	37,70	45,24
Durchflussmenge	PWW 80 / 60 °C	m³/h	0,66	1,00	1,33	1,66	1,99
	PWW 70 / 50 °C	m³/h	0,66	0,99	1,32	1,65	1,98
	PWW 60 / 40 °C	m³/h	0,66	0,99	1,31	1,64	1,97
Wasserwiderstände	PWW 80 / 60 °C	kPa	1,00	1,40	3,10	5,60	3,60
	PWW 70 / 50 °C	kPa	2,80	1,50	3,20	5,80	3,70
	PWW 60 / 40 °C	kPa	2,90	1,50	5,10	5,90	3,80
Anschlüsse Nennweite	Innengewinde	Zoll	2 x 1 1/4“	2 x 1 1/4"	2 x 1 1/4"	2 x 1 1/4"	2 x 1 1/4"
	Vorlauf/Rücklauf	DN	32	32	32	32	32
EC-Ventilatoren	Spannung	V	230 / 1 / N / PE				
	Frequenz	Hz	50				
	Stromaufnahme max.	A	3,80	5,70	7,60	9,50	11,40
	Motorleistung max.	kW	0,40	0,60	0,80	1,00	1,20
Elektrische Heizregister 3-stufig	Spannung	V	400 / 3 / N / PE				
	Frequenz	Hz	50				
	Heizleistung	kW	Anfrage	Anfrage	Anfrage	Anfrage	Anfrage
Schalldruckpegel [2]	Größte Einstellung	dB (A)	52	53	54	54	55
Maße nach Zeichnung	Gerätelänge (A)	mm	1000	1500	2000	2500	3000
	Gerätehöhe	mm	400	400	400	400	400
	Gerätetiefe [3]	mm	750	750	750	750	750
Gewicht	TREND+	kg	89	129	170	211	252
	TREND+ AK	kg	101	147	192	237	283
	TREND+ Z	kg	101	147	192	237	283

TECHNISCHE ÄNDERUNGEN VORBEHALTEN

1. Nennbetrieb bezogen auf Betriebspunkt (siehe oben), Ausblastemperaturregelung empfohlen.
2. Gemessen in 3 m seitlichem Abstand. Schalldruckpegel können je nach Umgebungsbedingungen variieren.
3. Maß ändert sich bei TREND+ AK und TREND+ Z auf 1100 mm.

Voraussetzung für eine einwandfreie Funktion ist u.a. ein ausgeglichenes Druckverhältnis.

Auslegung basiert auf:

empfohlenem Betriebspunkt
Ansaugtemperatur tLE = +20 °C
Ausblastemperatur tLA = +34 °C
Ausblashöhe = bis 3.50 m

Modell			100 - 15	150 - 15	200 - 15	250 - 15	300 - 15
Luftmenge max:		m³/h	4800	7200	9600	12000	14500
Heizleistung nenn[1]	PWW 80 / 60 °C	kW	22,62	33,93	45,24	56,55	68,33
	PWW 70 / 50 °C	kW	22,62	33,93	45,24	56,55	68,33
	PWW 60 / 40 °C	kW	22,62	33,93	45,24	56,55	68,33
Durchflussmenge	PWW 80 / 60 °C	m³/h	1,00	1,49	1,99	2,49	3,01
	PWW 70 / 50 °C	m³/h	0,99	1,49	1,98	2,48	2,99
	PWW 60 / 40 °C	m³/h	0,99	1,48	1,97	2,47	2,98
Wasserwiderstände	PWW 80 / 60 °C	kPa	1,01	3,00	6,40	11,60	7,60
	PWW 70 / 50 °C	kPa	5,70	3,10	2,70	11,90	7,80
	PWW 60 / 40 °C	kPa	1,50	4,40	10,60	12,30	8,01
Anschlüsse Nennweite	Innengewinde	Zoll	2 x 1 1/4"	2 x 1 1/4"	2 x 1 1/4"	2 x 1 1/4“	2 x 1 1/4"
	Vorlauf/Rücklauf	DN	32	32	32	32	32
EC-Ventilatoren	Spannung	V	230 / 1 / N / PE				
	Frequenz	Hz	50				
	Stromaufnahme max.	A	4,20	6,30	8,40	10,50	12,60
	Motorleistung max.	kW	0,90	1,35	1,80	2,25	2,70
Elektrische Heizregister 3-stufig	Spannung	V	400 / 3 / N / PE				
	Frequenz	Hz	50				
	Heizleistung	kW	Anfrage	Anfrage	Anfrage	Anfrage	Anfrage
Schalldruckpegel [2]	Größte Einstellung	dB (A)	62	65	66	67	68
Maße nach Zeichnung	Gerätelänge (A)	mm	1000	1500	2000	2500	3000
	Gerätehöhe	mm	400	400	400	400	400
	Gerätetiefe [3]	mm	750	750	750	750	750
Gewicht	TREND+	kg	89	129	170	211	252
	TREND+ AK	kg	101	147	192	237	283
	TREND+ Z	kg	101	147	192	237	283

TECHNISCHE ÄNDERUNGEN VORBEHALTEN

1. Nennbetrieb bezogen auf Betriebspunkt (siehe oben), Ausblastemperaturregelung empfohlen.
2. Gemessen in 3 m Abstand. Schalldruckpegel können je nach Umgebungsbedingungen variieren.
3. Maß ändert sich bei TREND+ AK und TREND+ Z auf 1100 mm.

Voraussetzung für eine einwandfreie Funktion ist u.a. ein ausgeglichenes Druckverhältnis.

promod

TEKADOOR®

DUAL EC

DER ENERGIESPARER

DUAL EC

DER ENERGIESPARER

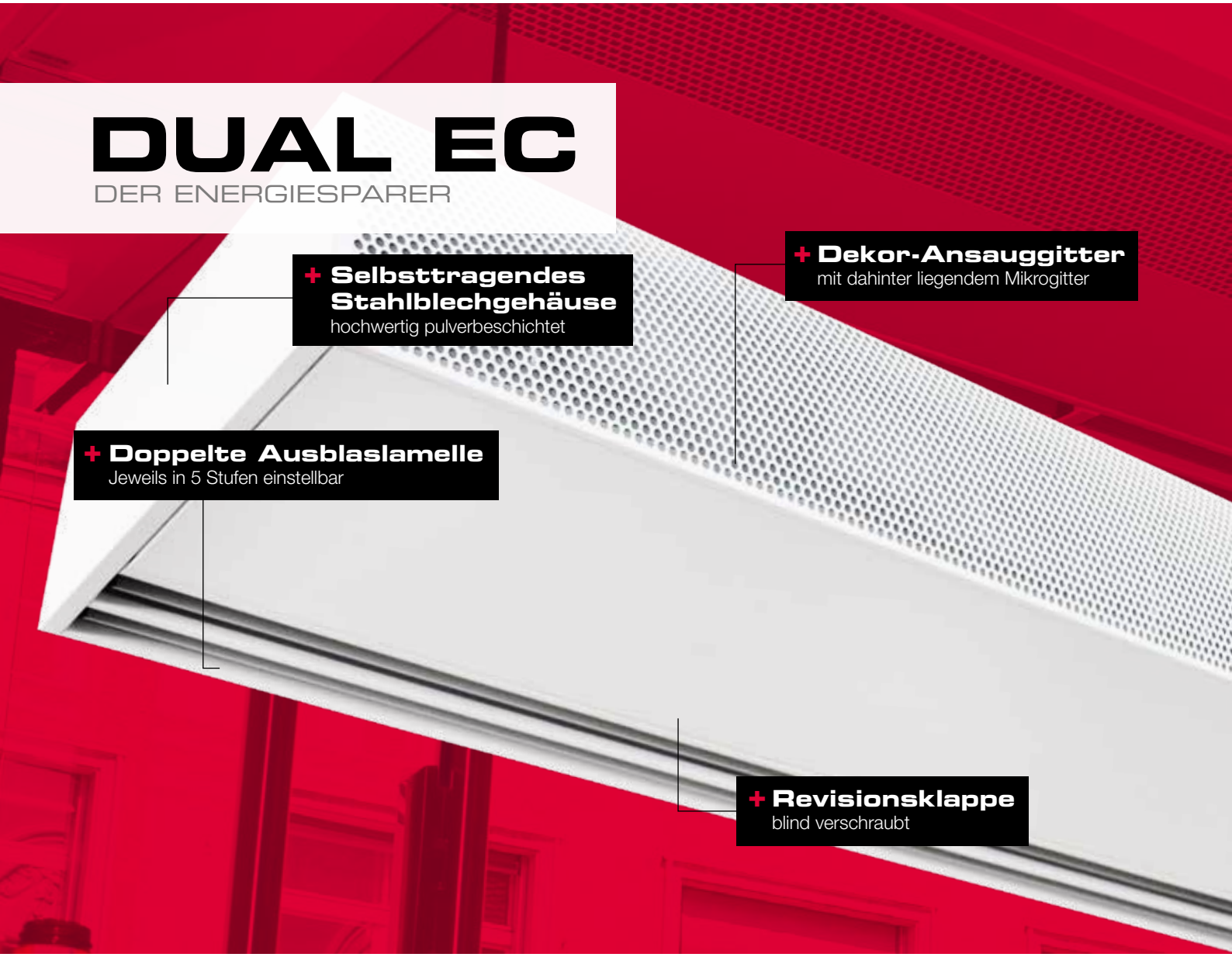

Einsatzmöglichkeiten

Dual EC ist das Energiesparmodell für den Shop- bzw. Retailbereich. Dort, wo nur geringe Heizenergie vorhanden ist und diese effizient genutzt werden soll, erfüllt Dual EC in besonderer Weise alle Anforderungen an eine moderne Türluftschleieranlage. Montagefertiges Modell erhältlich in 3 Einbauvarianten. Freihängend, deckenbündiger Einbau als Kassettengerät oder versehen mit Ansaugkammer und Schiebestutzen zum Einbau in die Zwischendecke.

Das Besondere

Mit 2 Ventilatorreihen werden im Inneren 2 Luftströme erzeugt – ein äußerer (nicht erwärmter) und ein innerer (erwärmter) Luftstrom. Getrennte Luftführung bis hin zum Luftaustritt. Dabei wirkt sich der nicht erwärmte äußere Luftstrom stabilisierend auf das Gesamtströmungsverhalten aus, wodurch eine höhere Wurfweite erreicht und die Abschirmleistung optimiert wird. Im Vergleich zu herkömmlichen Türluftschleiern liegt die Ersparnis der Heizleistung bei ca. 40%.

Das Gehäuse

Selbsttragendes und im Sichtbereich schraubenloses Stahlblechgehäuse. Hochwertige Pulverbeschichtung standardmäßig in RAL 9016 (verkehrsweiß). Andere Farbgebung möglich. Revisionsklappe blind hinter dem Ansauggitter verschraubt. Doppelte, aerodynamisch optimierte Alu-Ausblaslamellen (natur eloxiert), 5-fach verstellbar und mit der Geräteunterseite bündig abschließend. Ansauggitter (im Gerätefarbton) aus Lochblech mit dahinterliegendem Mikrogitter als Ansaugfilter.

Heizmedien

Wärmetauscher für unterschiedliche Heizmedien wählbar:
PWW: für Niedertemperatur PWW 60/40, andere Temperaturen auf Anfrage.
DX: unter Stickstoff gelötete DX-Register für den Betrieb mit Wärmepumpen (nur Heizbetrieb möglich).
Hochwertige Wärmetauscher aus Kupferrohr, mit aufgepressten, extra starken Aluminiumlamellen.

Vorteile auf einen Blick

- Made in Germany
- ErP konform / EC-Ventilatoren
- Heizkostenreduzierung durch Dualtechnologie
- Robustes selbsttragendes Stahlblechgehäuse
- Hochwertige Pulverbeschichtung
- Individuelle Farbe wählbar
- 3 Einbauvarianten
- Individuelle Gerätelängen bis 2500 mm
- Servicefreundliche Filterreinigung durch Mikrogitter
- Aerodynamisch optimierte Doppelausblaslamellen
- Unterschiedliche Heizmedien möglich

EC-Ventilatoren

Der Wirkungsgrad der von TEKADOOR verwendeten EC-Ventilatoren liegt im Teillastbetrieb bei > 90% und damit 30–35% höher als bei herkömmlichen AC-Ventilatoren. Dadurch werden nicht nur die Effizienz gesteigert, sondern auch die Betriebskosten gesenkt. Die einzeln angetriebenen EC-Ventilatoren mit integriertem Motorschutz sind doppelseitig ansaugend, vibrationsfrei gelagert und werden mittels PWM-Signal (Pulsweitenmodulation) - und bei DX mit 0-10 V - angesteuert. Sie entsprechen nicht nur der Richtlinie ErP, sondern übertreffen diese Norm sogar.

Montage

Einfachste Montage durch auf der Geräteoberseite eingelassene Nietmuttern (M8) und optional erhältliches Montagematerial. In der Standardausführung braucht das Gerät für den Elektroanschluss nicht geöffnet werden. Anschlussklemmen für die Spannungsversorgung sowie die Steckverbindungen für das Schaltgerät und den Parallelbetrieb sind von außen zugänglich.

Wartung

Servicefreundliche Reinigung (Mikrogitter) ohne Geräteöffnung durch einfaches Absaugen des Ansauggitters. Blind verschraubte und gesicherte Revisionsöffnung (einseitig scharniert) an der Geräteunterseite zu Wartungsarbeiten leicht zu öffnen.

Steuerung

Elektronische TEKADOOR-Steuerung CAT300, mehrsprachig, multifunktional u.a. mit optionaler ModBus-Schnittstelle. Standardmäßig vorgesehen für die Geräte mit PWW- und Elektro-Heizung ist ein 20m vorkonfektioniertes, abgeschirmtes Datenkabel enthalten. Die wahlweise stufenlose oder 5-stufige Steuerung CAT300 beinhaltet serienmäßig eine Hand/Automatik und eine Sommer/Winterumschaltung. Mit der standardmäßig eingebauten Wochenschaltuhr können pro Woche 12 unterschiedliche Schaltzeiten programmiert werden. Für den Winter-Betrieb kann optional ein Magnetventil bis 2,5 A angeschlossen werden.
Bei Elektro-Heizung kann die Luftmenge 5-stufig und die Heizleistung in Abhängigkeit der Ventilatorstufen, 3-stufig manuell gewählt werden.
Für die Ansteuerung über eine bauseitige GLT bzw. DDC stehen ein Freigabekontakt und potentialfreie Betriebs- und Störmeldungen zur Verfügung. Eine Parallelschaltung von max. 10 Geräten als Master-Slave ist möglich.

Ausführliche Beschreibung auf Seiten 192 und 195.

DUAL EC
DETAILS

Anschlüsse

Heizungsanschlüsse – Vor- und Rücklauf - standardmäßig auf der linken Geräteoberseite zum problemlosen Anschluss an das bauseitige Heizungssystem. (Dimension der Innengewinde entsprechend Baureihe). Optional können die Anschlüsse auch versetzt werden - oben rechts oder seitlich.

Anschlussbox

Einfacher Elektroanschluss durch Anschlussbox (Spannungsversorgung 230V/50Hz) auf der Geräteoberseite. Optional können die Anschlüsse auch versetzt werden.
(Anschlüsse von innen)

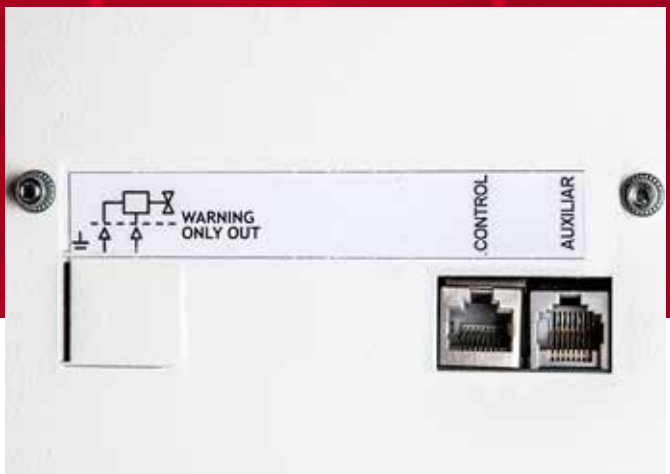

Anschluss/Schnittstelle Datenkabel

Standardmäßige Anschlussmöglichkeiten des Datenkabels und eines optionalen Magnetventils auf der Geräteoberseite durch einfaches Plug & Play. Auf Anfrage kann der Anschluss versetzt werden.

Control:
Eingang für das Datenkabel zum Bedienteil.

Auxiliar:
Ausgang zum Parallelbetrieb mit weiteren Geräten.

Doppelte Ausblaslamelle

Die Abschirmleistung der Türluftschleieranlage wird durch die Einstellung der Ausblaslamellen optimiert. Die Lamellen sind in 5 Stufen einstellbar. In der Heizperiode sollten die Ausblaslamellen 10 bis 15 Grad nach außen gerichtet sein, um ein Eindringen kalter Außenluft zu verhindern. Dagegen sollten im Sommerbetrieb die Lamellen nach innen gerichtet werden, damit ein Entweichen gekühlter Raumluft verhindert wird.

DUAL EC
EINBAUVARIANTEN

Freihängend

VORDERANSICHT

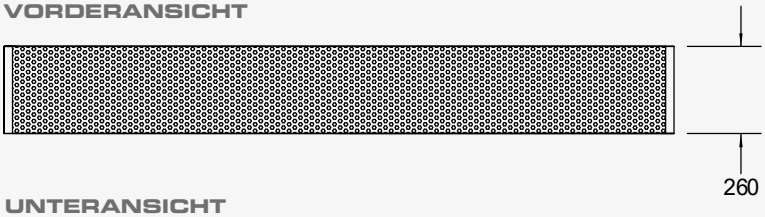

UNTERANSICHT

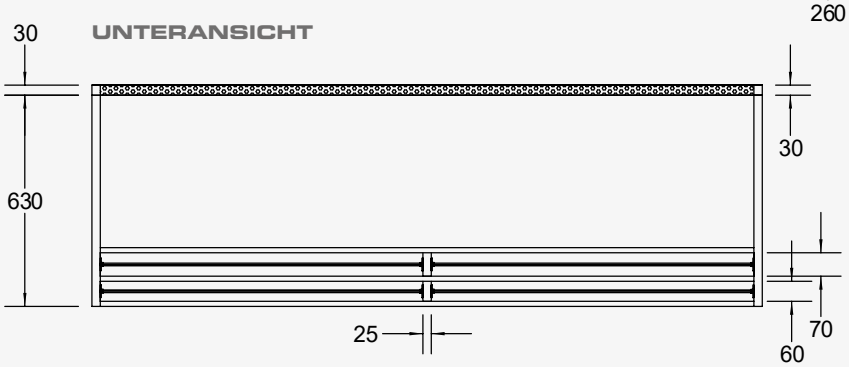

SEITENANSICHT

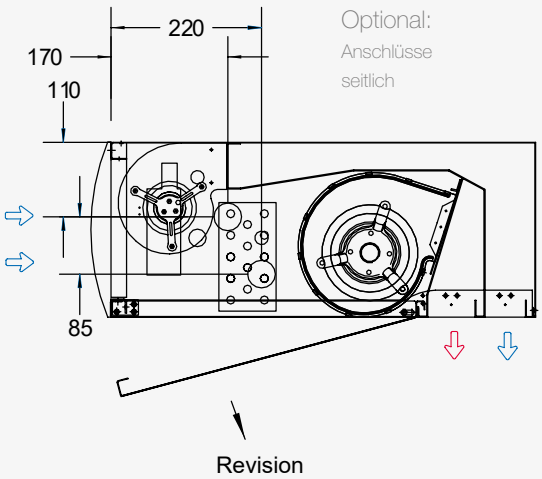

DRAUFSICHT

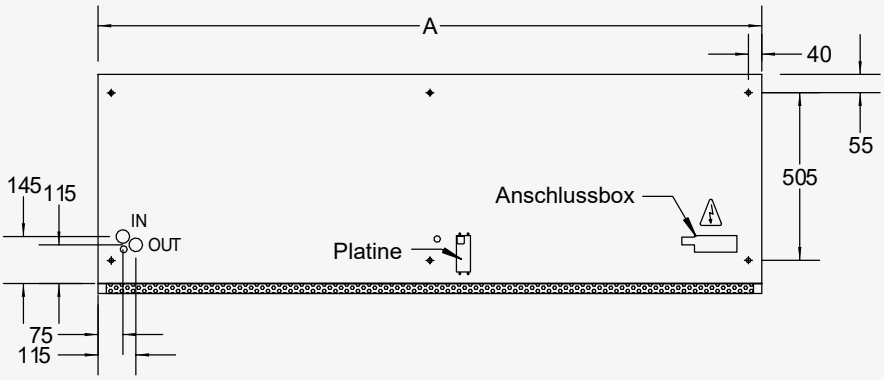

A = VARIABLE GERÄTELÄNGE

TECHNISCHE ÄNDERUNGEN VORBEHALTEN

Anschlussfertige freihängende Türluftschleieranlage zur Sichtmontage direkt über der Tür.
Umluftansaugung erfolgt stirnseitig von der Raumseite.

Kassette

VORDERANSICHT

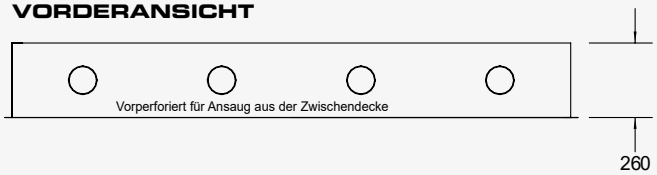

UNTERANSICHT

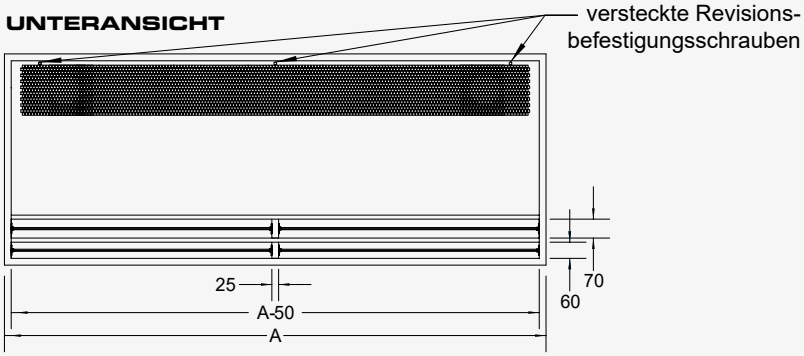

DRAUFSICHT

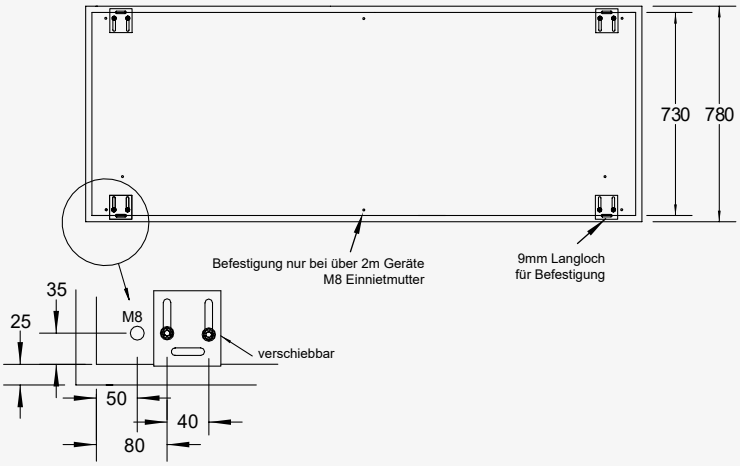

A = VARIABLE GERÄTELÄNGE

SEITENANSICHT
E-und W-Anschlüsse seitlich

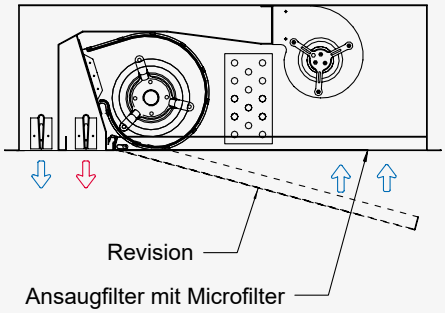

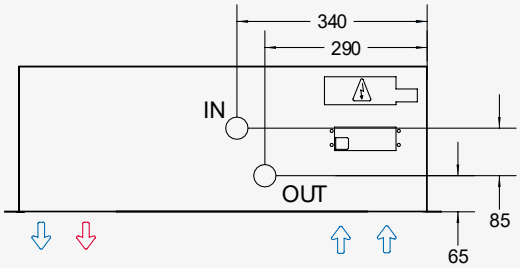

TECHNISCHE ÄNDERUNGEN VORBEHALTEN

Anschlussfertige Türluftschleieranlage mit unterseitiger Ansaugung und umlaufendem Rahmen zur deckenbündigen Montage. Umluftansaugung erfolgt unterseitig von der Raumseite. Frei zugängliche Revisionsöffnung an der Geräteunterseite.

Zwischendeckengerät

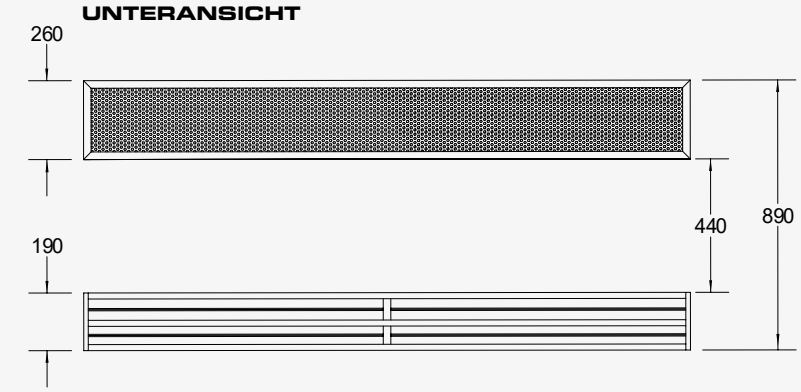

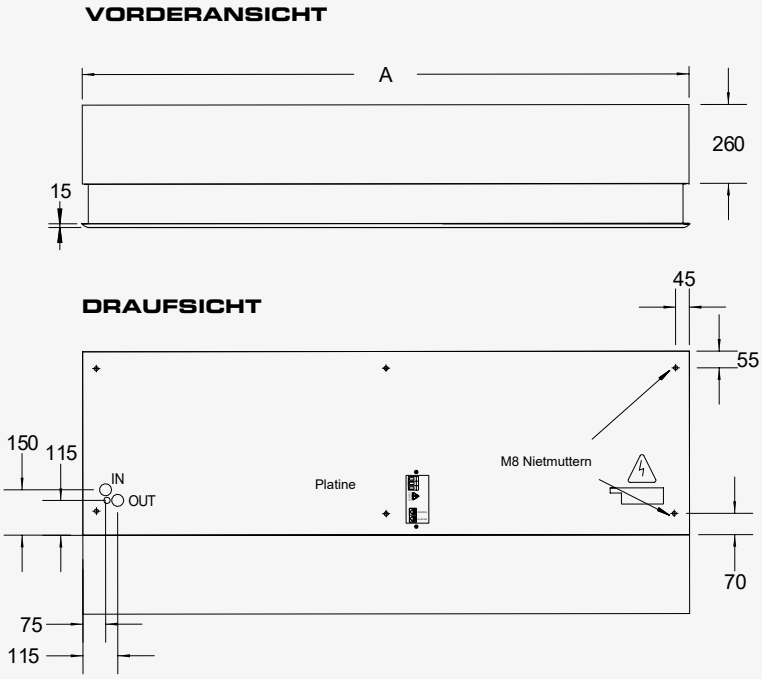

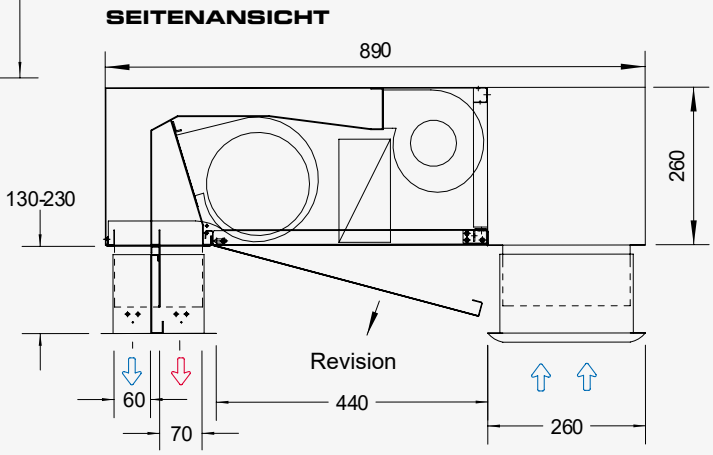

A = VARIABLE GERÄTELÄNGE

TECHNISCHE ÄNDERUNGEN VORBEHALTEN

Anschlussfertige Türluftschleieranlage mit unterseitiger Ansaugkammer, Ansaug- und Ausblasschiebestutzen zum Einbau in eine Zwischendecke. Nur Ansaug- und Ausblasgitter sind von unten sichtbar. Umluftansaugung erfolgt unterseitig von der Raumseite. ACHTUNG: Revisionsklappe auf der Geräteunterseite, daher muss die bauseitige Zwischendecke im Bereich zwischen Ansauggitter und Ausblaselement unbedingt ganzflächig demontierbar sein.

DUAL M EC

TECHNISCHE DATEN - FREIHÄNGEND / KASSETTE / ZWISCHENDECKE

Auslegung basiert auf:

empfohlenem Betriebspunkt
Ansaugtemperatur tLE = +20 °C
Ausblastemperatur tLA = +34 °C
Ausblashöhe = bis 2.70 m

Modell				M 1	M 1,5	M 2	M 2,5
Gesamtluftmenge			m^3/h	1800	2700	3600	4500
Luftmenge Umluft			m^3/h	600	900	1200	1500
Luftmenge Warmluft			m^3/h	1200	1800	2400	3000
Heizleistung	**nenn**[1]	PWW 60 / 40 °C	kW	5,7	8,5	11,3	14,2
Durchflussmenge		PWW 60 / 40 °C	m^3/h	0,25	0,37	0,49	0,62
Wasserwiderstände		PWW 60 / 40 °C	kPa	1,1	2,8	1,7	3,0
Anschlüsse Nennweite		Innengewinde	Zoll	2 x 3/4"	2 x 3/4"	2 x 3/4"	2 x 3/4"
		Vorlauf/Rücklauf	DN	20	20	20	20
EC-Ventilatoren		Spannung	V	230 / 1 / N / PE			
		Frequenz	Hz	50			
		Stromaufnahme max.	A	1,6	2,4	3,2	4,0
		Motorleistung max.	kW	0,17	0,30	0,34	0,43
Schalldruckpegel [2]		Größte Einstellung	dB (A)	58	59	60	61
Maße nach Zeichnung		Gerätelänge (A)	mm	1000	1500	2000	2500
		Gerätehöhe [3]	mm	260	260	260	260
		Gerätetiefe [4]	mm	660	660	660	660
Gewicht		Dual	kg	68	95	123	150
		Kassette	kg	75	106	136	168
		Dual-Z	kg	87	125	159	199

TECHNISCHE ÄNDERUNGEN VORBEHALTEN

1. Nennbetrieb bezogen auf Betriebspunkt (siehe oben), Ausblastemperaturregelung empfohlen.
2. gemessen in 3 m seitlichem Abstand. Schalldruckpegel können je nach Umgebungsbedingungen variieren.
3. Maß ändert sich bei Dual Z (Zwischendecken Ausführung) auf 390-490 mm.
4. Maß ändert sich bei Dual Z auf 890 mm und bei Kassette (deckenbündige Ausführung) auf 780 mm.

Voraussetzung für eine einwandfreie Funktion ist u.a. ein ausgeglichenes Druckverhältnis.

Auslegung basiert auf:

empfohlenem Betriebspunkt
Ansaugtemperatur tLE = +20 °C
Ausblastemperatur tLA = +34 °C
Ausblashöhe = bis 3.00 m

Modell				L 1	L 1,5	L 2	L 2,5
Gesamtluftmenge			m³/h	2700	3600	5100	6300
Luftmenge Umluft			m³/h	900	1200	1500	2100
Luftmenge Warmluft			m³/h	1800	2400	3600	4200
Heizleistung	**nenn**[1]	PWW 60 / 40 °C	kW	7,7	11,3	17,0	19,8
Durchflussmenge		PWW 60 / 40 °C	m³/h	0,34	0,49	0,74	0,86
Wasserwiderstände		PWW 60 / 40 °C	kPa	2,1	4,9	5,8	5,6
Anschlüsse Nennweite		Innengewinde	Zoll	2 x 3/4"	2 x 3/4"	2 x 3/4"	2 x 3/4"
		Vorlauf/Rücklauf	DN	20	20	20	20
EC-Ventilatoren		Spannung	V	230 / 1 / N / PE			
		Frequenz	Hz	50			
		Stromaufnahme max.	A	3,3	4,9	6,5	8,2
		Motorleistung max.	kW	0,39	0,59	0,78	0,98
Schalldruckpegel [2]		Größte Einstellung	dB (A)	60	61	62	63
Maße nach Zeichnung		Gerätelänge (A)	mm	1000	1500	2000	2500
		Gerätehöhe [3]	mm	260	260	260	260
		Gerätetiefe [4]	mm	660	660	660	660
Gewicht		Dual	kg	75	103	130	158
		Kassette	kg	82	114	143	176
		Dual-Z	kg	94	133	166	207

TECHNISCHE ÄNDERUNGEN VORBEHALTEN

1. Nennbetrieb bezogen auf Betriebspunkt (siehe oben), Ausblastemperaturregelung empfohlen.
2. gemessen in 3 m seitlichem Abstand. Schalldruckpegel können je nach Umgebungsbedingungen variieren.
3. Maß ändert sich bei Dual Z (Zwischendecken Ausführung) auf 390-490 mm.
4. Maß ändert sich bei Dual Z auf 890 mm und bei Kassette (deckenbündige Ausführung) auf 780 mm.

Voraussetzung für eine einwandfreie Funktion ist u.a. ein ausgeglichenes Druckverhältnis.

DUAL DX M/L EC

TECHNISCHE DATEN - FREIHÄNGEND / KASSETTE / ZWISCHENDECKE

Auslegung basiert auf:

empfohlenem Betriebspunkt
Ansaugtemperatur tLE = +20 °C
Ausblastemperatur tLA = +34 °C
Ausblashöhe DX-M = bis 2.70 m
Ausblashöhe DX-L = bis 3.00 m
Heizgastemperatur = 70 °C
Kondensationstemperatur = 50 °C
Kondensataustritt = 45 °C
Betriebsdruck = max. 45 bar

Nur Heizbetrieb möglch

Modell			DX-M 1	DX-M 1,5	DX-M 2	DX-M 2,5
Gesamtluftmenge		m^3/h	1800	2700	3600	4500
Luftmenge Umluft		m^3/h	600	900	1200	1500
Luftmenge Warmluft		m^3/h	1200	1800	2400	3000
Leistung [1]	Heizleistung DX	kW	5,6	8,5	11,3	14,1
Druck- u. Saugleitung	Anschlüsse	mm	10/16	10/16	10/18	10/22
EC-Ventilatoren [3]	Spannung	V	230 / 1 / N / PE			
	Frequenz	Hz	50			
	Stromaufnahme max.	A	1,6	2,4	3,2	4,0
	Motorleistung max.	kW	0,17	0,30	0,34	0,43
Schalldruckpegel [2]	Größte Einstellung	dB (A)	58	59	60	61
Maße nach Zeichnung	Gerätelänge (A)	mm	1000	1500	2000	2500
	Gerätehöhe	mm	260	260	260	260
	Gerätetiefe	mm	660	660	660	660
Gewicht	Dual DX	kg	74	102	131	159
	Kassette	kg	76	108	139	172
	Dual-Z	kg	88	127	162	203

Modell			DX-L 1	DX-L 1,5	DX-L 2	DX-L 2,5
Gesamtluftmenge		m^3/h	2700	3600	5100	6300
Luftmenge Umluft		m^3/h	900	1200	1500	2100
Luftmenge Warmluft		m^3/h	1800	2400	3600	4200
Leistung [1]	Heizleistung DX	kW	8,5	11,5	17,3	20,0
Druck- u. Saugleitung	Anschlüsse	mm	10/16	10/18	10/22	10/22
EC-Ventilatoren [3]	Spannung	V	230 / 1 / N / PE			
	Frequenz	Hz	50			
	Stromaufnahme max.	A	3,3	4,9	6,5	8,2
	Motorleistung max.	kW	0,39	0,59	0,78	0,98
Schalldruckpegel [2]	Größte Einstellung	dB (A)	60	61	62	63
Maße nach Zeichnung	Gerätelänge (A)	mm	1000	1500	2000	2500
	Gerätehöhe	mm	260	260	260	260
	Gerätetiefe	mm	660	660	660	660
Gewicht	Dual DX	kg	81	110	138	167
	Kassette	kg	83	116	146	180
	Dual-Z	kg	95	135	169	211

TECHNISCHE ÄNDERUNGEN VORBEHALTEN

1. Nennbetrieb bezogen auf Betriebspunkt (siehe oben).
2. gemessen in 3 m seitlichem Abstand. Schalldruckpegel können je nach Umgebungsbedingungen variieren.
3. Steuerspannung 0-10 V.

Voraussetzung für eine einwandfreie Funktion ist u.a. ein ausgeglichenes Druckverhältnis.

promod

TEKADOOR®

SILENCIO EC
SILENCIO COLUM EC

DER GERÄUSCHARME TÜRLUFTSCHLEIER

SILENCIO EC

DER GERÄUSCHARME TÜRLUFTSCHLEIER

+ Design-Stahl-Verbundkonstruktion
hochwertig pulverbeschichtet oder mit Edelstahlverkleidung

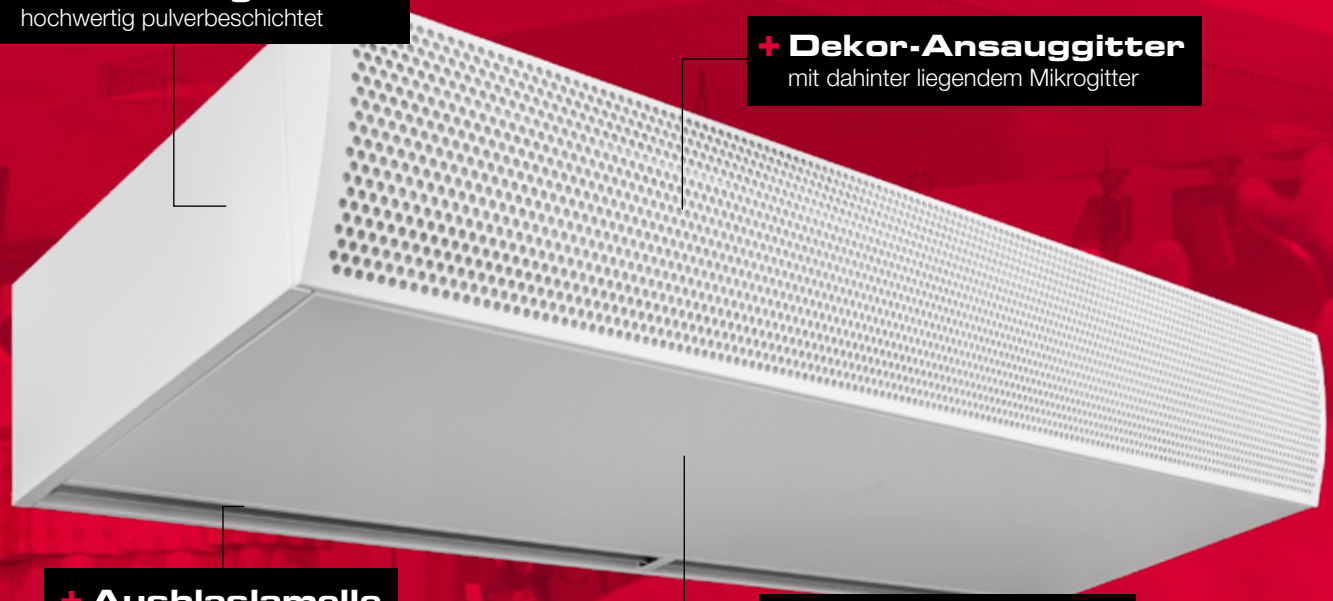

Einsatzmöglichkeiten

Silencio EC und Silencio Colum EC kommen bei akustisch sensiblen Eingangsbereichen, z.B. in der Nähe von Arbeitsplätzen, zum Einsatz. Montagefertige Umluftgeräte mit vielen Einsatzmöglichkeiten und Einbauvarianten.
Silencio EC - freihängend oder als deckenbündiges Kassetten-Gerät mit unterseitiger Ansaugung.
Silencio Colum EC - stehende Design-Variante. Dabei überzeugt das stehende Silencio-Colum EC nicht nur durch einen geräuscharmen Betrieb sondern auch durch das runde Design. Die nach Standard RAL frei wählbare Pulverbeschichtung oder eine Edelstahlverkleidung passen sich hervorragend dem vorhandenen Eingangsbereich an.

Das Besondere

Sowohl Silencio EC und Silencio Colum EC zeichnen sich durch einen geringeren Schalldruckpegel verglichen mit anderen Standardgeräten aus. Die Verkleidungsbleche und Ventilatorgehäuse sind schallabsorbierend gedämmt. Niedertourig arbeitende Ventilatoren sowie veränderte Wärmetauscher bewirken eine weitere Verringerung des Schalldruckpegels.

Das Gehäuse

Silencio EC - selbsttragendes und im Sichtbereich schraubenloses Stahlblechgehäuse. Hochwertige Pulverbeschichtung standardmäßig in RAL 9016 (verkehrsweiß). Andere Farbgebung möglich. Revisionsklappe blind hinter dem Ansauggitter verschraubt. 5-fach verstellbare und mit der Unterseite des Gerätes bündig abschließende, aerodynamisch optimierte ALU-Ausblaslamelle. Ansauggitter aus Lochblech mit dahinterliegendem Mikrogitter als Ansaugfilter. **Silencio Colum EC** - selbsttragende Stahl-Verbundkonstruktion in zylindrischer Bauform mit zweigeteilter Stahlblech-/ oder Edelstahlverkleidung (240er Korn geschliffen) in rund gewalzter Ausführung. Im Sichtbereich schraubenlos und ohne Nietverbindungen. Ansauggitter pulverbeschichtet im Gerätefarbton oder Edelstahlausführung, bestehend aus einem Lochblech mit dahinter liegendem Mikrogitter für eine servicefreundliche Anwendung. Aluminium-Ausblaslamellen für einen stufenlos verstellbaren, gleichgerichteten Luftstrahl.

Heizmedium PWW

Wärmetauscher für unterschiedliche Temperaturen für Normaltemperatur PWW 70/50°C und Niedertemperatur PWW 60/40°C, andere Temperaturen auf Anfrage.

Vorteile auf einen Blick

- Made in Germany
- ErP konform / EC-Ventilatoren
- Besonders geräuscharm
- Robustes selbsttragendes Stahlblechgehäuse
- Individuelle Farbe nach Standard-RAL wählbar / alternativ Edelstahlausführung
- Individuelle Gerätelängen bis 2500 mm
- Servicefreundlich durch filterloses Mikroansauggitter
- Einfache Montage
- Aerodynamisch optimierte Ausblaslamelle

Wartung

Servicefreundliche Reinigung (Mikrogitter) ohne Geräteöffnung durch einfaches Absaugen des Ansauggitters.
Silencio EC - blind verschraubte und gesicherte Revisionsöffnung (einseitig scharniert) an der Geräteunterseite - leicht zu öffnen.
Silencio Colum EC - zur Öffnung des Revisionsbleches muss zuvor das Ansauggitter gelöst werden. Dazu ist eine Kreuzschraube am oberen Ende des Ansauggitters zu entfernen. Danach kann das Ansauggitter aus dem unteren Rahmen entnommen werden.

EC-Ventilatoren

Der Wirkungsgrad der von Tekadoor verwendeten EC-Ventilatoren liegt im Teillastbetrieb bei >90% und damit ca. 30-35% höher als bei herkömmlichen AC-Ventilatoren. Dadurch werden nicht nur die Effizienz gesteigert, sondern auch die Betriebskosten gesenkt. Die einzeln angetriebenen EC-Ventilatoren mit integriertem Motorschutz sind doppelseitig ansaugend, vibrationsfrei gelagert und werden durch ein PWM - Signal (Pulsweitenmodulation) angesteuert. Sie entsprechen nicht nur der Richtlinie ErP sondern übertreffen diese Norm sogar.

Montage

Silencio EC - einfache Montage durch auf der Geräteoberseite eingelassene Nietmuttern (M8) und optional erhältliches Montagematerial. In der Standardausführung braucht das Gerät für den Elektroanschluss nicht geöffnet werden. Anschlussklemmen für die Spannungsversorgung sowie die Steckverbindungen für das Schaltgerät und den Parallelbetrieb sind von außen zugänglich.
Silencio Colum EC - stehende Ausführung: Die problemlose Montage erfolgt über Bohrungen in der Bodenplatte direkt auf dem Fertigfußboden. Für die unsichtbare Energieversorgung von unten befinden sich entsprechende Bohrungen in der Bodenplatte. Optional: Energieversorgung auch von oben möglich.

Steuerung

Elektronische TEKADOOR-Steuerung CAT300, mehrsprachig, multifunktional u.a. mit optionaler ModBus-Schnittstelle. Standardmäßig vorgesehen für die Geräte mit PWW- und Elektro-Heizung ist ein 20m vorkonfektioniertes, abgeschirmtes Datenkabel enthalten. Die wahlweise stufenlose oder 5-stufige Steuerung CAT300 beinhaltet serienmäßig eine Hand/Automatik und eine Sommer/Winterumschaltung. Mit der standardmäßig eingebauten Wochenschaltuhr können pro Woche 12 unterschiedliche Schaltzeiten programmiert werden. Für den Winter-Betrieb kann optional ein Magnetventil bis 2,5 A angeschlossen werden.
Bei Elektro-Heizung kann die Luftmenge 5-stufig und die Heizleistung in Abhängigkeit der Ventilatorstufen, 3-stufig manuell gewählt werden.
Für die Ansteuerung über eine bauseitige GLT bzw. DDC stehen ein Freigabekontakt und potentialfreie Betriebs- und Störmeldungen zur Verfügung. Eine Parallelschaltung von max. 10 Geräten als Master-Slave ist möglich.
Ausführliche Beschreibung auf Seiten 192 und 195.

SILENCIO EC

DETAILS

Anschlüsse

Heizungsanschlüsse – Vor- und Rücklauf DN 32 - standardmäßig auf der linken Geräteoberseite (Silencio EC) bzw. seitlich (Silencio Kassette EC) zum problemlosen Anschluss an das bauseitige Heizungssystem. Optional können die Anschlüsse auch versetzt werden.

Anschlussbox

Einfacher Elektroanschluss durch Anschlussbox (Spannungsversorgung 230 V/50Hz) auf der Geräteoberseite (Silencio EC) bzw. seitlich (Silencio Kassette EC). Optional können die Anschlüsse auch versetzt werden.

Anschluss/Schnittstelle Datenkabel

Standardmäßige Anschlussmöglichkeiten des Datenkabels und eines optionalen Magnetventils auf der Geräteoberseite durch einfaches Plug & Play. Auf Anfrage kann der Anschluss versetzt werden.

Control:
Eingang für das Datenkabel zum Bedienteil.

Auxiliar:
Ausgang zum Parallelbetrieb mit weiteren Geräten.

Ausblaslamelle

Die Abschirmleistung der Türluftschleieranlage wird durch die Einstellung der Ausblaslamelle optimiert. Die Lamelle ist in 5 Stufen einstellbar. In der Heizperiode sollte die Ausblaslamelle 10 bis 15 Grad nach außen gerichtet sein, um ein Eindringen kalter Außenluft zu verhindern. Dagegen sollte im Sommerbetrieb die Lamelle nach innen gerichtet werden, damit ein Entweichen gekühlter Raumluft verhindert wird.

SILENCIO COLUM EC

DETAILS

Anschlüsse
stehende Ausführung.

Heizungsanschlüsse – Vor- und Rücklauf- zum problemlosen Anschluss an das bauseitige Heizungssystem.

Anschlüsse: wahlweise von unten oder oben, innerhalb des Türluftschleiers.

Anschlussbox

Einfacher Elektroanschluss der Spannungsversorgung 230V/50Hz durch innenliegende Anschlussbox.

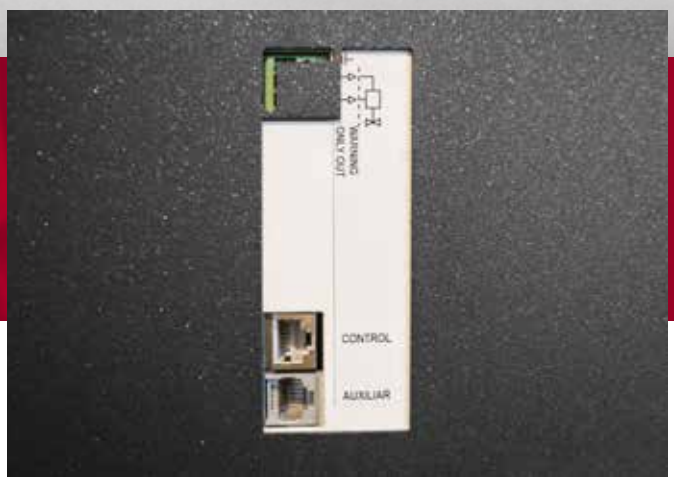

Anschluss/Schnittstelle Datenkabel

Standardmäßige Anschlussmöglichkeiten des Datenkabels und eines optionalen Magnet- oder thermoelektrischen Absperrventils innerhalb des Gerätes.
Einfaches Plug & Play der Datenkabel.

Control:
Eingang für das Datenkabel zum Bedienteil.

Auxiliar:
Ausgang zum Parallelbetrieb mit weiteren Geräten.

Ausblaslamellen

Aluminium-Ausblaslamellen (Tropfenprofil), je nach Baureihe in doppelter oder mehrfacher Ausführung für stufenlos verstellbaren, gleichgerichteten Luftstrahl. In der Heizperiode sollten die Lamellen 10 bis 15 Grad nach außen gerichtet sein, um ein Eindringen kalter Außenluft zu verhindern. Dagegen sollten im Sommerbetrieb die Lamellen nach innen gerichtet werden, damit ein Entweichen gekühlter Raumluft verhindert wird.

Freihängend

UNTERANSICHT

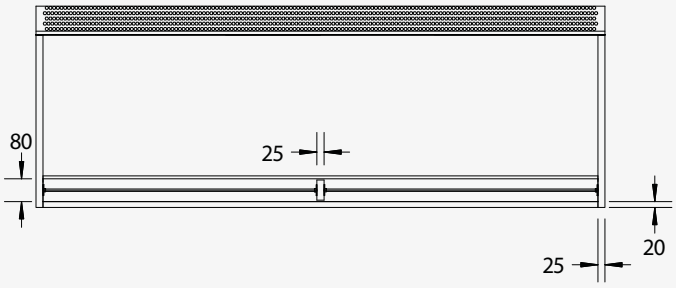

SEITENANSICHT

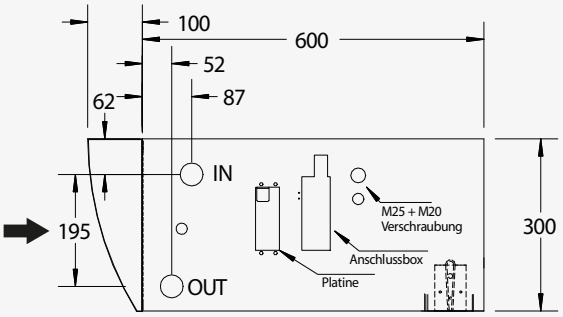

VORDERANSICHT

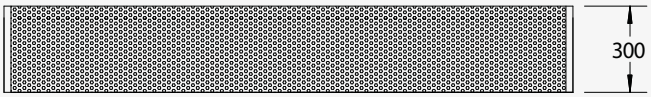

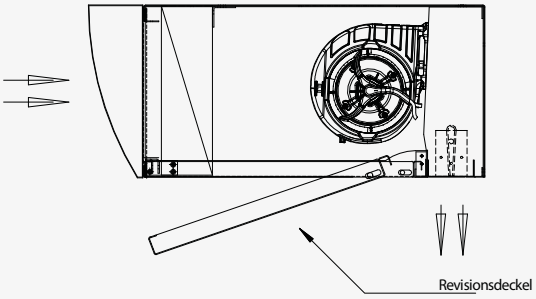

DRAUFSICHT

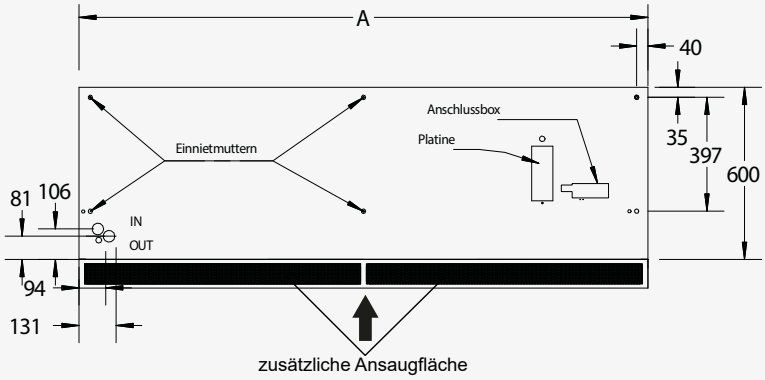

A = VARIABLE GERÄTELÄNGE

TECHNISCHE ÄNDERUNGEN VORBEHALTEN

Anschlussfertige freihängende Türluftschleieranlage zur Sichtmontage direkt über der Tür.
Umluftansaugung erfolgt stirnseitig von der Raumseite.

Kassette

VORDERANSICHT

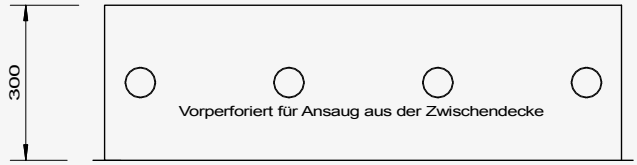

UNTERANSICHT

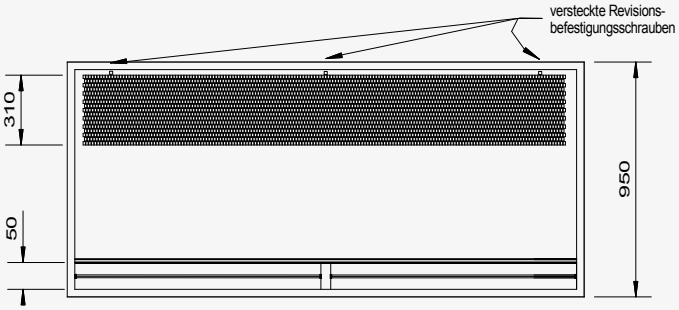

DRAUFSICHT

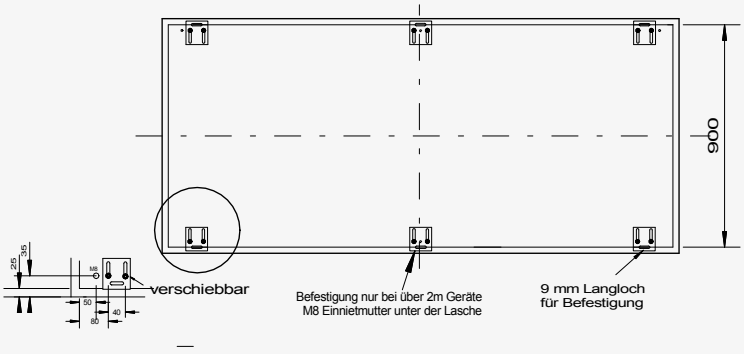

SEITENANSICHT

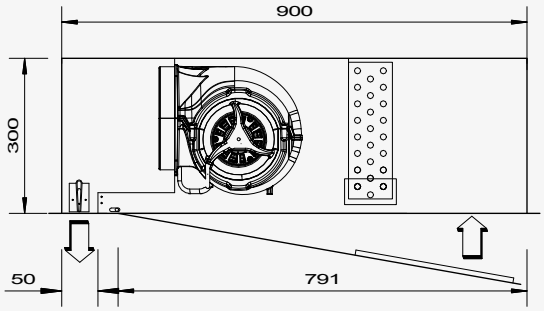

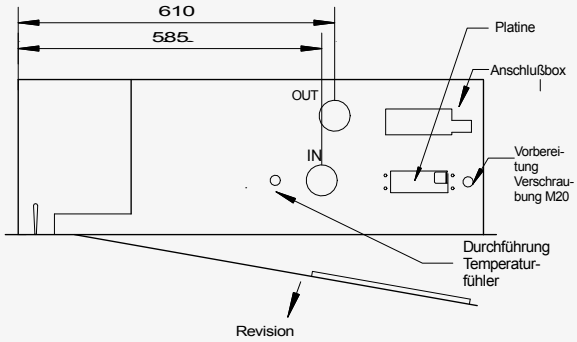

A = VARIABLE GERÄTELÄNGE

TECHNISCHE ÄNDERUNGEN VORBEHALTEN

Anschlussfertige Türluftschleieranlage mit unterseitige Ansaugung für deckenbündige Montage.
Umluftansaugung erfolgt unterseitig von der Raumseite. Frei zugängliche Revisionsöffnung.

Stehend

Aufstellung links oder rechts

AUSBLASSEITE

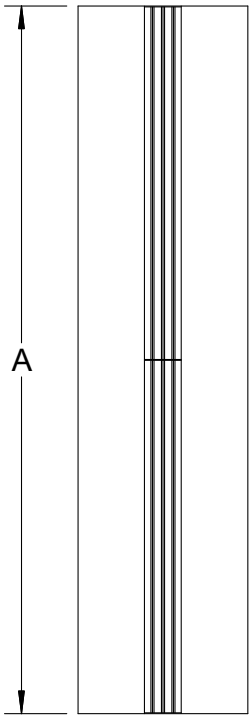

ANSAUGSEITE

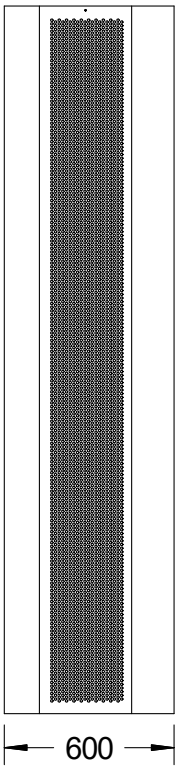

DRAUFSICHT

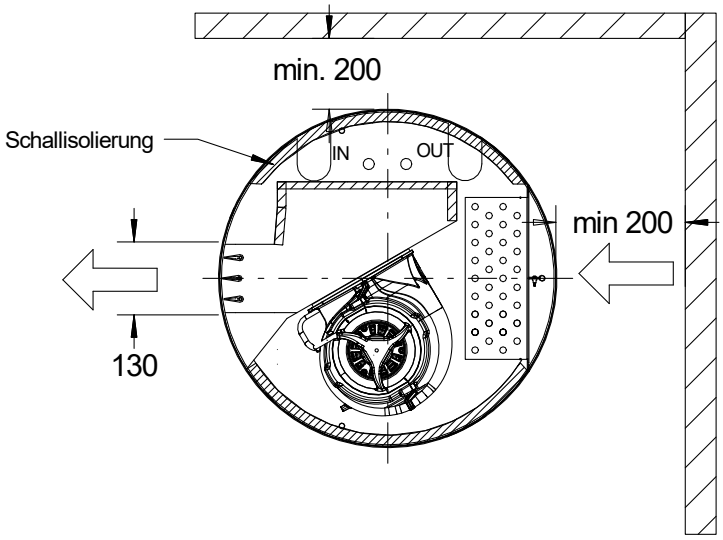

A = VARIABLE GERÄTELÄNGE

TECHNISCHE ÄNDERUNGEN VORBEHALTEN

Anschlussfertige Türluftschleieranlage für Umluftbetrieb zur seitlichen Aufstellung.

SILENCIO

SILENCIO KASETTE L EC
TECHNISCHE DATEN

Auslegung basiert auf:

empfohlenem Betriebspunkt
Ansaugtemperatur tLE = +20 °C
Ausblastemperatur tLA = +33 °C
Ausblashöhe = bis 2.80 m

SILENCIO EC			L 1	L 1,5	L 2	L 2,5
Luftmenge max:		m³/h	1760	2640	4400	5280
Heizleistung nenn[1]	PWW 60 / 40 °C	kW	7,6	11,65	18,83	23,12
Durchflussmenge	PWW 60 / 40 °C	m³/h	0,37	0,55	0,74	0,92
Wasserwiderstände	PWW 60 / 40 °C	kPa	5,4	4,6	9,0	2,3
Anschlüsse Nennweite	Innengewinde	Zoll	2 x 1 1/4"	2 x 1 1/4"	2 x 1 1/4"	2 x 1 1/4"
	Vorlauf/Rücklauf	DN	32	32	32	32
EC-Ventilatoren	Spannung	V	230 / 1 / N / PE			
	Frequenz	Hz	50			
	Stromaufnahme max.	A	1,2	1,5	1,9	2,3
	Motorleistung max.	kW	0,25	0,30	0,40	0,50
Schalldruckpegel [2]	Größte Einstellung	dB (A)	48	49	50	51
Maße nach Zeichnung	Gerätelänge (A)	mm	1000	1500	2000	2500
	Gerätehöhe	mm	300	300	300	300
	Gerätetiefe [3]	mm	700 / 900	700 / 900	700 / 900	700 / 900
Gewicht	Silencio EC	kg	60	80	100	120
	Silencio Kassette EC	kg	75	110	130	150

TECHNISCHE ÄNDERUNGEN VORBEHALTEN

1. Nennbetrieb bezogen auf Betriebspunkt (siehe oben), Ausblastemperaturregelung empfohlen.
2. gemessen in 3 m seitlichem Abstand.
3. Maß ändert sich bei Silencio Kassette EC von 700 auf 900 mm.

DX-Wärmetauscher für den Betrieb mit Wärmepumpen auf Anfrage.

Voraussetzung für eine einwandfreie Funktion ist u.a. ein ausgeglichenes Druckverhältnis.

Auslegung basiert auf:

empfohlenem Betriebspunkt
Ansaugtemperatur tLE = +20 °C
Ausblastemperatur tLA = +33 °C
Abschirmweite = bis 2.80 m

SILENCIO COLUM EC			2	2,5
Luftmenge max.		m^3/h	4400	5280
Heizleistung nenn[1]	PWW 60/40 °C	kW	18,83	23,12
Durchflussmenge	PWW 60/40 °C	m^3/h	0,74	0,92
Wasserwiederstand	PWW 60/40 °C	kPa	9,0	2,3
Anschlüsse Nennweite	Innengewinde	Zoll	2 x 1 1/4"	2 x 1 1/4"
	Vorlauf/Rücklauf	DN	32	32
EC-Ventilatoren	Spannung	V	230 / 1 / N / PE	
	Frequenz	Hz	50	
	Stromaufnahme max.	A	1,9	2,3
	Motorleistung max.	kW	0,4	0,5
Schalldruckpegel[2]	Größte Einstellung	dB(A)	52	53
Maße nach Zeichnung	Gerätehöhe/-breite (A)	mm	2000	2500
	Durchmesser	mm	600	600
Gewicht		kg	125	145

TECHNISCHE ÄNDERUNGEN VORBEHALTEN

1. Nennbetrieb bezogen auf Betriebspunkt (siehe oben), Ausblastemperaturregelung empfohlen.
2. gemessen in 3 m seitlichem Abstand. Schalldruckpegel können je nach Umgebungsbedingungen variieren.

Voraussetzung für eine einwandfreie Funktion ist u.a. ein ausgeglichenes Druckverhältnis.

TEKADOOR®

SECON

STANDARD-LUFTSCHLEIER

SECON
STANDARD-LUFTSCHLEIER

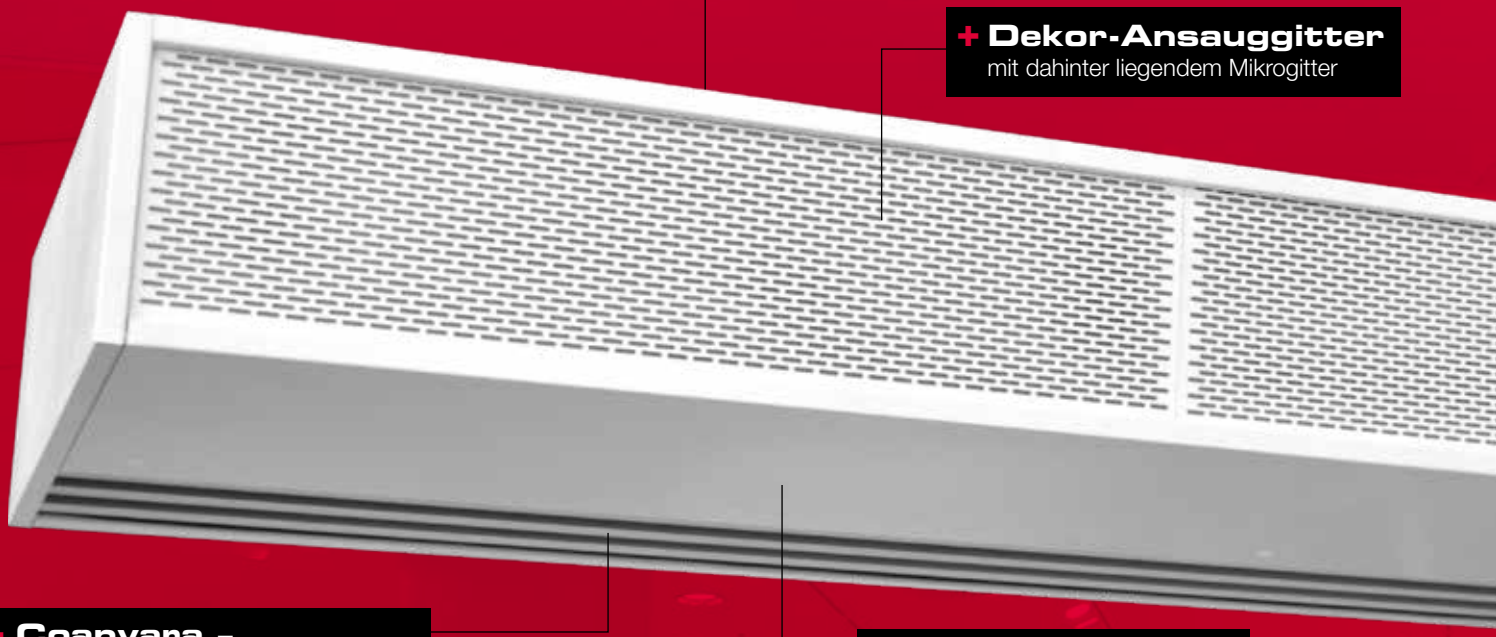

Einsatzmöglichkeiten

Secon ist der kompakte Türluftschleier zur optimalen Abschirmung im Sichtbereich größerer Türen und Tore (Malls, Shops, Baumärkte, EKZ), die eine wirkungsvolle Reduzierung von Zuglufterscheinungen fordern. Montagefertiges Gerät für 3 verschiedene Einbauvarianten: freihängend, deckenbündig oder als Zwischendeckenausführung.

Das Besondere

Secon ist in 2 Ausführungen erhältlich. SLW - für kleinere und mittlere Eingänge mit ausgeglichenem Druckverhältnis und ULW – für größere Türen und schwierige Eingangssituationen. Bei der SLW-Standardluftwalze erfolgt die Umluftansaugung von der Raumseite und der Luftaustritt unmittelbar an der Türe. Dagegen wird bei der ULW-Ausführung (umgedrehte Luftwalze) die Mischluft im Türbereich angesaugt und auf der Raumseite ausgeblasen. Der Luftaustritt erfolgt jeweils über die Coanvara-Ausblasdüse, ein Mehrfach-Düsensystem mit optimierten, tropfenförmigen Profilflanken. Durch das Zusammenführen der Einzelstrahlen nach dem Coandaeffekt entsteht ein überbreiter, homogener Luftstrahl. Die bewusst lang gestalteten, parallel in beide Richtungen stufenlos verstellbaren (bis zu 40°) Profilflanken wirken als Gleichrichter und gewähren einen gewünscht niedrigen Strahlaufladungsfaktor, der die gewählte Ausblastemperatur sehr weit in den Bodenbereich trägt und damit wirkungsvoll ein Auskühlen der Räumlichkeit verhindert. Dadurch kommt die ausgeblasene Luftmenge mit einer geringeren Erwärmung aus als herkömmliche Luftschleier.

Das Gehäuse

Selbsttragendes und im Sichtbereich schraubenloses Stahlblechgehäuse. Hochwertige Pulverbeschichtung standardmäßig in RAL 9016 (Verkehrsweiß). Andere Farbgebung möglich. Ansauggitter mit dahinterliegendem Mikrogitter als Ansaugfilter für eine servicefreundliche Anwendung, zur leichten Reinigung ohne Hilfsmittel abnehmbar. Revisionsklappe einseitig scharniert und mit Vorreibern zu öffnen. Die Coanvara-Düse schließt bündig mit der Unterseite des Gerätes ab.

Heizmedien

Wärmetauscher für unterschiedliche Heizmedien

PWW: für Normaltemperatur PWW 70/50°C und Niedertemperatur PWW 60/40°C, andere Temperaturen auf Anfrage.
Hochwertige Wärmetauscher aus Kupferrohr, mit aufgepressten, extra starken Aluminiumlamellen.

Vorteile auf einen Blick

- Made in Germany
- ErP konform
- Robustes, selbsttragendes Stahlblechgehäuse, pulverbeschichtet
- Individuelle Farbe nach Standard-RAL wählbar (Standard RAL9016)
- Gerätelängen bis 3000 mm
- Servicefreundlich durch Ansauggitter mit Mikrogitter
- Coanvara-Ausblasdüse für stufenlose, parallele Verstellung des Ausblaswinkels
- Große Wurfweite, geringe Geräuschentwicklung, optimale Abschirmung
- Einfache Montage

Die Ventilatoren

Standardmäßig ausgestattet mit einzeln angetriebenen, effizienten ErP konformen AC- und EC-Ventilatoren von ebm-papst (doppelseitig ansaugend, wartungsfrei, vibrationsfrei gelagert, mit herausgeführten Thermokontakten als Motorschutz).
Die Ventilatoren befinden sich (nach Öffnung der Revisionsklappe) auf einer nach unten ausziehbaren Motorplatte.

Montage

Einfache Montage durch auf der Oberseite des Gerätes eingelassene Nutschienen mit verschiebbaren Nutsteinen (M10), die ein Ausjustieren der Geräteposition während der Montage vereinfachen. In der Standardausführung braucht das Gerät für den Elektroanschluss nicht geöffnet werden. Anschlussklemmen für die Spannungsversorgung sowie die Steckverbindungen für das Schaltgerät und den Parallelbetrieb sind von außen zugänglich. (Plug&Play)

Wartung

Servicefreundliche Reinigung (Mikrogitter) ohne Geräteöffnung durch einfaches Absaugen des Ansauggitters.
Durch Vorreiber geschlossene und gesicherte Revisionsöffnung (einseitig scharniert) an der Geräteunterseite - leicht zu öffnen.

Steuerung

Elektronische TEKADOOR-Steuerung CAT300, mehrsprachig, multifunktional u.a. mit optionaler ModBus-Schnittstelle. Standardmäßig vorgesehen für die Geräte mit PWW- und Elektro-Heizung ist ein 20m vorkonfektioniertes, abgeschirmtes Datenkabel enthalten. Die wahlweise stufenlose oder 5-stufige Steuerung CAT300 beinhaltet serienmäßig eine Hand/Automatik und eine Sommer/Winterumschaltung. Mit der standardmäßig eingebauten Wochenschaltuhr können pro Woche 12 unterschiedliche Schaltzeiten programmiert werden. Für den Winter-Betrieb kann optional ein Magnetventil bis 2,5 A angeschlossen werden.
Bei Elektro-Heizung kann die Luftmenge 5-stufig und die Heizleistung in Abhängigkeit der Ventilatorstufen, 3-stufig manuell gewählt werden.
Für die Ansteuerung über eine bauseitige GLT bzw. DDC stehen ein Freigabekontakt und potentialfreie Betriebs- und Störmeldungen zur Verfügung. Eine Parallelschaltung von max. 10 Geräten als Master-Slave ist möglich.

Ausführliche Beschreibung auf Seiten 192 und 195.

SECON
DETAILS

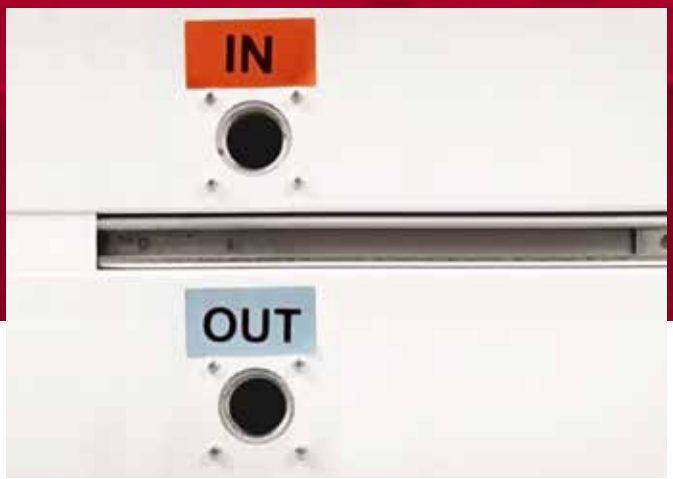

Anschlüsse

Heizungsanschlüsse – Vor- und Rücklauf –
zum problemlosen Anschluss an das bauseitige Heizungssystem.
(Dimension der Innengewinde entsprechend Baureihe).
Standardmäßig auf der linken Geräteoberseite zum
problemlosen Anschluss an das bauseitige Heizungssystem.
Optional können die Anschlüsse auch versetzt werden.

Anschlussbox

Einfacher Elektroanschluss durch Anschlussbox (Spannungsversorgung 230V/50Hz) auf der Geräteoberseite. Optional können die Anschlüsse auch versetzt werden.

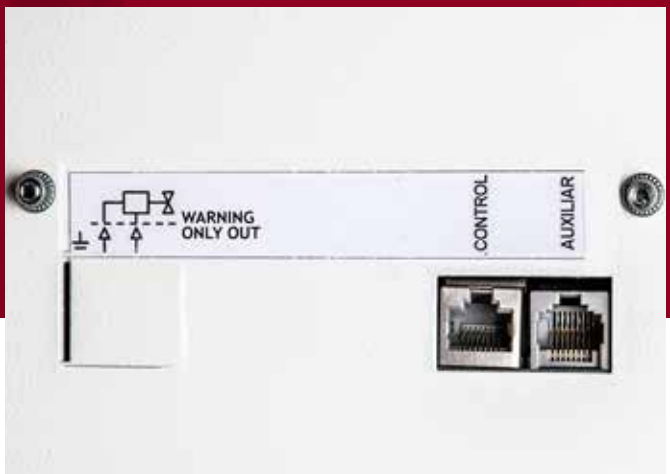

Anschluss/Schnittstelle Datenkabel

Standardmäßige Anschlussmöglichkeiten des Datenkabels und eines optionalen Magnetventils auf der Geräteoberseite durch einfaches Plug & Play. Auf Anfrage kann der Anschluss versetzt werden.

Control:
Eingang für das Datenkabel zum Bedienteil.

Auxiliar:
Ausgang zum Parallelbetrieb mit weiteren Geräten.

Coanvara-Ausblasdüse

Mehrfach-Düsensystem mit optimierten, tropfenförmigen Profilflanken (stufenlos parallel verstellbar in beide Richtungen bis zu 40°).

SLW (Standard-Luftwalze)

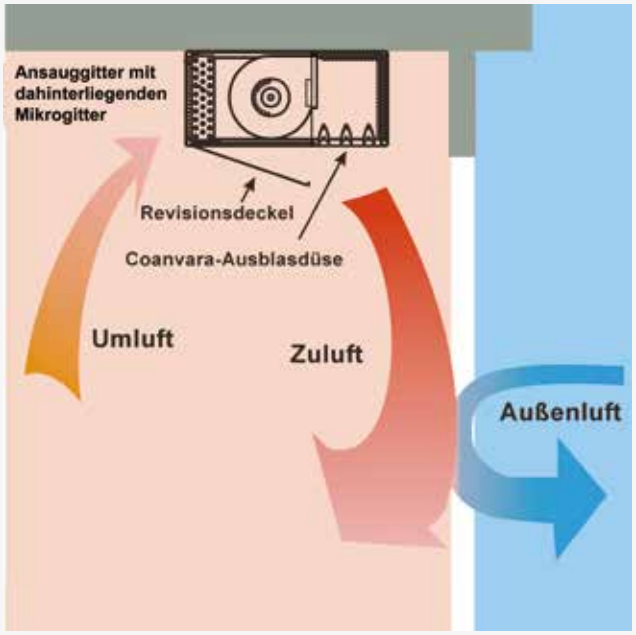

Umluftansaugung aus dem Raum, Luftausblas in Türnähe. Die Luftwalze schirmt den Türbereich ab und vermischt sich mit evtl. eintretender Kaltluft. Sie dreht ins Rauminnere ab und dann zum Ansauggitter zurück und wird somit (teilweise) erneut angesaugt.

ULW (umgedrehte Luftwalze)

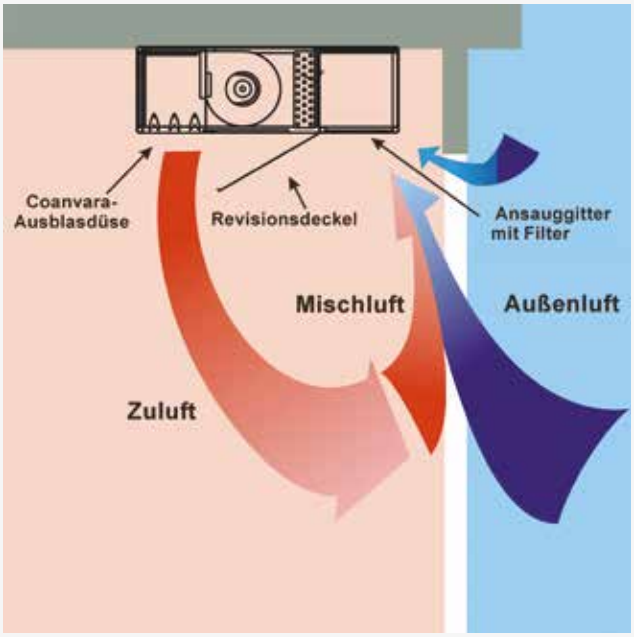

Mischluftansaugung im Türbereich. Luftausblas im Raum. Die Luftwalze schirmt den Türbereich in Bodennähe gegen eindringende Kaltluft ab und dreht vom Raum weg. Durch den Außenluftanteil der angesaugten Mischluft ensteht ein Überdruck. Ein Frostschutzthermostat ist erforderlich.

SLW Thermographie

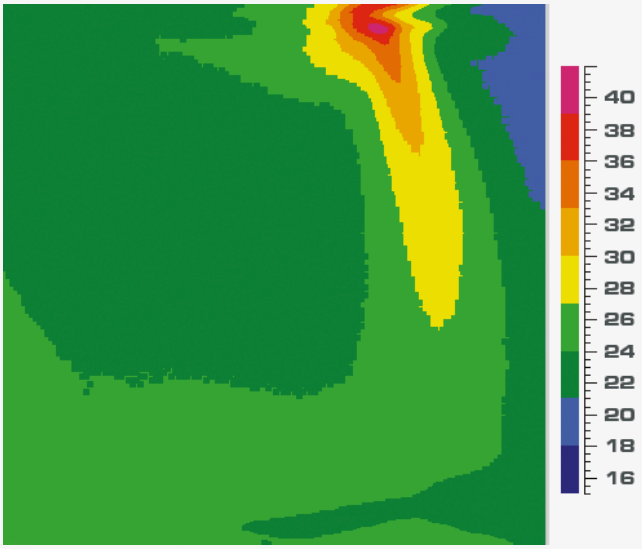

Musterbeispiel Thermographie (SLW)

ULW Thermographie

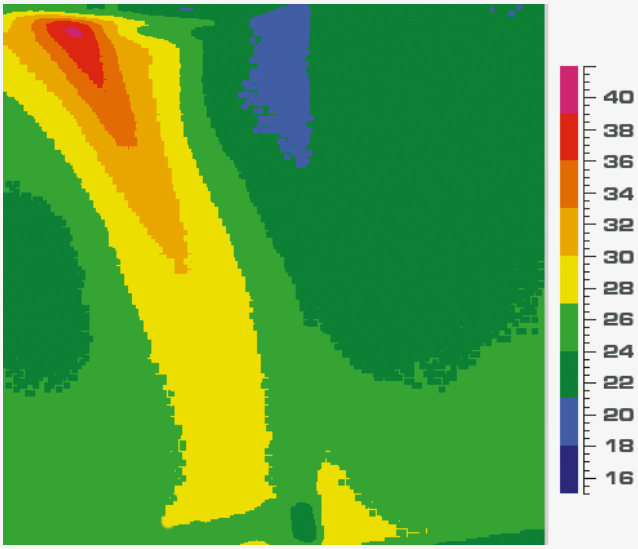

Musterbeispiel Thermographie (ULW)

Prinzipielle Darstellung des Luftschleiers auf der Strahlachse

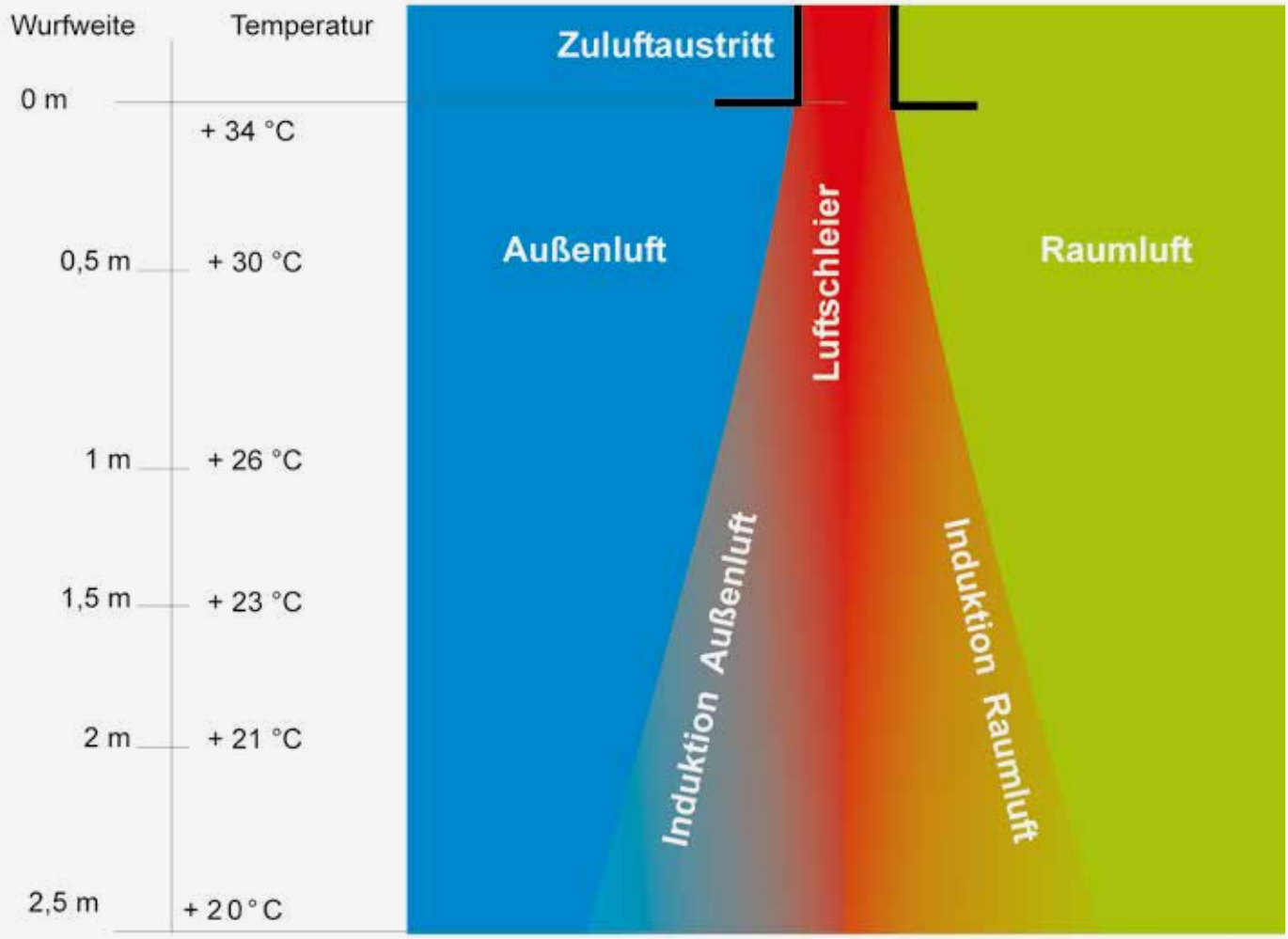

Die mit einer Ausblastemperatur von z.B. + 34 °C (tLA) ausgeblasene Luftmenge (V0) induziert - je nach Mischungsfaktor (m), vom Austritt an - von beiden Seiten des Strahles die Umgebungsluft. Im Türbereich sind das hier Außen- und Raumluftanteile. Durch dieses physikalische Faktum wächst die Anfangsluftmenge auf eine im Strahl bewegte Gesamtluftmenge an. Sowohl die Ausblasgeschwindigkeit des Luftstrahles als auch die Anfangstemperatur nehmen dabei ab. Bei unseren Türluftschleiergeräten werden die technischen Parameter so berechnet, dass einerseits nach der gewünschten Strahllänge noch eine Restgeschwindigkeit von ca. 1,5 m/s – 2 m/s oder mehr, anderseits noch die Raumtemperatur, also etwa + 20°C, vorhanden ist.

Freihängend

VORDERANSICHT

UNTERANSICHT

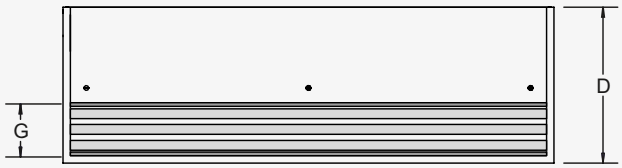

DRAUFSICHT

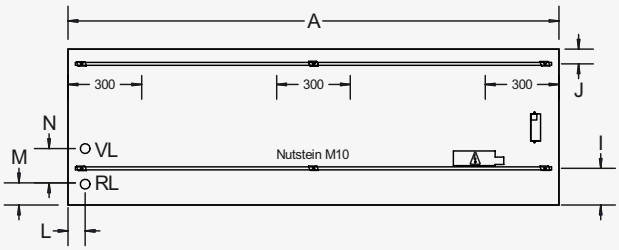

SEITENANSICHT/SCHNITT

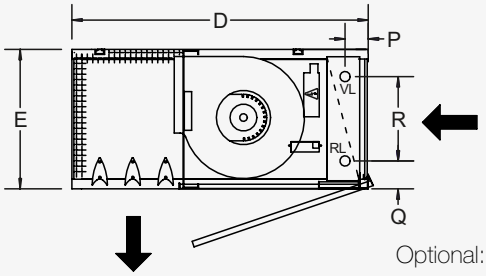

Optional:
Anschlüsse seitlich

Technische Maße

(Freihängend)

A	Längenmaß variabel	
D	765	815
E	360	390
F	300	330
G	240	260
I	150	160
J	60	60
L	70	70
M	90	100
N	180	180
P	150	150
Q	70	95
R	230	250

Zeichenerklärung

Technische Maße

(AK-Freihängend/Deckenbündig und Z-Zwischendecke)

Modell	**3000**	**4000**
A	Längenmaß variabel	
D	1095	1175
E	360	390
F	300	330
G	240	260
J	60	60
K	555	595
L	70	70
M	420	460
N	180	180
P	630	650
Q	70	95
R	230	250

Zeichenerklärung

TECHNISCHE ÄNDERUNGEN VORBEHALTEN

Anschlussfertige Türluftschleieranlage mit Umluftansaugung von der Raumseite. Frei zugängliche Revisionsöffnung.

Die Aufhängung

Problemlose Gerätebefestigung durch Nutschienen an der Geräteoberseite. Innerhalb der Nutschienen befinden sich je nach Gerätegröße 4 bis 9 verschiebbare Nutsteine mit einem M10 Innengewinde zur Aufnahme von 10 mm Gewindestangen. Aufgrund der variablen Aufhängepunkte (innerhalb der Schiene) gestaltet sich vor Ort die Befestigung der Geräte problemlos.

SECON-AK

Freihängend/Deckenbündig

VORDERANSICHT

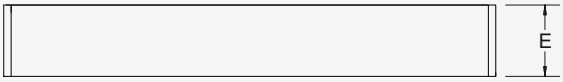

UNTERANSICHT

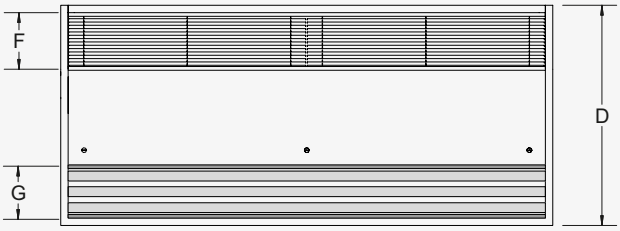

DRAUFSICHT

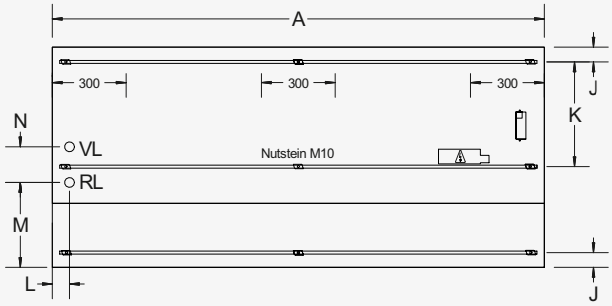

SEITENANSICHT/SCHNITT

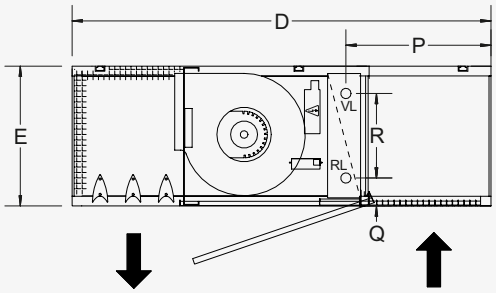

Optional:
Anschlüsse seitlich

SECON-Z

Zwischendecke

VORDERANSICHT

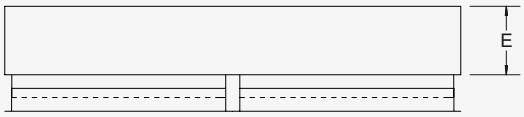

UNTERANSICHT

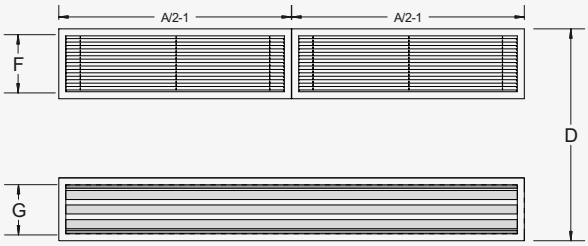

DRAUFSICHT

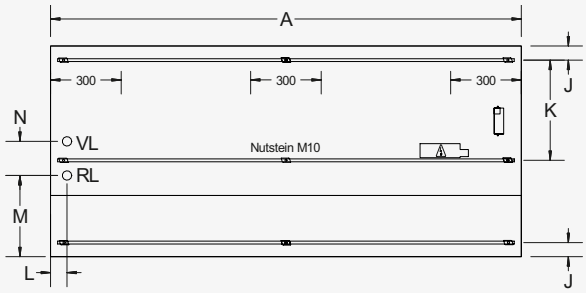

SEITENANSICHT/SCHNITT

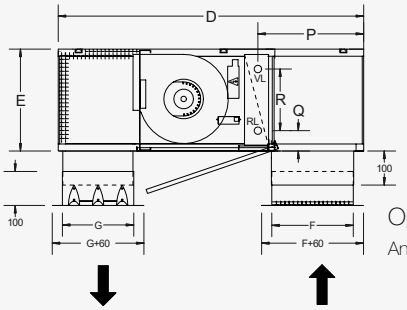

Optional:
Anschlüsse seitlich

TECHNISCHE ÄNDERUNGEN VORBEHALTEN

AK-Freihängend/Deckenbündig
Anschlussfertige Türluftschleieranlage mit unterseitiger Ansaugkammer für freihängende oder deckenbündige (SLW oder ULW) Montage. Umluftansaugung erfolgt von der Unterseite. Frei zugängliche Revisionsöffnung.

Zwischendecke
Anschlussfertige Türluftschleieranlage mit unterseitiger Ansaugkammer, Ansaug- und Ausblasschiebestutzen zum Einbau in die Zwischendecke. SLW und ULW möglich.

SECON 3000 SLW EC

TECHNISCHE DATEN - FREIHÄNGEND
DECKENBÜNDIG / ZWISCHENDECKE

Auslegung basiert auf:

empfohlenem Betriebspunkt
Ansaugtemperatur tLE = +20 °C
Ausblastemperatur tLA = +34 °C
Ausblashöhe = bis 3.00 m

SECON 3000 SLW EC			3001	3001,5	3002	3002,5	3003
Gesamtluftmenge		m³/h	2500	3800	4800	6000	7200
Heizleistung nenn[1]	PWW 70/50 °C	kW	11,8	17,9	22,6	28,3	34,0
	PWW 60/40 °C	kW	11,8	17,9	22,6	28,3	34,0
Durchflussmenge	PWW 70/50 °C	m³/h	0,52	0,78	0,99	1,24	1,49
	PWW 60/40 °C	m³/h	0,51	0,78	0,99	1,23	1,48
Wasserwiderstände	PWW 70/50 °C	kPa	1,3	2,6	1,3	2,1	3,2
	PWW 60/40 °C	kPa	1,7	3,2	1,5	2,6	4,1
Anschlüsse Nenn-weite	Innengewinde	Zoll	2 x 1"	2 x 1"	2 x 1"	2 x 1"	2 x 1"
	Vorlauf/Rücklauf	DN	25	25	25	25	25
EC-Ventilatoren	Spannung	V	230 / 1 / N / PE				
	Frequenz	Hz	50				
	Stromaufnahme	A	2,6	3,9	5,2	6,5	7,8
	Motorleistung	kW	0,33	0,50	0,66	0,83	0,99
Schalldruckpegel [2]	Größte Einstellung	dB (A)	62	63	64	65	66
Maße nach Zeichnung	Gerätebreite (A)	mm	1000	1500	2000	2500	3000
	Gerätehöhe (E) [3]	mm	360	360	360	360	360
	Gerätetiefe (D) [4]	mm	765	765	765	765	765
Gewicht	Secon	kg	56	78	103	129	147
	Secon-AK	kg	68	110	120	145	200
	Secon-Z	kg	72	118	130	161	220

TECHNISCHE ÄNDERUNGEN VORBEHALTEN

1. Nennbetrieb bezogen auf Betriebspunkt (siehe oben), Ausblastemperaturregelung empfohlen.
2. gemessen in 3 m seitlichem Abstand. Schalldruckpegel können je nach Umgebungsbedingungen variieren.
3. Maß ändert sich bei Secon-Z (Zwischendeckenausführung) auf 460-530 mm
4. Maß ändert sich bei Secon-Z und Secon-AK (deckenbündige Ausführung) auf 1095 mm

Voraussetzung für eine einwandfreie Funktion ist u.a. ein ausgeglichenes Druckverhältnis.

SECON 3000 ULW EC

TECHNISCHE DATEN - FREIHÄNGEND
DECKENBÜNDIG / ZWISCHENDECKE

Auslegung basiert auf:

empfohlenem Betriebspunkt
Ansaugtemperatur tLE = +10 °C
Ausblastemperatur tLA = +34 °C
Ausblashöhe = bis 3.00 m

SECON 3000 ULW EC			3001	3001,5	3002	3002,5	3003
Gesamtluftmenge		m³/h	2500	3800	4800	6000	7200
Heizleistung nenn[1]	PWW 70/50 °C	kW	20,2	30,7	38,8	48,5	58,2
	PWW 60/40 °C	kW	20,2	30,7	38,8	48,5	58,2
Durchflussmenge	PWW 70/50 °C	m³/h	0,88	1,34	1,70	2,12	2,55
	PWW 60/40 °C	m³/h	0,88	1,34	1,69	2,11	2,54
Wasserwiderstände	PWW 70/50 °C	kPa	3,6	7,1	3,5	5,8	8,9
	PWW 60/40 °C	kPa	4,5	8,8	4,2	7,1	11,0
Anschlüsse Nenn-weite	Innengewinde	Zoll	2 x 1"	2 x 1"	2 x 1"	2 x 1"	2 x 1"
	Vorlauf/Rücklauf	DN	25	25	25	25	25
EC-Ventilatoren	Spannung	V	230 / 1 / N / PE				
	Frequenz	Hz	50				
	Stromaufnahme	A	2,6	3,9	5,2	6,5	7,8
	Motorleistung	kW	0,33	0,50	0,66	0,83	0,99
Schalldruckpegel [2]	Größte Einstellung	dB (A)	62	63	64	65	66
Maße nach Zeichnung	Gerätebreite (A)	mm	1000	1500	2000	2500	3000
	Gerätehöhe (E) [3]	mm	360	360	360	360	360
	Gerätetiefe (D) [4]	mm	765	765	765	765	765
Gewicht	Secon	kg	56	78	103	129	147
	Secon-AK	kg	68	110	120	145	200
	Secon-Z	kg	72	118	130	161	220

TECHNISCHE ÄNDERUNGEN VORBEHALTEN

1. Nennbetrieb bezogen auf Betriebspunkt (siehe oben), Ausblastemperaturregelung empfohlen.
2. gemessen in 3 m seitlichem Abstand. Schalldruckpegel können je nach Umgebungsbedingungen variieren.
3. Maß ändert sich bei Secon-Z (Zwischendeckenausführung) auf 460-530 mm
4. Maß ändert sich bei Secon-Z und Secon-AK (deckenbündige Ausführung) auf 1095 mm

Voraussetzung für eine einwandfreie Funktion ist u.a. ein ausgeglichenes Druckverhältnis.

SECON 4000 SLW EC

TECHNISCHE DATEN - FREIHÄNGEND
DECKENBÜNDIG / ZWISCHENDECKE

Auslegung basiert auf:

empfohlenem Betriebspunkt
Ansaugtemperatur tLE = +20 °C
Ausblastemperatur tLA = +34 °C
Ausblashöhe = bis 3.50 m

SECON 4000 SLW			4001	4001,5	4002	4002,5	4003
Gesamtluftmenge		m³/h	4700	6000	8000	10500	13000
Heizleistung nenn[1]	PWW 70/50 °C	kW	22,2	26,4	37,7	49,5	61,3
	PWW 60/40 °C	kW	22,2	26,4	37,7	49,5	61,3
Durchflussmenge	PWW 70/50 °C	m³/h	0,97	1,16	1,65	2,17	2,68
	PWW 60/40 °C	m³/h	0,79	1,15	1,64	2,16	2,67
Wasserwiderstände	PWW 70/50 °C	kPa	3,8	1,8	3,9	7,3	11,9
	PWW 60/40 °C	kPa	3,8	1,8	4,0	7,4	12,1
Anschlüsse Nennweite	Innengewinde	Zoll	2 x 1"	2 x 1"	2 x 1"	2 x 1"	2 x 1"
	Vorlauf/Rücklauf	DN	25	25	25	25	25
AC-Ventilatoren	Spannung	V	230 / 1 / N / PE				
	Frequenz	Hz	50				
	Stromaufnahme	A	9,0	9,0	12,0	15,0	18,0
	Motorleistung	kW	1,38	1,38	1,84	2,3	2,76
Schalldruckpegel [2]	Größte Einstellung	dB (A)	64	66	67	68	70
Maße nach Zeichnung	Gerätebreite (A)	mm	1000	1500	2000	2500	3000
	Gerätehöhe (E) [3]	mm	390	390	390	390	390
	Gerätetiefe (D) [4]	mm	815	815	815	815	815
Gewicht	Secon	kg	75	110	145	190	235
	Secon-AK	kg	85	128	180	205	230
	Secon-Z	kg	90	134	192	221	250

TECHNISCHE ÄNDERUNGEN VORBEHALTEN

1. Nennbetrieb bezogen auf Betriebspunkt (siehe oben), Ausblastemperaturregelung empfohlen.
2. gemessen in 3 m seitlichem Abstand. Schalldruckpegel können je nach Umgebungsbedingungen variieren.
3. Maß ändert sich bei Secon-Z (Zwischendeckenausführung) auf 490-560 mm
4. Maß ändert sich bei Secon-Z und Secon-AK (deckenbündige Ausführung) auf 1175 mm
5. Ventilatoren auf 3 Phasen aufgeteilt.

Voraussetzung für eine einwandfreie Funktion ist u.a. ein ausgeglichenes Druckverhältnis.

SECON 4000 ULW EC

TECHNISCHE DATEN - FREIHÄNGEND
DECKENBÜNDIG / ZWISCHENDECKE

TEKADOOR®

Auslegung basiert auf:

empfohlenem Betriebspunkt
Ansaugtemperatur tLE = +10 °C
Ausblastemperatur tLA = +34 °C
Ausblashöhe = bis 3.50 m

SECON 4000 ULW			4001	4001,5	4002	4002,5	4003
Gesamtluftmenge		m³/h	4700	6000	8000	10500	13000
Heizleistung nenn[1]	PWW 70/50 °C	kW	38,0	45,2	64,6	84,8	105,0
	PWW 60/40 °C	kW	38,0	45,2	64,6	84,8	105,0
Durchflussmenge	PWW 70/50 °C	m³/h	1,66	1,98	2,83	3,71	4,60
	PWW 60/40 °C	m³/h	1,65	1,97	2,82	3,70	4,58
Wasserwiderstände	PWW 70/50 °C	kPa	10,5	4,9	10,8	20,0	12,0
	PWW 60/40 °C	kPa	10,6	18,1	10,9	20,3	12,1
Anschlüsse Nennweite	Innengewinde	Zoll	2 x 1"	2 x 1"	2 x 1"	2 x 1"	2 x 1"
	Vorlauf/Rücklauf	DN	25	25	25	25	25
AC-Ventilatoren	Spannung	V	230 / 1 / N / PE				
	Frequenz	Hz	50				
	Stromaufnahme	A	9,0	9,0	12,0	15,0	18,0
	Motorleistung	kW	1,38	1,38	1,84	2,3	2,76
Schalldruckpegel [2]	Größte Einstellung	dB (A)	64	66	67	68	70
Maße nach Zeichnung	Gerätebreite (A)	mm	1000	1500	2000	2500	3000
	Gerätehöhe (E) [3]	mm	390	390	390	390	390
	Gerätetiefe (D) [4]	mm	815	815	815	815	815
Gewicht	Secon	kg	75	110	145	190	235
	Secon-AK	kg	85	128	180	205	230
	Secon-Z	kg	90	134	192	221	250

TECHNISCHE ÄNDERUNGEN VORBEHALTEN

1. Nennbetrieb bezogen auf Betriebspunkt (siehe oben), Ausblastemperaturregelung empfohlen.
2. gemessen in 3 m seitlichem Abstand. Schalldruckpegel können je nach Umgebungsbedingungen variieren.
3. Maß ändert sich bei Secon-Z (Zwischendeckenausführung) auf 490-560 mm
4. Maß ändert sich bei Secon-Z und Secon-AK (deckenbündige Ausführung) auf 1175 mm
5. Ventilatoren auf 3 Phasen aufgeteilt.

Voraussetzung für eine einwandfreie Funktion ist u.a. ein ausgeglichenes Druckverhältnis.

Mönckebergstraße

TEKADOOR®

TWIN^OR EC

DIE DOPPELWALZENANLAGE

TWINOR EC

DIE DOPPELWALZENANLAGE

Einsatzmöglichkeiten

Größere Bauten über mehrere Stockwerke verursachen eine zusätzliche innere Thermik. TWINOR sorgt in großen Eingangsbereichen mit seinem innovativen TWINtec - Gegenstrom-Prinzip für eine effektive Abschirmleistung, die gerade bei hohem Publikumsverkehr effizient ihre Wirkung zeigt. Im Gegensatz zu Windfängen mit aufwendigen und teuren Doppeltür-Konstruktionen, bietet TWINOR eine wirtschaftliche und effiziente Lösung, die auf ganzer Linie überzeugt.

Das Gehäuse

Das selbsttragende und im sichtbereich schraubenlose Stahlblechgehäuse ist mit montagefreundlicher Geräteaufhängung versehen und in Standardfarbe weiß (RAL 9016) lieferbar. Individuelle Farbgebung oder Oberflächenausführung in Edelstahl sind möglich. Revisionsklappe blind hinter dem Ansauggitter verschraubt. Verstellbare und mit der Unterseite des Gerätes bündig abschließende, aerodynamisch optimiertes Synchrostream Ausblassystem (natur eloxiert). Ansauggitter (in RAL 9006) aus Lochblech mit dahinterliegendem G2 Hartschaum-Filter oder Microansauggitter.

Heizmedien

Wärmetauscher für unterschiedliche Heizmedien

PWW: für Normaltemperatur PWW 70/50°C und Niedertemperatur PWW 60/40°C, andere Temperaturen auf Anfrage. Hochwertige Wärmetauscher aus Kupferrohr, mit aufgepressten, extra starken Aluminiumlamellen.

Wartung

Servicefreundliche Reinigung des Filter durch einfache Geräteöffnung. Blind verschraubte und gesicherte Revisionsöffnung (einseitig scharniert) an der Geräteunterseite zu Wartungsarbeiten leicht zu öffnen.

Vorteile auf einen Blick

- Made in Germany
- ErP konform / Green-Tech EC-Ventilatoren
- Robustes selbsttragendes Stahlblechgehäuse
- Individuelle Farbgebung
- Zugewinn wertvoller Verkaufsflächen
- Individuelle Gerätelängen bis 3000 mm
- Servicefreundlich durch regenerierbaren Filter oder Mikroansauggitter
- Einfache Montage
- TWINtec Gegenstrom Ausblassystem
- Unterschiedliche Heizmedien

Green-Tech-EC-Ventilatoren

Der Wirkungsgrad der von TEKADOOR verwendeten EC-Ventilatoren liegt im Teillastbetrieb bei > 90% und damit 30–35% höher als bei herkömmlichen AC-Ventilatoren. Dadurch werden nicht nur die Effizienz gesteigert, sondern auch die Betriebskosten gesenkt. Die einzeln angetriebenen EC-Ventilatoren mit integriertem Motorschutz sind doppelseitig ansaugend, vibrationsfrei gelagert und werden mittels PWM-Signal (Pulsweitenmodulation) oder mit 0-10 V angesteuert. Sie entsprechen nicht nur der ErP Richtlinie, sondern übertreffen diese Norm sogar.

Montage

Einfache und montagefreundliche Aufhängung mittels eingelassenen Nietmuttern (M8) auf der Geräteoberseite und als Zubehör erhältliches Montagematerial. In der Standardausführung braucht das Gerät für den Elektroanschluss nicht geöffnet zu werden. Anschlussklemmen für die Spannungsversorgung sowie die Steckverbindungen für das Schaltgerät und den Parallelbetrieb sind von außen zugänglich.

Steuerung

Elektronische TEKADOOR-Steuerung CAT300, mehrsprachig, multifunktional u.a. mit optionaler ModBus-Schnittstelle. Standardmäßig vorgesehen für die Geräte mit PWW- und Elektro-Heizung ist ein 20m vorkonfektioniertes, abgeschirmtes Datenkabel enthalten. Die wahlweise stufenlose oder 5-stufige Steuerung CAT300 beinhaltet serienmäßig eine Hand/Automatik und eine Sommer/Winterumschaltung. Mit der standardmäßig eingebauten Wochenschaltuhr können pro Woche 12 unterschiedliche Schaltzeiten programmiert werden. Für den Winter-Betrieb kann optional ein Magnetventil bis 2,5 A angeschlossen werden.
Bei Elektro-Heizung kann die Luftmenge 5-stufig und die Heizleistung in Abhängigkeit der Ventilatorstufen, 3-stufig manuell gewählt werden.
Für die Ansteuerung über eine bauseitige GLT bzw. DDC stehen ein Freigabekontakt und potentialfreie Betriebs- und Störmeldungen zur Verfügung. Eine Parallelschaltung von max. 10 Geräten als Master-Slave ist möglich.

Ausführliche Beschreibung auf Seiten 192 und 195.

TWIN^OR EC

DETAILS

Anschlüsse

Heizungsanschlüsse – Vor- und Rücklauf - standardmäßig auf der linken Geräteoberseite zum problemlosen Anschluss an das bauseitige Heizungssystem. (Dimension der Innengewinde entsprechend Baureihe). Optional können die Anschlüsse auch versetzt werden - oben rechts oder jeweils seitlich.

Anschlussbox PWW - Geräte

Einfacher Elektroanschluss durch Anschlussbox (Spannungsversorgung 230V/50Hz) auf der Geräteoberseite. Optional können die Anschlüsse auch versetzt werden.

Anschluss/Schnittstelle Datenkabel

Standardmäßige Anschlussmöglichkeiten des Datenkabels und eines optionalen Magnetventils auf der Geräteoberseite durch einfaches Plug & Play. Auf Anfrage kann der Anschluss versetzt werden.

Control:
Eingang für das Datenkabel zum Bedienteil.

Auxiliar:
Ausgang zum Parallelbetrieb mit weiteren Geräten.

SYNCHROSTREAM
AUSBLASSYSTEM

Synchrostream Weitwurfdüse mit Strahlbündelung und hohe Wurfgeschwindigkeit. Luftleitprofile bilden eine aerodynamische Düse, die in der Austrittsebene beidseitig schwenkbar und mit großem Stellbereich (± 30°) exakt auf die Türsituation einstellbar ist. Bei Schwenkung der gekoppelten Luftleitprofile verengt sich der Querschnitt, beschleunigt so den Luftstrahl und steigert den Wirkunggrad bei vergrößerter Wurfweite. Die Synchrostream Weitwurfdüse bleibt in allen Stellungen ebengleich und ohne Überstände zur Gerätefläche.

Standard-Luftschleier mit Standard-Warmluftauswurf

Anschlussfertige, freihängende Türluftschleieranlage zur Sichtmontage mit Standard-Luftwalze-SLW. Umluftansaugung erfolgt von der Raumseite und der Luftaustritt unmittelbar an der Türe. Je nach Raumgröße werden unterschiedlich große Luftwalzen aufgebaut.
Die Standardluftwalze wird bei kleinen bis mittleren Türbreiten und ebenerdigen Ladenlokalen mit ausgeglichenem Druckverhältnis gewählt.

TWINOR-Luftschleier mit dem TWINtec®-Gegenstrom-Prinzip

TWIN^OR steht für optimale Energieeinsparung. Bedingt durch die spezielle Luftführung eines inneren, beheizten und des äußeren, nur leicht beheizten Luftschleiers wird im Vergleich zu herkömmlichen Luftschleiern mit nur Einzel- oder angereihten Doppel-Luftauslässen ein echtes „Mehr“ an Abschirmleistung im Außentürbereich erreicht. Dadurch werden Energieverluste vermieden und eine minimale Raumluftwalze erzeugt.

Das TWINtec®-Gegenstrom-Prinzip erzeugt einen vorgelagerten, leicht konditionierten Luftschleier, der direkt an der Türebene die Kaltluft blockt und die Klimabereiche trennt. Die innere, gegenläufige Luftwalze bläst Warmluft mit deutlich größerem Massevolumen entgegen. Somit werden kontradirektionale Luftschleierströme erzeugt, die durch die Tiefenwirkung gegenseitig stabilisiert und dadurch größere Wurfweiten erzielt und das Durchschlagen von Kaltluft auch im Bodenbereich wirksam verhindert. Durch die wirkungsvollen und weitläufig verstellbaren Synchrostream - Weitwurfdüsen wird die Wirkluft gezielter und wirksamer in Richtung Boden geblasen als bei herkömmlichen Luftschleieranlagen. Der erzielte Effekt: Optimale Energieeinsparung, Behaglichkeit, auch im Eingangsbereich und ein Mehr nutzbarer Raumfläche - das rechnet sich!

Verbaute Fläche durch Windfang 5 m x 6 m = 30 m²

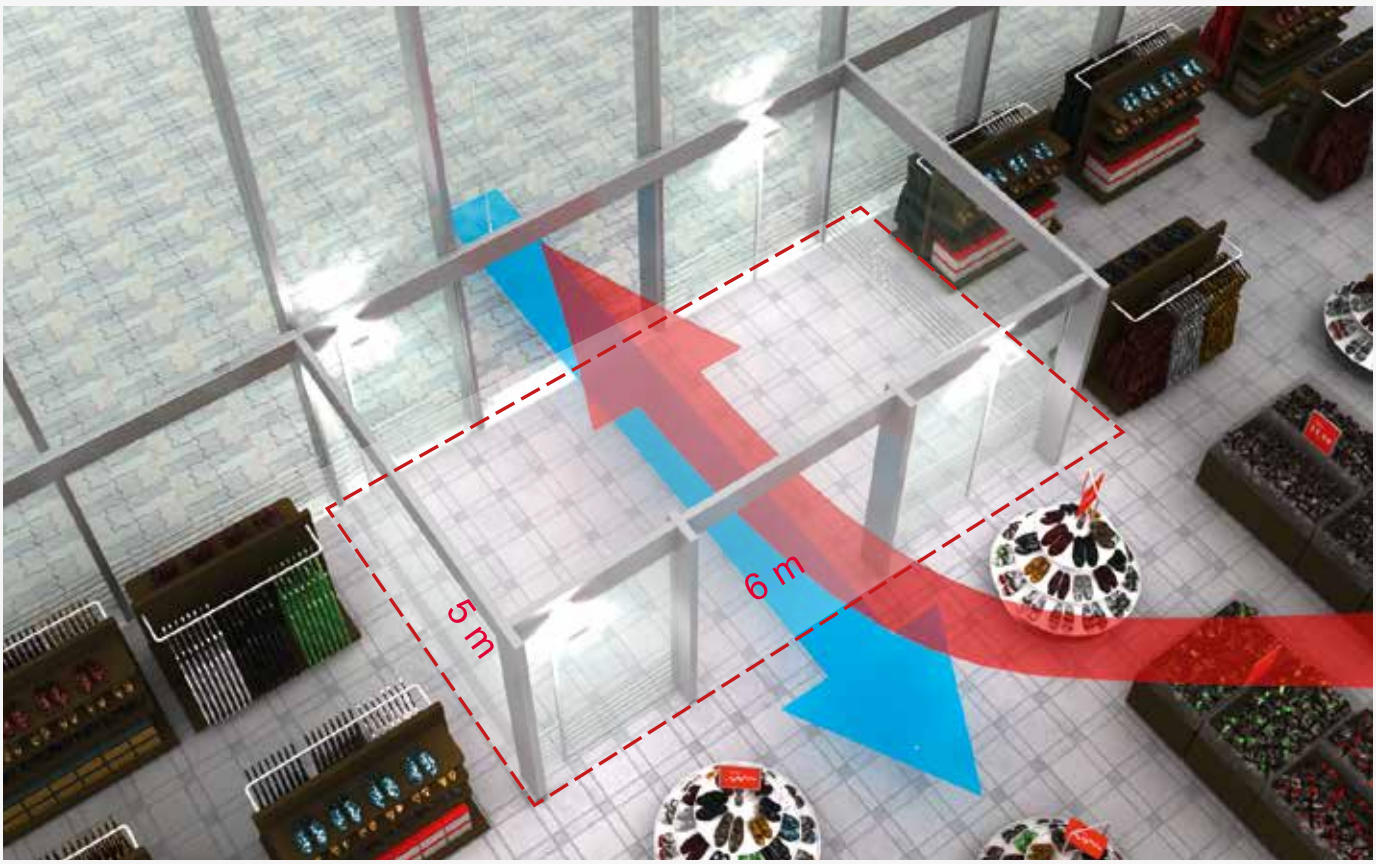

Die „Hemmschwelle“ Windfang verhindert den direkten und schnellen Zugang zur Verkaufsfläche.
Verlust wertvoller Verkaufs- und Präsentationsflächen

- Hoher Platzbedarf
- Einschränkungen in der architektonischen Gestaltung
- Großer Investbedarf und Aufwand in der Türwartung
- Schlechte Abschirmleistung bei zu kurzen Windfängen
- Erhöhter Luftaustausch durch Querschnittsverengung
- Unangenehmes und zugiges Raumklima
- Enorme Energieverluste
- Eingeschränkte Sicht auf Verkaufsflächen
- Wahrnehmung als physische und psychologische Barriere

Benötigte Fläche mit TWIN^{OR} 2,5 m x 1,5 m = 3,75 m²

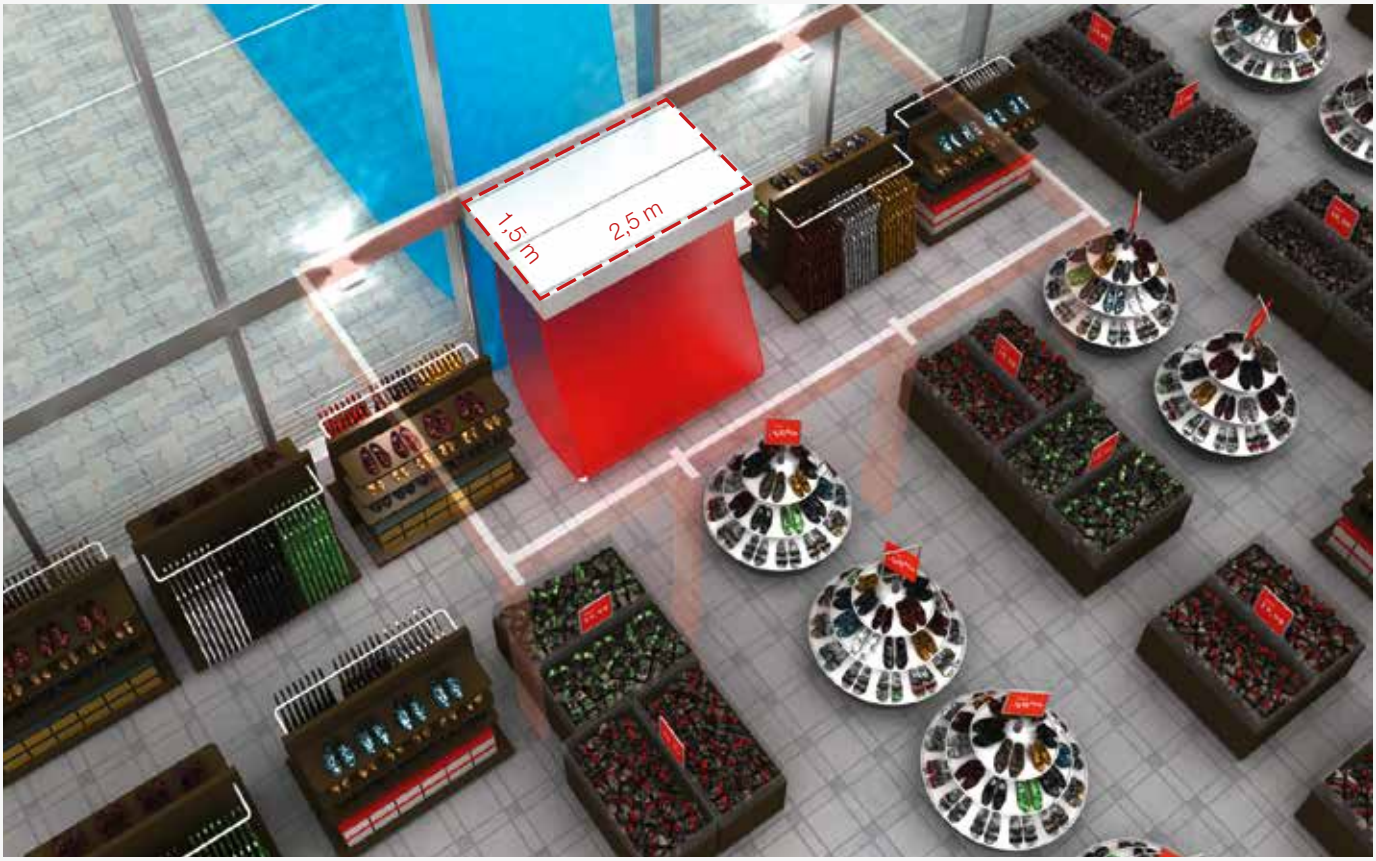

TWINor ist die kostengünstigere Alternative bei großen Objekten und Eingangsbereichen, welches sich schnell amortisiert. Mit TWINor schaffen sie freie Zugänglichkeit zur Verkaufsfläche!

- Zugewinn wertvoller Verkaufsflächen
- Umsatzsteigerung durch erhöhten Kundenzuspruch
- freie Sicht und barrierefreier Zugang zu Verkaufsflächen
- Zuverlässige Trennung von Klimazonen
- Vermeidung störender Zugluft im Eingangsbereich
- Hohe Energieeinsparung
- Geringe Investitionskosten
- Minimaler Platzbedarf
- Niedrige Installation- und Betriebskosten
- geringer Wartungsaufwand
- flexible architektonische Gestaltungsmöglichkeiten durch variable Gerätelängen

TWIN^OR EC

EINBAUVARIANTE

Freihängend

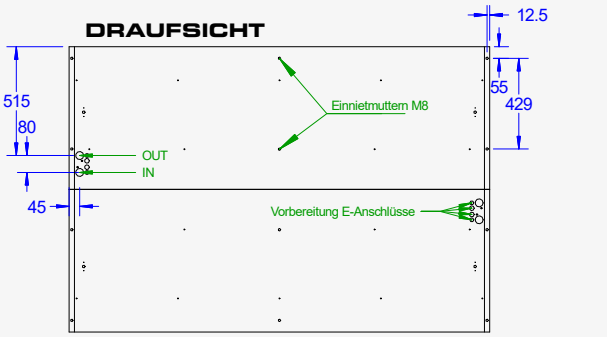

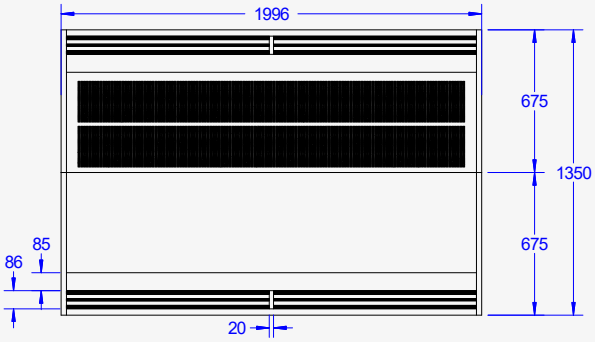

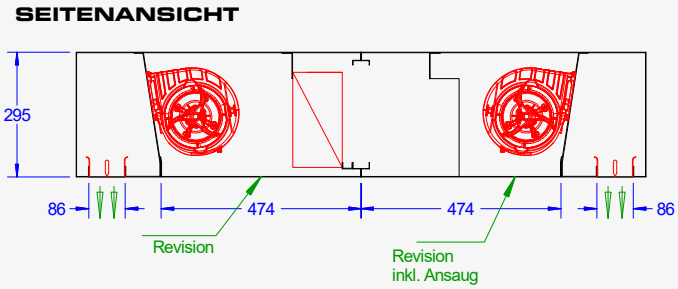

GERÄTE LÄNGENMASS A:
996 mm
1496 mm
1996 mm
2496 mm
2996 mm

A = VARIABLE GERÄTELÄNGE

TECHNISCHE ÄNDERUNGEN VORBEHALTEN

Anschlussfertige freihängende Türluftschleieranlage zur Sichtmontage direkt über der Tür.
Umluftansaugung erfolgt von der Unterseite.

Mönckeberga

01
01

TWINOR 5 EC

TECHNISCHE DATEN
FREIHÄNGEND / ZWISCHENDECKE

Auslegung basiert auf:

empfohlenem Betriebspunkt
Ansaugtemperatur tLE = +16 °C
Ausblastemperatur tLA = +34 °C
Ausblashöhe = bis 2.70 m

Modell			100 - 5	150 - 5*	200 - 5 *	250 - 5*	300 - 5
Luftmenge max:		m³/h	3800	5650	7550	9400	13000
Warmluftmenge:		m³/h	1800	2700	3600	4500	6300
Heizleistung nenn¹	PWW 80 / 60 °C	kW	10,91	16,36	21,81	27,26	38,17
	PWW 70 / 50 °C	kW	10,91	16,36	21,81	27,26	38,17
	PWW 60 / 40 °C	kW	10,91	16,36	21,81	27,26	38,17
Durchflussmenge	PWW 80 / 60 °C	m³/h	0,48	0,72	0,96	1,20	1,68
	PWW 70 / 50 °C	m³/h	0,48	0,72	0,96	1,19	1,67
	PWW 60 / 40 °C	m³/h	0,48	0,71	0,95	1,19	1,66
Wasserwiderstände	PWW 80 / 60 °C	kPa	1,40	4,10	3,30	4,30	8,80
	PWW 70 / 50 °C	kPa	1,40	2,40	3,30	4,40	8,50
	PWW 60 / 40 °C	kPa	2,00	2,40	3,40	4,40	9,10
Anschlüsse Nennweite	Innengewinde	Zoll	2 x 3/4"	2 x 3/4"	2 x 3/4"	2 x 3/4"	2 x 3/4"
	Vorlauf/Rücklauf	DN	20	20	20	20	20
EC-Ventilatoren	Spannung	V	230 / 1 / N / PE				
	Frequenz	Hz	50				
	Stromaufnahme max.	A	4,80	7,20	9,60	12,00	16,80
	Motorleistung max.	kW	0,66	1,00	1,32	1,66	2,32
Schalldruckpegel ²	Größte Einstellung	dB (A)	55	56	57	58	60
Maße nach Zeichnung	Gerätelänge (A)	mm	996	1496	1996	2496	2996
	Gerätehöhe	mm	295	295	295	295	295
	Gerätetiefe	mm	1350	1350	1350	1350	1350
Gewicht	TWINOR 5 EC	kg	109	151	194	236	279

TECHNISCHE ÄNDERUNGEN VORBEHALTEN

1. Nennbetrieb bezogen auf Betriebspunkt (siehe oben), Ausblastemperaturregelung empfohlen.
2. Gemessen in 3 m seitlichem Abstand. Schalldruckpegel können je nach Umgebungsbedingungen variieren.

Voraussetzung für eine einwandfreie Funktion ist u.a. ein ausgeglichenes Druckverhältnis.
*Einbau eines thermostatischen Durchgangsventils notwendig

Auslegung basiert auf:

empfohlenem Betriebspunkt
Ansaugtemperatur tLE = +16 °C
Ausblastemperatur tLA = +34 °C
Ausblashöhe = bis 3.00 m

Modell			100 - 7	150 - 7*	200 - 7*	250 - 7*	300 - 7
Luftmenge max:		m³/h	5600	7500	11200	13000	14800
Warmluftmenge:		m³/h	2700	3600	5400	6300	7200
Heizleistung nenn¹	PWW 80 / 60 °C	kW	16,36	21,81	32,72	38,17	43,62
	PWW 70 / 50 °C	kW	16,36	21,81	32,72	38,17	43,62
	PWW 60 / 40 °C	kW	16,36	21,81	32,72	38,17	43,62
Durchflussmenge	PWW 80 / 60 °C	m³/h	0,72	0,96	1,44	1,68	1,92
	PWW 70 / 50 °C	m³/h	0,72	0,96	1,43	1,67	1,91
	PWW 60 / 40 °C	m³/h	0,71	0,96	1,43	1,66	1,90
Wasserwiderstände	PWW 80 / 60 °C	kPa	3,00	2,80	7,00	8,10	10,50
	PWW 70 / 50 °C	kPa	3,01	4,01	7,00	8,20	11,50
	PWW 60 / 40 °C	kPa	4,02	7,20	9,00	10,00	11,70
Anschlüsse Nennweite	Innengewinde	Zoll	2 x 3/4"	2 x 3/4"	2 x 3/4"	2 x 3/4"	2 x 3/4"
	Vorlauf/Rücklauf	DN	20	20	20	20	20
EC-Ventilatoren	Spannung	V	230 / 1 / N / PE				
	Frequenz	Hz	50				
	Stromaufnahme max.	A	7,20	9,60	14,40	16,80	19,20
	Motorleistung max.	kW	1,00	1,32	1,98	2,32	2,64
Schalldruckpegel ²	Größte Einstellung	dB (A)	56	57	58	59	61
Maße nach Zeichnung	Gerätelänge (A)	mm	996	1496	1996	2496	2996
	Gerätehöhe	mm	295	295	295	295	295
	Gerätetiefe	mm	1350	1350	1350	1350	1350
Gewicht	TWINOR 7 EC	kg	119	161	214	276	319

TECHNISCHE ÄNDERUNGEN VORBEHALTEN

1. Nennbetrieb bezogen auf Betriebspunkt (siehe oben), Ausblastemperaturregelung empfohlen.
2. Gemessen in 3 m seitlichem Abstand. Schalldruckpegel können je nach Umgebungsbedingungen variieren.

Voraussetzung für eine einwandfreie Funktion ist u.a. ein ausgeglichenes Druckverhältnis.
*Einbau eines thermostatischen Durchgangsventils notwendig

TWINOR LNS EC

TECHNISCHE DATEN
FREIHÄNGEND / ZWISCHENDECKE

Auslegung basiert auf:

empfohlenem Betriebspunkt
Ansaugtemperatur tLE = +16 °C
Ausblastemperatur tLA = +34 °C
Ausblashöhe = bis 2.90 m

Modell			100 - LNS	150 - LNS	200 - LNS	250 - LNS	300 - LNS
Luftmenge max:		m³/h	4300	8000	10000	11900	13750
Warmluftmenge:		m³/h	2100	3900	4850	5800	6700
Heizleistung nenn¹	PWW 80 / 60 °C	kW	12,72	23,63	29,38	35,14	40,59
	PWW 70 / 50 °C	kW	12,72	23,63	29,38	35,14	40,59
	PWW 60 / 40 °C	kW	12,72	23,63	29,38	35,14	40,59
Durchflussmenge	PWW 80 / 60 °C	m³/h	0,56	1,03	1,29	1,55	1,79
	PWW 70 / 50 °C	m³/h	0,55	1,03	1,29	1,54	1,78
	PWW 60 / 40 °C	m³/h	0,55	1,04	1,28	1,53	1,77
Wasserwiderstände	PWW 80 / 60 °C	kPa	1,90	3,30	5,70	6,90	9,90
	PWW 70 / 50 °C	kPa	1,90	7,90	5,80	7,00	10,01
	PWW 60 / 40 °C	kPa	1,10	10,40	7,40	8,70	11,70
Anschlüsse Nennweite	Innengewinde	Zoll	2 x 3/4“	2 x 3/4"	2 x 3/4"	2 x 3/4"	2 x 3/4"
	Vorlauf/Rücklauf	DN	20	20	20	20	20
EC-Ventilatoren	Spannung	V	230 / 1 / N / PE				
	Frequenz	Hz	50				
	Stromaufnahme max.	A	5,00	8,40	10,00	11,60	13,00
	Motorleistung max.	kW	0,70	1,44	1,80	2,10	2,40
Schalldruckpegel ²	Größte Einstellung	dB (A)	51	52	54	55	57
Maße nach Zeichnung	Gerätelänge (A)	mm	996	1496	1996	2496	2996
	Gerätehöhe	mm	295	295	295	295	295
	Gerätetiefe	mm	1350	1350	1350	1350	1350
Gewicht	TWINOR LNS EC	kg	92	150	203	253	306

TECHNISCHE ÄNDERUNGEN VORBEHALTEN

1. Nennbetrieb bezogen auf Betriebspunkt (siehe oben), Ausblastemperaturregelung empfohlen.
2. Gemessen in 3 m seitlichem Abstand. Schalldruckpegel können je nach Umgebungsbedingungen variieren.

Voraussetzung für eine einwandfreie Funktion ist u.a. ein ausgeglichenes Druckverhältnis.

TWINOR HE-L EC

TECHNISCHE DATEN
FREIHÄNGEND / ZWISCHENDECKE

Auslegung basiert auf:

empfohlenem Betriebspunkt
Ansaugtemperatur tLE = +16 °C
Ausblastemperatur tLA = +34 °C
Ausblashöhe = bis 3.30 m

Modell			100 - HE-L	150 - HE-L	200 - HE-L	250 - HE-L	300 - HE-L
Luftmenge max:		m³/h	7400	11300	15000	18450	22100
Warmluftmenge:		m³/h	3600	5500	7300	9000	10800
Heizleistung nenn¹	PWW 80 / 60 °C	kW	21,81	33,32	44,23	54,53	65,43
	PWW 70 / 50 °C	kW	21,81	33,32	44,23	54,53	65,43
	PWW 60 / 40 °C	kW	21,81	33,32	44,23	54,53	65,43
Durchflussmenge	PWW 80 / 60 °C	m³/h	0,96	1,47	1,95	2,40	2,88
	PWW 70 / 50 °C	m³/h	0,96	1,46	1,94	2,39	2,87
	PWW 60 / 40 °C	m³/h	0,95	1,45	1,93	2,38	2,85
Wasserwiderstände	PWW 80 / 60 °C	kPa	6,70	5,90	6,20	6,10	9,40
	PWW 70 / 50 °C	kPa	2,80	6,00	11,70	6,20	9,50
	PWW 60 / 40 °C	kPa	7,00	7,80	8,30	6,30	9,60
Anschlüsse Nennweite	Innengewinde	Zoll	2 x 3/4"	2 x 3/4"	2 x 1"	2 x 1“	2 x 1"
	Vorlauf/Rücklauf	DN	20	20	25	25	25
EC-Ventilatoren	Spannung	V	230 / 1 / N / PE				
	Frequenz	Hz	50				
	Stromaufnahme max.	A	12,80	19,20	25,60	32,00	38,40
	Motorleistung max.	kW	3,00	4,50	6,00	7,50	9,00
Schalldruckpegel ²	Größte Einstellung	dB (A)	62	63	64	65	66
Maße nach Zeichnung	Gerätelänge (A)	mm	996	1496	1996	2496	2996
	Gerätehöhe	mm	295	295	295	295	295
	Gerätetiefe	mm	1350	1350	1350	1350	1350
Gewicht	TWINOR HE-L EC	kg	109	183	243	302	364

TECHNISCHE ÄNDERUNGEN VORBEHALTEN

1. Nennbetrieb bezogen auf Betriebspunkt (siehe oben), Ausblastemperaturregelung empfohlen.
2. Gemessen in 3 m Abstand und 300m² SABIN. Schalldruckpegel können je nach Umgebungsbedingungen variieren.

Voraussetzung für eine einwandfreie Funktion ist u.a. ein ausgeglichenes Druckverhältnis.

3 FÜR 2

TEKADOOR®

ELLIPSE EC

DESIGN-LUFTSCHLEIER

ELLIPSE EC

DESIGN-LUFTSCHLEIER

Einsatzmöglichkeiten

Ellipse EC empfiehlt sich dann, wenn nicht nur Funktion sondern auch Design die Gestaltung des Eingangsbereiches bestimmen. Freihängendes, montagefertiges Gerät in moderner, ellipsenförmiger Bauform, welches sich aufgrund der wählbaren pulverbeschichteten Stahlblechverkleidung oder in Edelstahlverkleidung dem jeweiligen Design des Türbereichs anpasst.

Das Besondere

Der Ausblas erfolgt über die patentierte, mehrfach verstellbare Jetflow-Ausblasdüse (verstellbar ohne Hilfsmittel), mit adaptivem, asymmetrischem Düsenquerschnitt, die den Luftstrahl mit großer Wurfweite gleichmäßig führt. Ausführung wählbar mit Standard-Luftwalze (raumseitige Ansaugung) oder mit umgedrehter Luftwalze (türseitige Ansaugung).

Das Gehäuse

Selbsttragende, im Sichtbereich schraubenlose Stahl/Aluminium-Verbundkonstruktion mit nach RAL wählbarer Pulverbeschichtung oder in Edelstahlausführung. Jetflow-Ausblasdüse aus Aluminium, im Gerätefarbton pulverbeschichtet. Designansauggitter mit Feinlochmuster für servicefreundlichen, filterlosen Betrieb.

Heizmedien

Wärmetauscher für unterschiedliche Heizmedien

PWW: für Normaltemperatur PWW 70/50°C und Niedertemperatur PWW 60/40°C, andere Temperaturen auf Anfrage.
DX: unter Stickstoff gelötete DX-Register für den Betrieb mit Wärmepumpen (nur Heizbetrieb möglich). Hochwertige Wärmetauscher aus Kupferrohr, mit aufgepressten, extra starken Aluminiumlamellen.
ELEKTRO: 3-stufiger Wärmetauscher 400V, spiralförmig und korrosionsfest, mit thermischem Überhitzungsschutz und Nachlaufschaltung.

EC-Ventilatoren

Der Wirkungsgrad der von TEKADOOR verwendeten EC-Ventilatoren liegt im Teillastbetrieb bei > 90% und damit 30–35% höher als bei herkömmlichen AC-Ventilatoren. Dadurch werden nicht nur die Effizienz gesteigert, sondern auch

Vorteile auf einen Blick

- Made in Germany
- ErP konform / EC-Ventilatoren
- Robuste selbsttragende Stahl/Aluminium-Verbundkonstruktion
- Individuelle Farbe nach RAL wählbar alternativ Edelstahlausführung
- Individuelle Gerätelängen bis 3000 mm
- Servicefreundlich durch filterloses Mikroansauggitter
- Patentierte, mehrfach verstellbare Jetflow-Ausblasdüse mit adaptivem, asymmetrischem Düsenquerschnitt (große Wurfweite, geringe Geräuschentwicklung, optimale Abschirmung)
- Unterschiedliche Heizmedien möglich
- Einfache Montage

die Betriebskosten gesenkt. Die einzeln angetriebenen EC-Ventilatoren mit integriertem Motorschutz sind doppelseitig ansaugend, vibrationsfrei gelagert und werden mittels PWM-Signal (Pulsweitenmodulation) - und bei DX mit 0-10 V - angesteuert. Sie entsprechen nicht nur der Richtlinie ErP, sondern übertreffen diese Norm sogar.

Montage

Einfache Montage durch auf der Geräteoberseite eingelassene Nietmuttern (M8) und optional erhältliches Montagematerial. In der Standardausführung braucht das Gerät für den Elektroanschluss nicht geöffnet zu werden. Anschlussklemmen für die Spannungsversorgung sowie die Steckverbindungen für das Schaltgerät und den Parallelbetrieb sind von außen zugänglich.

Wartung

Servicefreundliche Reinigung – Mikrogitter – ohne Geräteöffnung durch einfaches Absaugen des Ansauggitters. Verschraubte und gesicherte Revisionsöffnung (einseitig scharniert) an der Geräteunterseite zu Wartungsarbeiten leicht zu öffnen.

Steuerung

Elektronische TEKADOOR-Steuerung CAT300, mehrsprachig, multifunktional u.a. mit optionaler ModBus-Schnittstelle. Standardmäßig vorgesehen für die Geräte mit PWW- und Elektro-Heizung ist ein 20m vorkonfektioniertes, abgeschirmtes Datenkabel enthalten. Die wahlweise stufenlose oder 5-stufige Steuerung CAT300 beinhaltet serienmäßig eine Hand/Automatik und eine Sommer/Winterumschaltung. Mit der standardmäßig eingebauten Wochenschaltuhr können pro Woche 12 unterschiedliche Schaltzeiten programmiert werden. Für den Winter-Betrieb kann optional ein Magnetventil bis 2,5 A angeschlossen werden.
Bei Elektro-Heizung kann die Luftmenge 5-stufig und die Heizleistung in Abhängigkeit der Ventilatorstufen, 3-stufig manuell gewählt werden.
Für die Ansteuerung über eine bauseitige GLT bzw. DDC stehen ein Freigabekontakt und potentialfreie Betriebs- und Störmeldungen zur Verfügung. Eine Parallelschaltung von max. 10 Geräten als Master-Slave ist möglich.

Ausführliche Beschreibung auf Seiten 192 und 195.

ELLIPSE EC
DETAILS

Anschlüsse

Heizungsanschlüsse – Vor- und Rücklauf - standardmäßig auf der linken Geräteoberseite zum problemlosen Anschluss an das bauseitige Heizungssystem. (Dimension der Innengewinde entsprechend Baureihe). Optional können die Anschlüsse auch versetzt werden.

Anschlussbox PWW - Geräte

Einfacher Elektroanschluss durch Anschlussbox (Spannungsversorgung 230V/50Hz) auf der Geräteoberseite. Optional können die Anschlüsse auch versetzt werden

Ausnahme:
Geräte mit Elektro - Heizung und einer Heizleistung größer als 22,5kW. (Anschlüsse von innen)

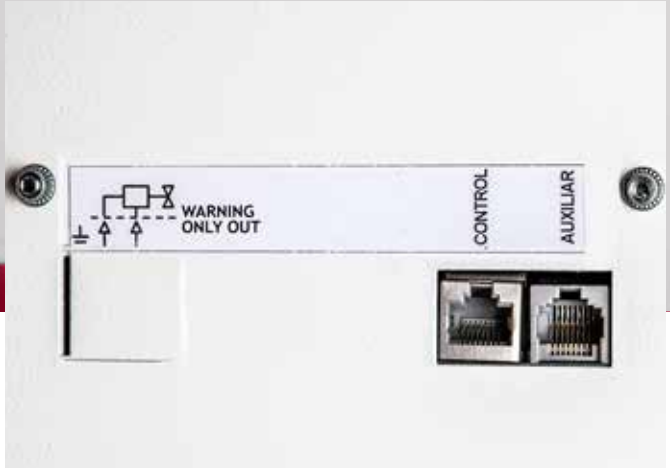

Anschluss/Schnittstelle Datenkabel

Standardmäßige Anschlussmöglichkeiten des Datenkabels und eines optionalen Magnetventils auf der Geräteoberseite durch einfaches Plug & Play. Auf Anfrage kann der Anschluss versetzt werden.

Control:
Eingang für das Datenkabel zum Bedienteil.

Auxiliar:
Ausgang zum Parallelbetrieb mit weiteren Geräten.

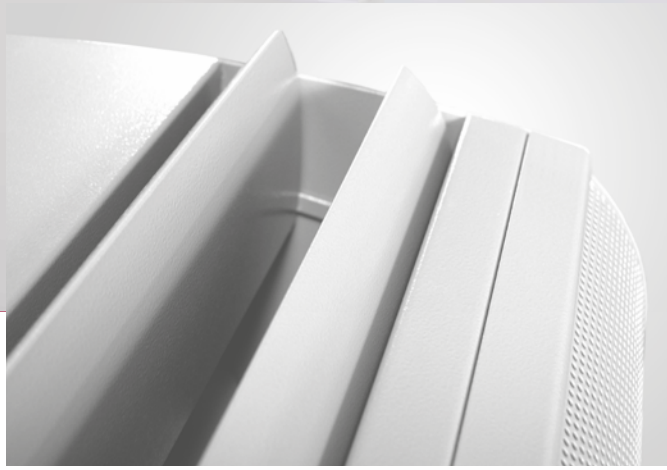

Jetflow-Ausblasdüse

Jetflow-Ausblasdüse mit adaptivem, asymmetrischem Düsenquerschnitt. Die besondere Konzeption dieser patentierten Ausblasdüse ermöglicht eine stufenlose Verstellung des Ausblaswinkels verbunden mit einem länger geführten, gleichmäßigen Luftstrahl mit optimaler Wurfweite.

ELLIPSE EC

EINBAU FREIHÄNGEND

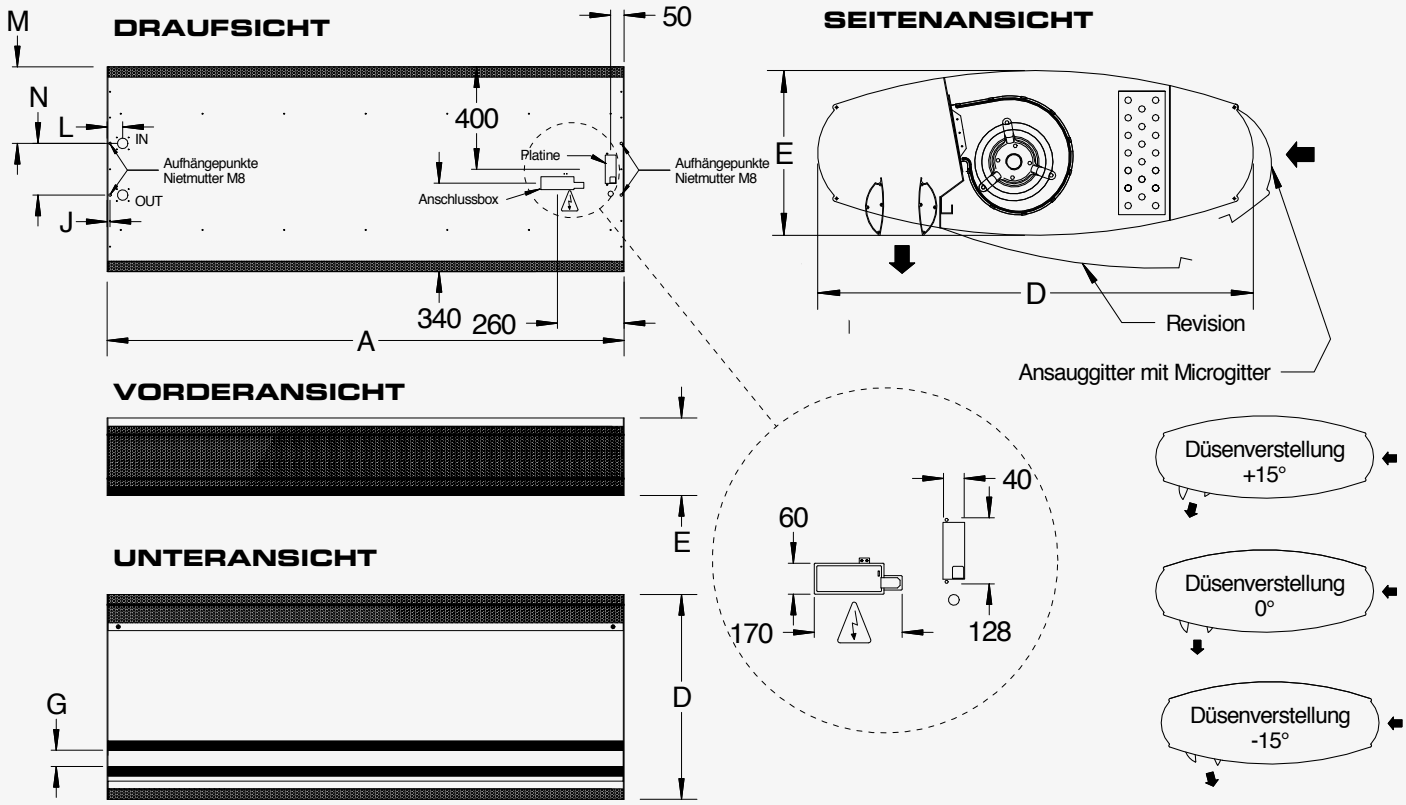

Ellipse	A	D	E	G	J	L	M	N
2000	Längenmaß variabel	800	300	60	10	55	300	200
3000		800	300	60	10	55	300	200

A = VARIABLE GERÄTELÄNGE

TECHNISCHE ÄNDERUNGEN VORBEHALTEN

Anschlussfertige, freihängende Türluftschleieranlage zur Sichtmontage direkt über der Tür.
Umluftansaugung erfolgt bei SLW-Ausführung stirnseitig von der Raumseite –
bei ULW-Ausführung von der Türseite.

ELLIPSE EC
AUFHÄNGUNG SLW

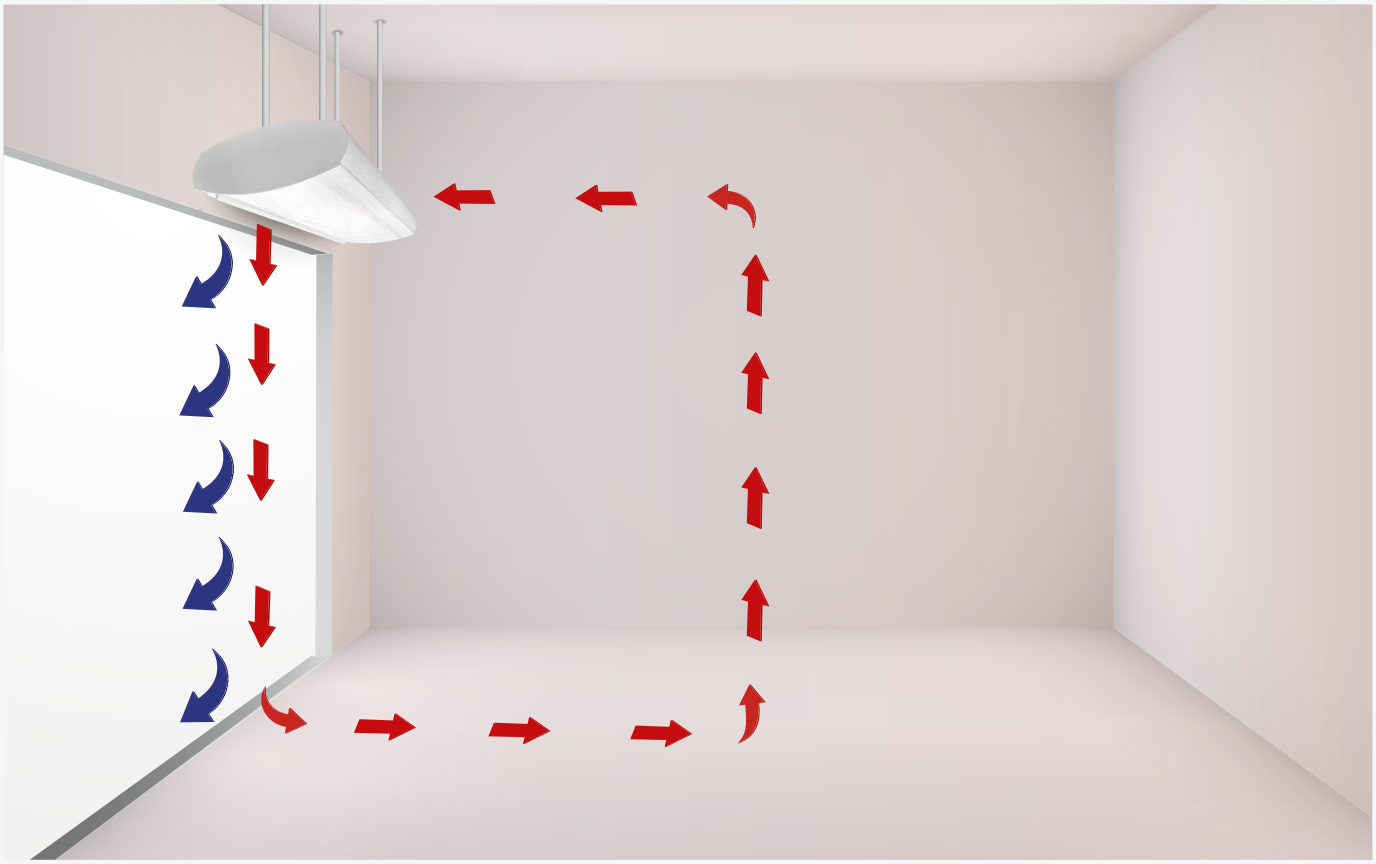

Anschlussfertige, freihängende Türluftschleieranlage zur Sichtmontage mit Standard-Luftwalze-SLW. Umluftansaugung erfolgt von der Raumseite und der Luftaustritt unmittelbar an der Türe. Je nach Raumgröße werden unterschiedlich große Luftwalzen aufgebaut. Die Standardluftwalze wird bei kleinen bis mittleren Türbreiten und ebenerdigen Ladenlokalen mit ausgeglichenem Druckverhältnis gewählt.

Anschlussfertige, freihängende Türluftschleieranlage zur Sichtmontage mit umgedrehter-Luftwalze-ULW. Die Mischluftansaugung erfolgt im Türbereich und der Luftaustritt auf der Raumseite. Bei ULW-Ausführung ist ein Frostschutzthermostat unbedingt erforderlich. Einsatzbereich bei ungünstigen Geschäftslagen und schwierigen Eingangssituationen (mehrere Etagen; großer Eingangsbereich). Die umgedrehte Luftwalze wirkt der kalten Außenluft entgegen. Die Luftbewegungen fallen im Eingangsbereich geringer aus und die Abschirmleistung wird erhöht.

ELLIPSE 2000 SLW EC

TECHNISCHE DATEN
FREIHÄNGEND

Auslegung basiert auf:

empfohlenem Betriebspunkt
Ansaugtemperatur tLE = +20 °C
Ausblastemperatur tLA = +34 °C
Ausblashöhe = bis 2.70 m

ELLIPSE 2000 SLW EC			2001	2001,5	2002	2002,5	2003
Gesamtluftmenge		m³/h	1800	2700	3600	4500	6300
Heizleistung nenn¹	PWW 70/50 °C	kW	8,5	12,7	17,0	21,2	29,7
	PWW 60/40 °C	kW	8,5	12,7	17,0	21,2	29,7
Durchflussmenge	PWW 70/50 °C	m³/h	0,37	0,56	0,75	0,93	1,30
	PWW 60/40 °C	m³/h	0,37	0,55	0,74	0,92	1,29
Wasserwiderstände	PWW 70/50 °C	kPa	0,5	5,7	2,4	3,2	5,6
	PWW 60/40 °C	kPa	3,8	7,0	4,5	3,2	5,6
Anschlüsse Nennweite	Innengewinde	Zoll	2 x 3/4"	2 x 3/4"	2 x 3/4"	2 x 3/4"	2 x 3/4"
	Vorlauf/Rücklauf	DN	20	20	20	20	20
EC-Ventilatoren	Spannung	V	230 / 1 / N / PE				
	Frequenz	Hz	50				
	Stromaufnahme	A	2,1	3,1	4,1	5,1	7,2
	Motorleistung	kW	0,3	0,5	0,6	0,8	0,9
Elektrische Heizregister 3-stufig	Spannung	V	400 / 3 / N / PE				
	Frequenz	Hz	50				
	Heizleistung	kW	3/6/9	4/8/12	6/12/18	6/12/18	10/20/30
Schalldruckpegel ²	Größte Einstellung	dB (A)	58	59	60	61	62
Maße nach Zeichnung	Gerätebreite (A)	mm	1000	1500	2000	2500	3000
	Gerätehöhe (E)	mm	300	300	300	300	300
	Gerätetiefe (D)	mm	800	800	800	800	800
Gewicht		kg	50	70	90	100	125

TECHNISCHE ÄNDERUNGEN VORBEHALTEN

1. Nennbetrieb bezogen auf Betriebspunkt (siehe oben), Ausblastemperaturregelung empfohlen.
2. gemessen in 3 m seitlichem Abstand. Schalldruckpegel können je nach Umgebungsbedingungen variieren.

Voraussetzung für eine einwandfreie Funktion ist u.a. ein ausgeglichenes Druckverhältnis.

ELLIPSE 2000 ULW EC

TECHNISCHE DATEN
FREIHÄNGEND

Auslegung basiert auf:

empfohlenem Betriebspunkt
Ansaugtemperatur tLE = +10 °C
Ausblastemperatur tLA = +34 °C
Ausblashöhe = bis 2.70 m

ELLIPSE 2000 ULW EC			2001	2001,5	2002	2002,5	2003
Gesamtluftmenge		m³/h	1800	2700	3600	4500	6300
Heizleistung nenn¹	PWW 70/50 °C	kW	14,5	21,8	29,1	36,4	50,9
	PWW 60/40 °C	kW	14,5	21,8	29,1	36,4	50,9
Durchflussmenge	PWW 70/50 °C	m³/h	0,64	0,96	1,27	1,59	2,23
	PWW 60/40 °C	m³/h	0,63	0,95	1,27	1,58	2,22
Wasserwiderstände	PWW 70/50 °C	kPa	1,3	4,5	6,5	8,9	8,7
	PWW 60/40 °C	kPa	10,4	5,8	8,2	8,9	11,3
Anschlüsse Nennweite	Innengewinde	Zoll	2 x 3/4"	2 x 3/4"	2 x 3/4"	2 x 3/4"	2 x 3/4"
	Vorlauf/Rücklauf	DN	20	20	20	20	20
EC-Ventilatoren	Spannung	V	230 / 1 / N / PE				
	Frequenz	Hz	50				
	Stromaufnahme	A	2,1	3,1	4,1	5,1	7,2
	Motorleistung	kW	0,3	0,5	0,6	0,8	0,9
Schalldruckpegel ²	Größte Einstellung	dB (A)	58	59	60	61	62
Maße nach Zeichnung	Gerätebreite (A)	mm	1000	1500	2000	2500	3000
	Gerätehöhe (E)	mm	300	300	300	300	300
	Gerätetiefe (D)	mm	800	800	800	800	800
Gewicht		kg	50	70	90	100	125

TECHNISCHE ÄNDERUNGEN VORBEHALTEN

1. Nennbetrieb bezogen auf Betriebspunkt (siehe oben), Ausblastemperaturregelung empfohlen.
2. gemessen in 3 m seitlichem Abstand. Schalldruckpegel können je nach Umgebungsbedingungen variieren.

Voraussetzung für eine einwandfreie Funktion ist u.a. ein ausgeglichenes Druckverhältnis.

ELLIPSE 3000 SLW EC

TECHNISCHE DATEN
FREIHÄNGEND

Auslegung basiert auf:

empfohlenem Betriebspunkt
Ansaugtemperatur tLE = +20 °C
Ausblastemperatur tLA = +34 °C
Ausblashöhe = bis 3.00 m

ELLIPSE 3000 SLW EC			3001	3001,5	3002	3002,5	3003
Gesamtluftmenge		m³/h	2700	3600	5400	6300	7200
Heizleistung nenn¹	PWW 70/50 °C	kW	12,7	17,0	25,5	29,7	34,0
	PWW 60/40 °C	kW	12,7	17,0	25,5	29,7	34,0
Durchflussmenge	PWW 70/50 °C	m³/h	0,56	0,75	1,11	1,31	1,49
	PWW 60/40 °C	m³/h	0,55	0,74	1,11	1,29	1,48
Wasserwiderstände	PWW 70/50 °C	kPa	0,8	2,8	3,7	5,2	7,2
	PWW 60/40 °C	kPa	1,7	3,7	4,2	6,1	7,2
Anschlüsse Nennweite	Innengewinde	Zoll	2 x 3/4"	2 x 3/4"	2 x 3/4"	2 x 3/4"	2 x 3/4"
	Vorlauf/Rücklauf	DN	20	20	20	20	20
EC-Ventilatoren	Spannung	V	230 / 1 / N / PE				
	Frequenz	Hz	50				
	Stromaufnahme	A	3,1	4,1	6,2	7,2	8,2
	Motorleistung	kW	0,5	0,6	0,9	1,1	1,2
Elektrische Heizregister 3-stufig	Spannung	V	400 / 3 / N / PE				
	Frequenz	Hz	50				
	Heizleistung	kW	5/10/15	7,5/15/22,5	10/20/30	10,7/21,4/32	10,7/21,4/32
Schalldruckpegel ²	Größte Einstellung	dB (A)	60	61	62	63	64
Maße nach Zeichnung	Gerätebreite (A)	mm	1000	1500	2000	2500	3000
	Gerätehöhe (E)	mm	300	300	300	300	300
	Gerätetiefe (D)	mm	800	800	800	800	800
Gewicht		kg	62	77	103	135	162

TECHNISCHE ÄNDERUNGEN VORBEHALTEN

1. Nennbetrieb bezogen auf Betriebspunkt (siehe oben), Ausblastemperaturregelung empfohlen.
2. gemessen in 3 m seitlichem Abstand. Schalldruckpegel können je nach Umgebungsbedingungen variieren.

Voraussetzung für eine einwandfreie Funktion ist u.a. ein ausgeglichenes Druckverhältnis.

ELLIPSE 3000 ULW EC

TECHNISCHE DATEN
FREIHÄNGEND

Auslegung basiert auf:

empfohlenem Betriebspunkt
Ansaugtemperatur tLE = +10 °C
Ausblastemperatur tLA = +34 °C
Ausblashöhe = bis 3.00 m

ELLIPSE 3000 ULW EC			3001	3001,5	3002	3002,5	3003
Gesamtluftmenge		m³/h	2700	3600	5400	6300	7200
Heizleistung nenn¹	PWW 70/50 °C	kW	21,8	29,1	43,6	50,9	58,2
	PWW 60/40 °C	kW	21,8	29,1	43,6	50,9	58,2
Durchflussmenge	PWW 70/50 °C	m³/h	0,96	1,27	1,91	2,23	2,55
	PWW 60/40 °C	m³/h	0,95	1,27	1,90	2,22	2,54
Wasserwiderstände	PWW 70/50 °C	kPa	2,3	7,7	10,4	7,9	11,2
	PWW 60/40 °C	kPa	4,5	9,9	11,7	10,0	14,4
Anschlüsse Nennweite	Innengewinde	Zoll	2 x 3/4"	2 x 3/4"	2 x 3/4"	2 x 3/4"	2 x 3/4"
	Vorlauf/Rücklauf	DN	20	20	20	20	20
EC-Ventilatoren	Spannung	V	230 / 1 / N / PE				
	Frequenz	Hz	50				
	Stromaufnahme	A	3,1	4,1	6,2	7,2	8,2
	Motorleistung	kW	0,5	0,6	0,9	1,1	1,2
Schalldruckpegel ²	Größte Einstellung	dB (A)	60	61	62	63	64
Maße nach Zeichnung	Gerätebreite (A)	mm	1000	1500	2000	2500	3000
	Gerätehöhe (E)	mm	300	300	300	300	300
	Gerätetiefe (D)	mm	800	800	800	800	800
Gewicht		kg	62	77	103	135	162

TECHNISCHE ÄNDERUNGEN VORBEHALTEN

1. Nennbetrieb bezogen auf Betriebspunkt (siehe oben), Ausblastemperaturregelung empfohlen.
2. gemessen in 3 m seitlichem Abstand. Schalldruckpegel können je nach Umgebungsbedingungen variieren.

Voraussetzung für eine einwandfreie Funktion ist u.a. ein ausgeglichenes Druckverhältnis.

ELLIPSE 2000 DX-H EC

TECHNISCHE DATEN - FREIHÄNGEND
STANDARD-LUFTWALZE - NUR HEIZBE-
TRIEB MÖGLICH

Auslegung basiert auf:

empfohlenem Betriebspunkt
Ansaugtemperatur tLE = +20 °C
Ausblastemperatur tLA = +34 °C
Ausblashöhe 2000 DX-H = bis 2.70 m
Heizgastemperatur = 70 °C
Kondensationstemperatur = 50 °C
Kondensataustritt = 45 °C
Betriebsdruck = max. 45 bar

ELLIPSE 2000 DX-H EC			2001	2001,5	2002	2002,5	2003
Gesamtluftmenge		m^3/h	1800	2700	3600	4500	6300
Leistung nenn[1]	Heizleistung DX	kW	8,6	12,9	17,3	21,3	29,9
Druck- u. Saugleitung	Anschlüsse	mm	10/16	10/18	10/22	10/22	10/22
EC-Ventilatoren [3]	Spannung	V	230 / 1 / N / PE				
	Frequenz	Hz	50				
	Stromaufnahme max.	A	2,4	3,6	4,7	5,9	8,2
	Motorleistung max.	kW	0,3	0,5	0,7	0,8	1,2
Schalldruckpegel [2]	Größte Einstellung	dB (A)	58	59	60	61	62
Maße nach Zeichnung	Gerätelänge (A)	mm	1000	1500	2000	2500	3000
	Gerätehöhe (E)	mm	300	300	300	300	300
	Gerätetiefe (D)	mm	800	800	800	800	800
Gewicht		kg	52	73	94	105	131

TECHNISCHE ÄNDERUNGEN VORBEHALTEN

1. Nennbetrieb bezogen auf Betriebspunkt (siehe oben).
2. gemessen in 3 m seitlichem Abstand. Schalldruckpegel können je nach Umgebungsbedingungen variieren.
3. Steuerspannung 0-10 V

Voraussetzung für eine einwandfreie Funktion ist u.a. ein ausgeglichenes Druckverhältnis.

ELLIPSE 3000 DX-H EC

TECHNISCHE DATEN - FREIHÄNGEND
STANDARD-LUFTWALZE - NUR HEIZBE-
TRIEB MÖGLICH

Auslegung basiert auf:

empfohlenem Betriebspunkt
Ansaugtemperatur tLE = +20 °C
Ausblastemperatur tLA = +34 °C
Ausblashöhe 3000 DX-H = bis 3.00 m
Heizgastemperatur = 70 °C
Kondensationstemperatur = 50 °C
Kondensataustritt = 45 °C
Betriebsdruck = max. 45 bar

ELLIPSE EC 3000 DX-H EC			3001	3001,5	3002	3002,5	3003
Gesamtluftmenge		m^3/h	2700	3600	5400	6300	7200
Leistung nenn[1]	Heizleistung DX	kW	12,7	17,0	25,7	29,6	34,0
Druck- u. Saugleitung	Anschlüsse	mm	10/16	10/18	10/22	10/22	10/22
EC-Ventilatoren [3]	Spannung	V	230 / 1 / N / PE				
	Frequenz	Hz	50				
	Stromaufnahme max.	A	3,5	4,7	7,1	8,2	9,4
	Motorleistung max.	kW	0,3	0,7	1,0	1,2	1,4
Schalldruckpegel [2]	Größte Einstellung	dB (A)	60	61	62	63	64
Maße nach Zeichnung	Gerätelänge (A)	mm	1000	1500	2000	2500	3000
	Gerätehöhe (E)	mm	300	300	300	300	300
	Gerätetiefe (D)	mm	800	800	800	800	800
Gewicht		kg	64	80	107	140	168

TECHNISCHE ÄNDERUNGEN VORBEHALTEN

1. Nennbetrieb bezogen auf Betriebspunkt (siehe oben).
2. gemessen in 3 m seitlichem Abstand. Schalldruckpegel können je nach Umgebungsbedingungen variieren.
3. Steuerspannung 0-10 V

Voraussetzung für eine einwandfreie Funktion ist u.a. ein ausgeglichenes Druckverhältnis.

COLUM EC

DESIGN-LUFTSCHLEIER

COLUM EC

DESIGN-LUFTSCHLEIER

Einsatzmöglichkeiten

Colum EC ist in besonderem Maße in hängender und stehender Ausführung im Sichtbereich für den modernen Eingangsbereich geeignet und überzeugt aufgrund des runden Designs und des pflegeleichten Betriebs Architekten, Planer, Bauherren und Betreiber. Die stehende Ausführung eignet sich speziell auch für Karusselltüren, da der erwärmte Luftstrom unmittelbar auch bis zum Fußbodenbereich ohne Wärmeverluste ausgeblasen wird und dadurch die Bildung eines „Kältesees“ verhindert wird.
Die nach Standard RAL frei wählbare Pulverbeschichtung oder die Edelstahlverkleidung passen sich hervorragend dem vorhandenen Eingangsbereich an. Colum EC findet Anwendung in Hotels, Banken, Flagship-Stores, Shoppingmalls, Flughäfen und öffentlichen Gebäuden.

Das Besondere

Colum EC ist in variablen Gehäuselängen bis 3 m lieferbar und kann in stehender Ausführung bei vorhandenen Türanlagen problemlos nachgerüstet werden.

Das Gehäuse

Selbsttragende Stahl-Verbundkonstruktion in zylindrischer Bauform mit zweigeteilter Stahlblech-/ oder Edelstahlverkleidung (240er Korn geschliffen) in rund gewalzter Ausführung. Im Sichtbereich schraubenlos und ohne Nietverbindungen. Ansauggitter pulverbeschichtet im Gerätefarbton oder Edelstahlausführung, bestehend aus einem Lochblech mit dahinter liegendem Mikrogitter für eine servicefreundliche Anwendung. Aluminium-Ausblaslamellen für einen stufenlos verstellbaren, gleichgerichteten Luftstrahl. Unsichtbare Energieanschlüsse bei stehender Ausführung (Blindverschraubung über Bohrungen in der Bodenplatte).

Heizmedien

Wärmetauscher für unterschiedliche Heizmedien

PWW: für Normaltemperatur PWW 70/50°C und Niedertemperatur PWW 60/40°C, andere Temperaturen auf Anfrage.
DX: unter Stickstoff gelötete DX-Register für den Betrieb mit Wärmepumpen (nur Heizbetrieb möglich). Hochwertige Wärmetauscher aus Kupferrohr, mit aufgepressten, extra starken Aluminiumlamellen.
ELEKTRO: 3-stufiger Wärmetauscher 400V, spiralförmig und korrosionsfest, mit thermischem Überhitzungsschutz und Nachlaufschaltung.

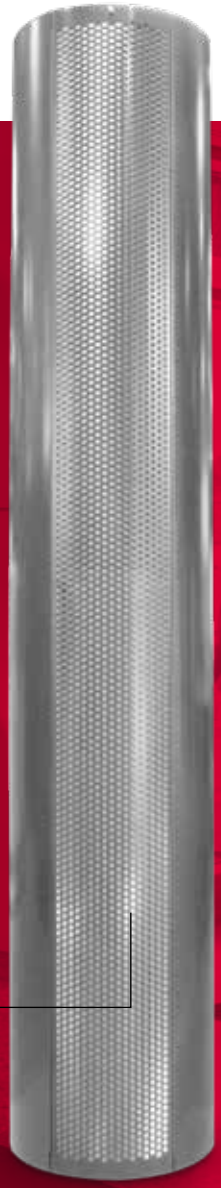

Vorteile auf einen Blick

- Made in Germany
- ErP konform / EC-Ventilatoren
- Individuelle Farbe nach Standard- RAL wählbar alternativ Edelstahlausführung
- Individuelle Gerätelängen bis 3000 mm
- Servicefreundlich durch filterloses Mikroansauggitter
- Ausblaslamellen aus Alu-Profil (Tropfenform) für eine bestmögliche Luftführung
- Große Wurfweite, geringe Geräuschentwicklung, optimale Abschirmung
- Unterschiedliche Heizmedien möglich
- Einfache Montage

EC-Ventilatoren

Der Wirkungsgrad der von TEKADOOR verwendeten EC-Ventilatoren liegt im Teillastbetrieb bei > 90% und damit 30–35% höher als bei herkömmlichen AC-Ventilatoren. Dadurch werden nicht nur die Effizienz gesteigert, sondern auch die Betriebskosten gesenkt. Die einzeln angetriebenen EC-Ventilatoren mit integriertem Motorschutz sind doppelseitig ansaugend, vibrationsfrei gelagert und werden mittels PWM-Signal (Pulsweitenmodulation) - und bei DX mit 0-10 V - angesteuert. Sie entsprechen nicht nur der Richtlinie ErP, sondern übertreffen diese Norm sogar.

Montage

Stehende Ausführung: Die problemlose Montage erfolgt über Bohrungen in der Bodenplatte direkt auf dem Fertigfußboden. Für die unsichtbare Energieversorgung von unten befinden sich entsprechende Aussparungen in der Bodenplatte. Optional: Energieversorgung auch von oben möglich.
Hängende Ausführung: einfache Montage durch auf der Geräteoberseite eingelassene Nietmuttern M 8 sowie optional erhältliches Montagematerial.

Wartung

Servicefreundliche Reinigung (Mikrogitter) ohne Geräteöffnung durch einfaches Absaugen des Ansauggitters. Zur Öffnung des Revisionsbleches muss zuvor das Ansauggitter gelöst werden. Dazu ist eine Kreuzschraube am oberen Ende des Ansauggitters zu entfernen. Danach kann das Ansauggitter aus dem unteren Rahmen entnommen werden.

Steuerung

Elektronische TEKADOOR-Steuerung CAT300, mehrsprachig, multifunktional u.a. mit optionaler ModBus-Schnittstelle. Standardmäßig vorgesehen für die Geräte mit PWW- und Elektro-Heizung ist ein 20m vorkonfektioniertes, abgeschirmtes Datenkabel enthalten. Die wahlweise stufenlose oder 5-stufige Steuerung CAT300 beinhaltet serienmäßig eine Hand/Automatik und eine Sommer/Winterumschaltung. Mit der standardmäßig eingebauten Wochenschaltuhr können pro Woche 12 unterschiedliche Schaltzeiten programmiert werden. Für den Winter-Betrieb kann optional ein Magnetventil bis 2,5 A angeschlossen werden.
Bei Elektro-Heizung kann die Luftmenge 5-stufig und die Heizleistung in Abhängigkeit der Ventilatorstufen, 3-stufig manuell gewählt werden.
Für die Ansteuerung über eine bauseitige GLT bzw. DDC stehen ein Freigabekontakt und potentialfreie Betriebs- und Störmeldungen zur Verfügung. Eine Parallelschaltung von max. 10 Geräten als Master-Slave ist möglich.

Ausführliche Beschreibung auf Seiten 192 und 195.

COLUM EC
DETAILS

Anschlüsse
stehende Ausführung.

Heizungsanschlüsse - Vor- und Rücklauf- zum problemlosen Anschluss an das bauseitige Heizungssystem.

Anschlüsse bei stehender Ausführung: wahlweise von unten oder oben, unsichtbar innerhalb des Türluftschleiers.

Bei hängender Ausführung: auf der linken Geräteoberseite. Optional können die Anschlüsse auch versetzt werden.

Anschlussbox

Einfacher Elektroanschluss der Spannungsversorgung 230V/50Hz durch innenliegende Anschlussbox.
Optional können die Anschlüsse auch versetzt werden.

Ausnahme:
Geräte mit Elektro - Heizung und einer Heizleistung größer als 22,5kW. (Anschluss von innen).

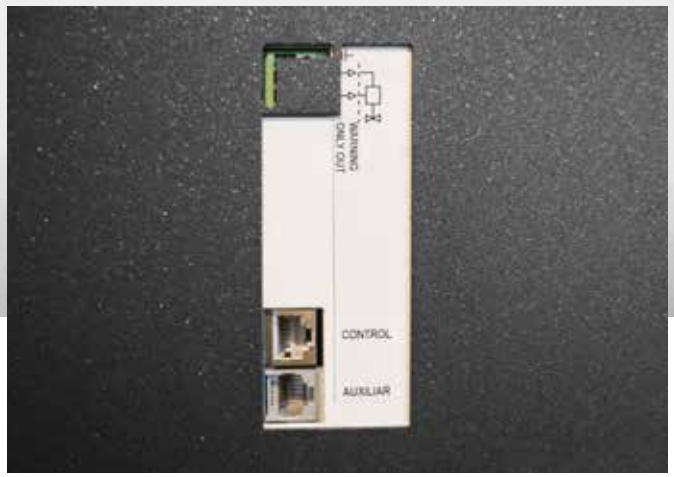

Anschluss/Schnittstelle Datenkabel

Standardmäßige Anschlussmöglichkeiten des Datenkabels und eines optionalen Magnet- oder Thermoelektrischen Absperrventils innerhalb des Gerätes.
Einfaches Plug & Play der Datenkabel.

Control:
Eingang für das Datenkabel zum Bedienteil.

Auxiliar:
Ausgang zum Parallelbetrieb mit weiteren Geräten.

Ausblaslamelle

Aluminium-Ausblaslamellen (Tropfenprofil), je nach Baureihe in doppelter oder mehrfacher Ausführung für stufenlos verstellbaren, gleichgerichteten Luftstrahl. In der Heizperiode sollten die Lamellen 10 bis 15 Grad nach außen gerichtet sein, um ein Eindringen kalter Außenluft zu verhindern. Dagegen sollte im Sommerbetrieb die Lamelle nach innen gerichtet werden, damit ein Entweichen gekühlter Raumluft verhindert wird.

COLUM EC

COLU

STEHENDE GERÄTE

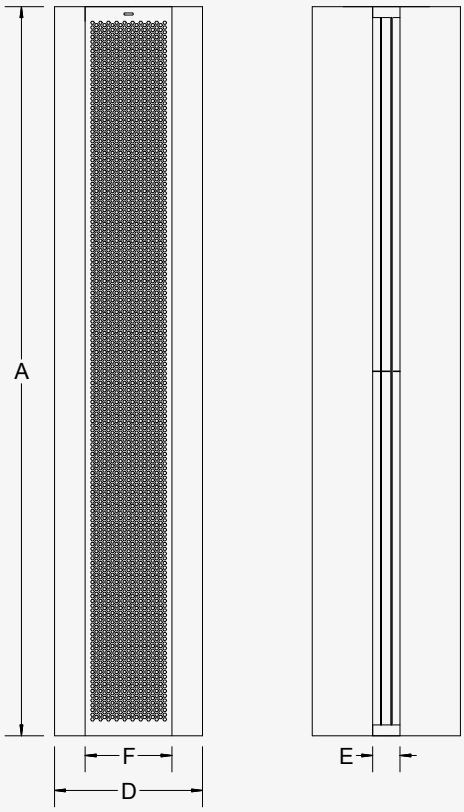

HÄNGENDE GERÄTE

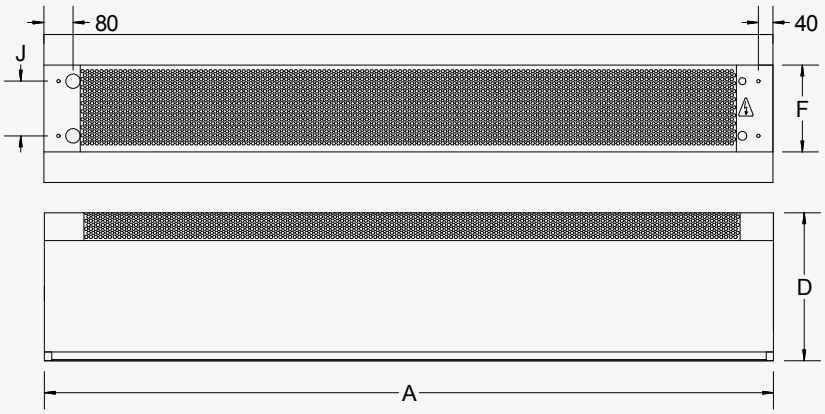

Modell	Zeichenerklärung				
	A	D	E	F	J
2000	Längen-maß variabel	400	80	230	150
3000		400	80	230	150
4000		600	110	320	200
5000		600	110	320	200
6000		600	110	320	200

A = VARIABLE GERÄTELÄNGE

TECHNISCHE ÄNDERUNGEN VORBEHALTEN

Anschlussfertige Türluftschleieranlage zur Sichtmontage freihängend über die Tür oder als stehende Ausführung.
Umluftansaugung erfolgt bei hängender Ausführung von oben und bei stehender Ausführung seitlich.

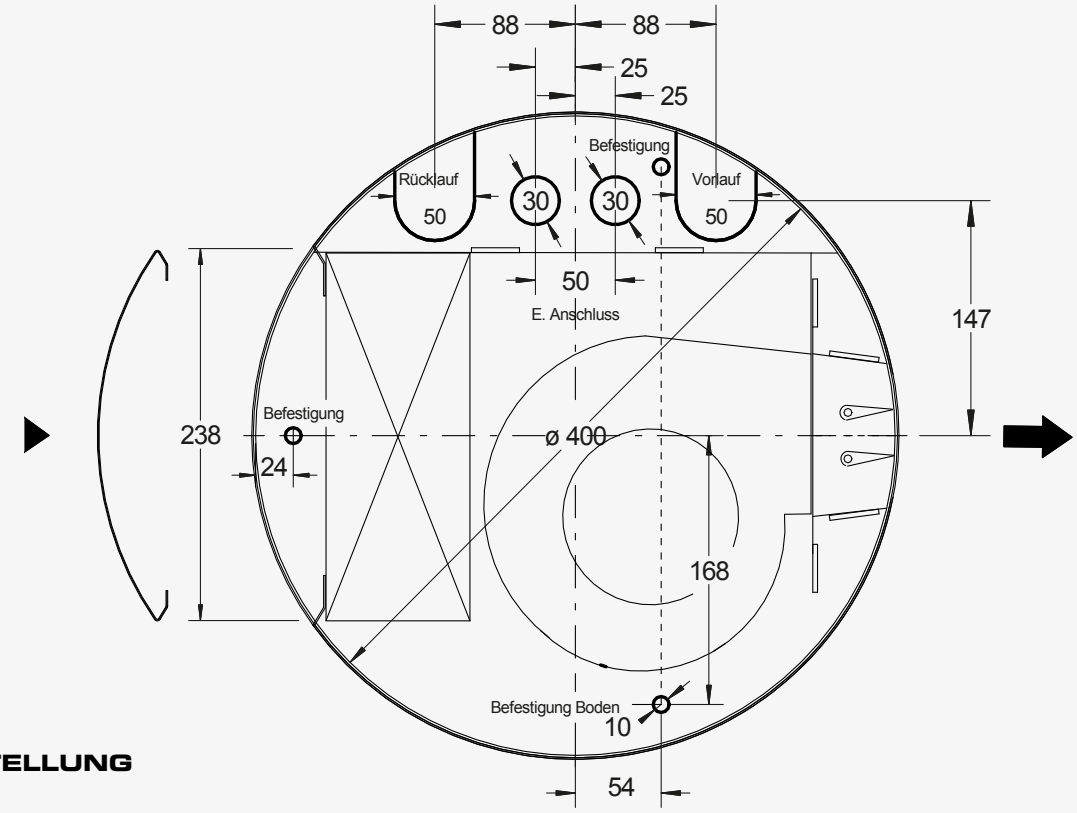

TECHNISCHE ÄNDERUNGEN VORBEHALTEN

Bodenplatte mit allen relevanten Maßen für eine stehende Geräteausführung.
Hier Linksaufstellung.

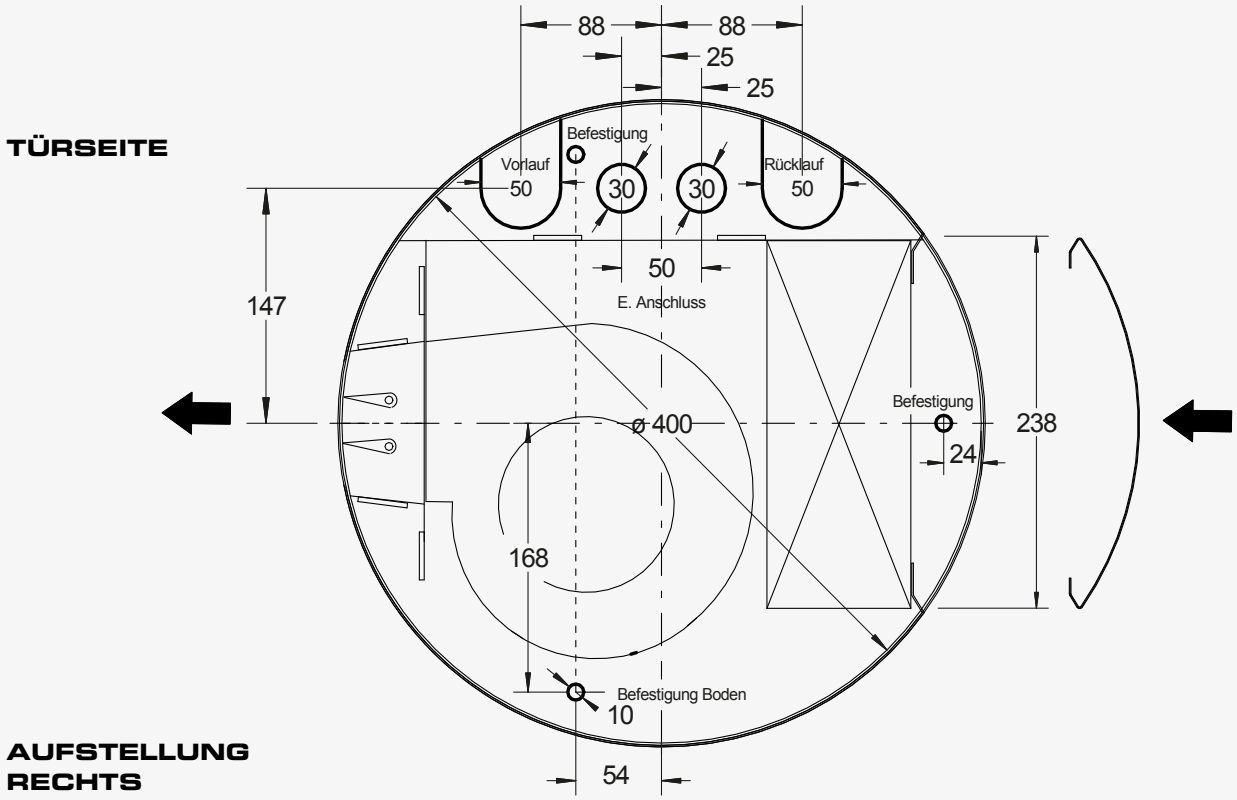

TECHNISCHE ÄNDERUNGEN VORBEHALTEN

Bodenplatte mit allen relevanten Maßen für eine stehende Geräteausführung.
Hier Rechtsaufstellung.

COLUM 2000 EC
TECHNISCHE DATEN

Auslegung basiert auf:

empfohlenem Betriebspunkt
Ansaugtemperatur tLE = +20 °C
Ausblastemperatur tLA = +34 °C
Abschirmweite = bis 2.50 m

COLUM 2000 EC			2001	2001,5	2002	2002,5	2003
Luftmenge max.		m³/h	1800	2700	3600	4500	5400
Heizleistung nenn[1]	PWW 70/50 °C	kW	8,5	12,7	17,0	21,2	25,5
	PWW 60/40 °C	kW	8,5	12,7	17,0	21,2	25,5
Durchflussmenge	PWW 70/50 °C	m³/h	0,37	0,56	0,75	0,93	1,30
	PWW 60/40 °C	m³/h	0,37	0,55	0,74	0,92	1,29
Wasserwiderstände	PWW 70/50 °C	kPa	0,5	5,7	2,4	3,2	4,1
	PWW 60/40 °C	kPa	3,8	7,0	4,5	3,2	4,2
Anschlüsse Nennweite	Innengewinde	Zoll	2 x 3/4"	2 x 3/4"	2 x 3/4"	2 x 3/4"	2 x 3/4"
	Vorlauf/Rücklauf	DN	20	20	20	20	20
EC-Ventilatoren	Spannung	V	230 / 1 / N / PE				
	Frequenz	Hz	50				
	Stromaufnahme	A	2,1	3,1	4,1	5,1	7,2
	Motorleistung	kW	0,3	0,5	0,6	0,8	0,9
Elektrische Heizregister 3-stufig	Spannung	V	400 / 3 / N / PE				
	Frequenz	Hz	50				
	Heizleistung	kW	3/6/9	4/8/12	6/12/18	6/12/18	10/20/30
Schalldruckpegel[2]	Größte Einstellung	dB(A)	58	59	60	61	62
Maße nach Zeichnung	Gerätehöhe/-breite (A)	mm	1000	1500	2000	2500	3000
	Durchmesser	mm	400	400	400	400	400
Gewicht		kg	50	70	90	100	134

TECHNISCHE ÄNDERUNGEN VORBEHALTEN

1. Nennbetrieb bezogen auf Betriebspunkt (siehe oben), Ausblastemperaturregelung empfohlen.
2. gemessen in 3 m seitlichem Abstand. Schalldruckpegel können je nach Umgebungsbedingungen variieren.

Voraussetzung für eine einwandfreie Funktion ist u.a. ein ausgeglichenes Druckverhältnis.

Auslegung basiert auf:

empfohlenem Betriebspunkt
Ansaugtemperatur tLE = +20 °C
Ausblastemperatur tLA = +34 °C
Abschirmweite = bis 2.80 m

COLUM 3000 EC			3001	3001,5	3002	3002,5	3003
Luftmenge max.		m³/h	2700	3600	5400	6300	7200
Heizleistung nenn[1]	PWW 70/50 °C	kW	12,7	17,0	25,5	29,7	34,0
	PWW 60/40 °C	kW	12,7	17,0	25,5	29,7	34,0
Durchflussmenge	PWW 70/50 °C	m³/h	0,56	0,75	1,11	1,31	1,49
	PWW 60/40 °C	m³/h	0,55	0,74	1,11	1,29	1,48
Wasserwiderstände	PWW 70/50 °C	kPa	0,8	2,8	3,7	5,2	7,2
	PWW 60/40 °C	kPa	1,7	3,7	4,2	6,1	7,2
Anschlüsse Nennweite	Innengewinde	Zoll	2 x 3/4"	2 x 3/4"	2 x 3/4"	2 x 3/4"	2 x 3/4"
	Vorlauf/Rücklauf	DN	20	20	20	20	20
EC-Ventilatoren	Spannung	V	230 / 1 / N / PE				
	Frequenz	Hz	50				
	Stromaufnahme	A	3,1	4,1	6,2	7,2	8,2
	Motorleistung	kW	0,5	0,6	0,9	1,1	1,2
Elektrische Heizregister 3-stufig	Spannung	V	400 / 3 / N / PE				
	Frequenz	Hz	50				
	Heizleistung	kW	5/10/15	7,5/15/22,5	10/20/30	10,7/21,4/32	10,7/21,4/32
Schalldruckpegel[2]	Größte Einstellung	dB(A)	60	61	62	63	64
Maße nach Zeichnung	Gerätehöhe/-breite (A)	mm	1000	1500	2000	2500	3000
	Durchmesser	mm	400	400	400	400	400
Gewicht		kg	62	77	103	135	145

TECHNISCHE ÄNDERUNGEN VORBEHALTEN

1. Nennbetrieb bezogen auf Betriebspunkt (siehe oben), Ausblastemperaturregelung empfohlen.
2. gemessen in 3 m seitlichem Abstand. Schalldruckpegel können je nach Umgebungsbedingungen variieren.

Voraussetzung für eine einwandfreie Funktion ist u.a. ein ausgeglichenes Druckverhältnis.

COLUM 2000 DX-H EC

TECHNISCHE DATEN
NUR HEIZBETRIEB MÖGLICH

Auslegung basiert auf:

empfohlenem Betriebspunkt
Ansaugtemperatur tLE = +20 °C
Ausblastemperatur tLA = +34 °C
Abschirmweite = bis 2.50 m
Heizgastemperatur = 70° C
Kondensationstemperatur = 50 °C
Kondensataustritt = 45 °C
Betriebsdruck = max. 45 bar

COLUM 2000 DX-H EC			2001	2001,5	2002	2002,5
Luftmenge max.		m^3/h	1800	2700	3600	4500
Leistung[1]	Heizleistung DX	kW	8,1	12,5	16,9	21,3
Druck- u. Saugleitung	Anschlüsse	mm	10/16	10/16	10/18	10/22
EC-Ventilatoren[3]	Spannung	V	230 / 1 / N / PE			
	Frequenz	Hz	50			
	Stromaufnahme max.	A	2,4	3,6	4,7	5,9
	Motorleistung max.	kW	0,3	0,5	0,7	0,8
Schalldruckpegel[2]	Größte Einstellung	dB(A)	58	59	60	61
Maße nach Zeichnung	Gerätehöhe/-breite (A)	mm	1000	1500	2000	2500
	Durchmesser	mm	500	500	500	500
Gewicht		kg	50	70	90	100

TECHNISCHE ÄNDERUNGEN VORBEHALTEN

1. Nennbetrieb bezogen auf Betriebspunkt (siehe oben).
2. gemessen in 3 m seitlichem Abstand. Schalldruckpegel können je nach Umgebungsbedingungen variieren.
3. Steuerspannung 0-10 V.

Voraussetzung für eine einwandfreie Funktion ist u.a. ein ausgeglichenes Druckverhältnis.

COLUM 3000 DX-H EC

TECHNISCHE DATEN
NUR HEIZBETRIEB MÖGLICH

Auslegung basiert auf:

empfohlenem Betriebspunkt
Ansaugtemperatur tLE = +20 °C
Ausblastemperatur tLA = +34 °C
Abschirmweite = bis 2.80 m
Heizgastemperatur = 70° C
Kondensationstemperatur = 50 °C
Kondensataustritt = 45 °C
Betriebsdruck = max. 45 bar

COLUM 3000 DX-H EC			3001	3001,5	3002	3002,5
Luftmenge max.		m^3/h	2700	3600	5400	6300
Leistung[1]	Heizleistung DX	kW	12,7	17,0	25,7	29,6
Druck- u. Saugleitung	Anschlüsse	mm	10/16	10/18	10/22	10/22
EC-Ventilatoren[3]	Spannung	V	230 / 1 / N / PE			
	Frequenz	Hz	50			
	Stromaufnahme	A	3,5	4,7	7,1	8,2
	Motorleistung	kW	0,5	0,7	1,0	1,2
Schalldruckpegel[2]	Größte Einstellung	dB(A)	60	61	62	63
Maße nach Zeichnung	Gerätehöhe/-breite (A)	mm	1000	1500	2000	2500
	Durchmesser	mm	500	500	500	500
Gewicht		kg	62	77	103	135

TECHNISCHE ÄNDERUNGEN VORBEHALTEN

1. Nennbetrieb bezogen auf Betriebspunkt (siehe oben).
2. gemessen in 3 m seitlichem Abstand. Schalldruckpegel können je nach Umgebungsbedingungen variieren.
3. Steuerspannung 0-10 V.

Voraussetzung für eine einwandfreie Funktion ist u.a. ein ausgeglichenes Druckverhältnis.

WING-R EC & WING-G EC

DESIGN-LUFTSCHLEIER FÜR VERTIKALEN EINBAU

WING-R EC
DESIGN-LUFTSCHLEIER

+ Jetflow-Ausblasdüse
patentiert, stufenlos einstellbar

+ Design-Stahl-Verbundkonstruktion
hochwertig pulverbeschichtet
oder mit Edelstahlverkleidung

+ Dekor-Ansauggitter
mit dahinter liegendem Mikrogitter

WING-G EC
DESIGN-LUFTSCHLEIER

Einsatzmöglichkeiten
WING-R EC in gerundeter Bauform und WING-G EC in gerader Bauform eignen sich in besonderem Maße für Rundschiebetüren, linear verlaufende Automatikschiebetüren sowie als Nachrüstung für Karusselltüren. Das zeitlose Design sowie die anwenderfreundliche Technik überzeugt Planer, Architekten, Bauherren und Betreiber gleichermaßen. Überall dort, wo bedingt durch bauliche Gegebenheiten ein horizontaler Einbau eines Türluftschleiers nicht realisierbar ist, oder aus Designgründen der vertikale Einbau bevorzugt wird, sind WING-R EC sowie WING-G EC „die optimale Lösung“. Ideal auch zum Nachrüsten.

Das Besondere
Die Gerätehöhe sollte individuell entsprechend der Durchgangs- bzw. Türhöhe gewählt werden. Da die Jetflow-Ausblasdüse über die gesamte Gerätehöhe angeordnet ist, wird die erwärmte Luft auch unmittelbar über dem Fußboden ausgeblasen, wo der mögliche Kaltlufteinfall am größten ist. Die patentierte und mehrfach verstellbare (ohne Hilfsmittel) Jetflow-Ausblasdüse mit adaptivem asymmetrischem Düsenquerschnitt zeichnet sich durch einen gleichmäßigen Luftstrahl mit großer Wurfweite aus.

Das Gehäuse
Selbstragende, im Sichtbereich schraubenlose Stahl/Aluminium-Verbundkonstruktion in gerundeter oder gerader Bauform mit nach RAL wählbarer Pulverbeschichtung oder in Edelstahlausführung. Jetflow-Ausblasdüse aus Aluminium, im Gerätefarbton pulverbeschichtet. Designansauggitter mit dahinter liegendem Mikrogitter (dient als Ansaugfilter) für filterlosen Betrieb.

Heizmedien
Wärmetauscher für unterschiedliche Heizmedien
PWW: für Normaltemperatur PWW 70/50°C und Niedertemperatur PWW 60/40°C, andere Temperaturen auf Anfrage.
Hochwertige Wärmetauscher aus Kupferrohr,
mit aufgepressten, extra starken Aluminiumlamellen.
ELEKTRO: 3-stufiger Wärmetauscher 400V, spiralförmig und korrosionsfest, mit thermischem Überhitzungsschutz und Nachlaufschaltung.

Vorteile auf einen Blick

- Made in Germany
- ErP konform / EC Ventilatoren
- Patentierte, mehrfach verstellbare Jetflow-Ausblasdüse mit adaptivem, asymmetrischem Düsenquerschnitt (große Wurfweite, geringe Geräuschentwicklung, optimale Abschirmung)
- Selbstragende, im Sichtbereich schraubenlose Stahl/Aluminium-Verbundkonstruktion
- Unsichtbare Energieversorgung
- Einfache Montage
- Individuelle Farbe nach RAL wählbar oder Edelstahlausführung
- Unterschiedliche Heizmedien möglich
- Individuelle Gerätelängen bis 3000 mm

EC-Ventilatoren

Der Wirkungsgrad der von TEKADOOR verwendeten EC-Ventilatoren liegt im Teillastbetrieb bei > 90% und damit 30–35% höher als bei herkömmlichen AC-Ventilatoren. Dadurch werden nicht nur die Effizienz gesteigert, sondern auch die Betriebskosten gesenkt. Die einzeln angetriebenen EC-Ventilatoren mit integriertem Motorschutz sind doppelseitig ansaugend, vibrationsfrei gelagert und werden mittels PWM-Signal (Pulsweitenmodulation) angesteuert. Sie entsprechen nicht nur der Richtlinie ErP, sondern übertreffen diese Norm sogar.

Montage

Problemlose Montage über Bohrungen in der Bodenplatte (Blindverschraubung) direkt auf dem Fertigfußboden. Für die unsichtbare Energieversorgung von unten befinden sich entsprechende Aussparungen in der Bodenplatte. Optional: Energieversorgung auch von oben möglich.

Wartung

Servicefreundliche Reinigung (Mikrogitter) ohne Geräteöffnung durch einfaches Absaugen des Ansauggitters. Zur Raumseite leicht zugängliche, blind verschraubte, einseitig scharnierte Revisionsöffnung für Wartungsarbeiten.

Steuerung

Elektronische TEKADOOR-Steuerung CAT300, mehrsprachig, multifunktional u.a. mit optionaler ModBus-Schnittstelle. Standardmäßig vorgesehen für die Geräte mit PWW- und Elektro-Heizung ist ein 20m vorkonfektioniertes, abgeschirmtes Datenkabel enthalten. Die wahlweise stufenlose oder 5-stufige Steuerung CAT300 beinhaltet serienmäßig eine Hand/Automatik und eine Sommer/Winterumschaltung. Mit der standardmäßig eingebauten Wochenschaltuhr können pro Woche 12 unterschiedliche Schaltzeiten programmiert werden. Für den Winter-Betrieb kann optional ein Magnetventil bis 2,5 A angeschlossen werden.
Bei Elektro-Heizung kann die Luftmenge 5-stufig und die Heizleistung in Abhängigkeit der Ventilatorstufen, 3-stufig manuell gewählt werden.
Für die Ansteuerung über eine bauseitige GLT bzw. DDC stehen ein Freigabekontakt und potentialfreie Betriebs- und Störmeldungen zur Verfügung. Eine Parallelschaltung von max. 10 Geräten als Master-Slave ist möglich.

Ausführliche Beschreibung auf Seiten 192 und 195.

WING-R/G EC
DETAILS

Anschlüsse
stehende Ausführung

Heizungsanschlüsse - Vor- und Rücklauf- zum problemlosen Anschluss an das bauseitige Heizungssystem.

Anschlüsse: wahlweise von unten oder oben, unsichtbar innerhalb des Türluftschleiers.

Anschlussbox

Einfacher Elektroanschluss der Spannungsversorgung 230V/50Hz durch innenliegende Anschlussbox.
Optional können die Anschlüsse auch versetzt werden.

Ausnahme:
Geräte mit Elektro - Heizung und einer Heizleistung größer als 22,5kW. (Anschluss von innen).

Anschluss/Schnittstelle Datenkabel

Standardmäßige Anschlussmöglichkeiten des Datenkabels und eines optionalen Magnet- oder thermoelektrischen Absperrventils innerhalb des Gerätes.
Einfaches Plug & Play der Datenkabel.

Control:
Eingang für das Datenkabel zum Bedienteil.

Auxiliar:
Ausgang zum Parallelbetrieb mit weiteren Geräten.

Jetflow-Ausblasdüse

Jetflow-Ausblasdüse mit adaptivem, asymmetrischem Düsenquerschnitt. Die besondere Konzeption dieser patentierten Ausblasdüse ermöglicht eine stufenlose Verstellung des Ausblaswinkels verbunden mit einem länger geführten, gleichmäßigen Luftstrahl mit optimaler Wurfweite.

WING-R EC

AUSBLASSEITE

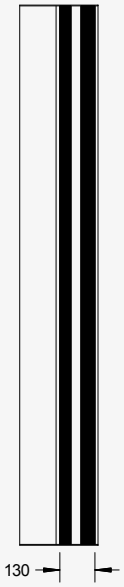

REVISIONSSEITE

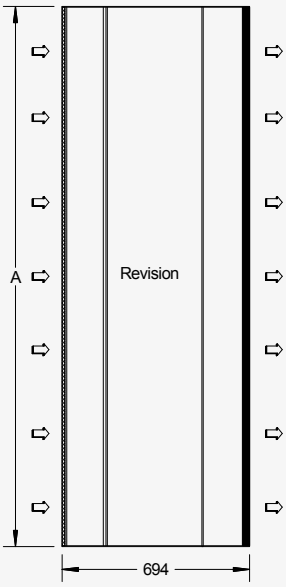

ANSAUGSEITE

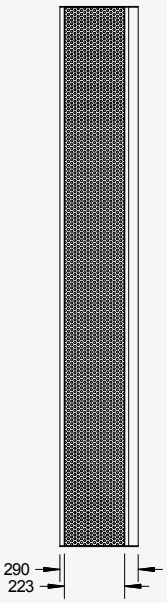

DRAUFSICHT (STEHEND LINKS)

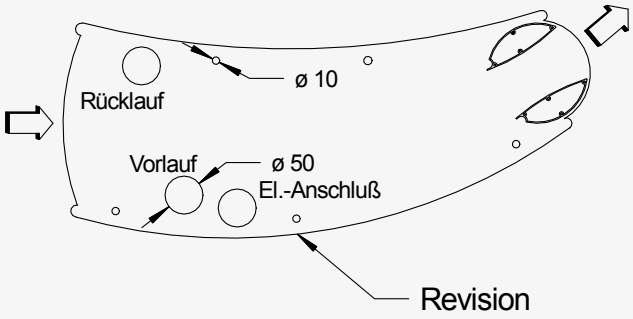

DRAUFSICHT (STEHEND RECHTS)

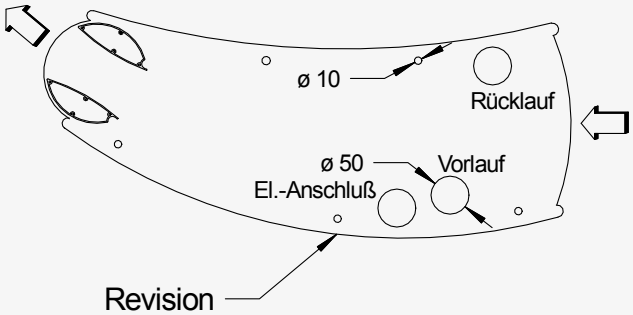

TECHNISCHE ÄNDERUNGEN VORBEHALTEN

Anschlussfertige Türluftschleieranlage zur Sichtmontage in gerunderter, stehender Ausführung.
Umluftansaugung erfolgt seitlich von der Raumseite.

TEKADOOR®

REVISIONSSEITE

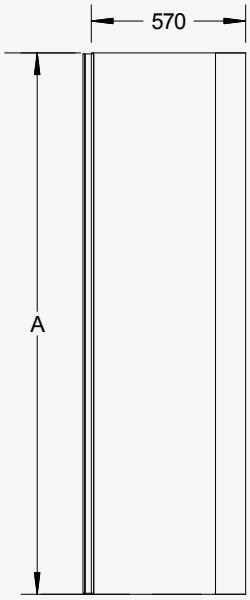

ANSAUGSEITE

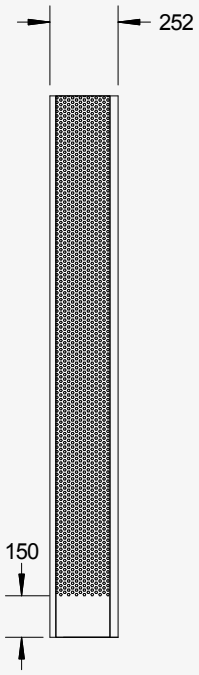

AUSBLASSEITE

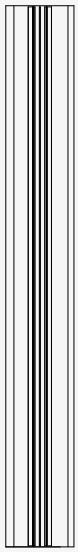

RÜCKSEITE

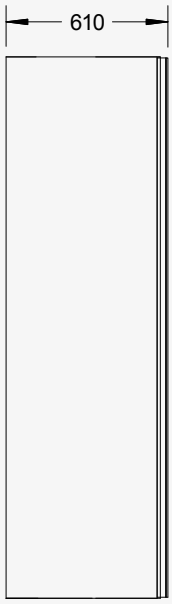

SCHNITT

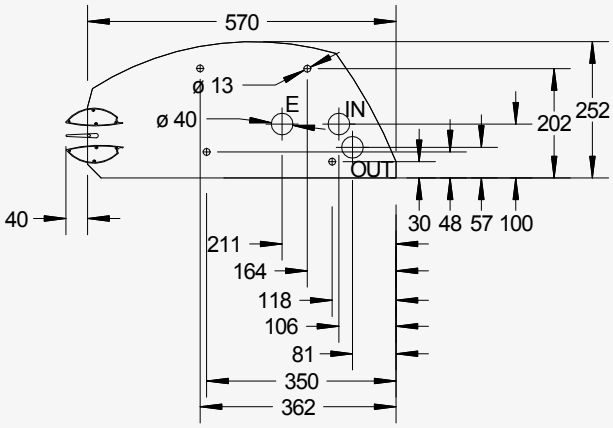

DRAUFSICHT (STEHEND LINKS)

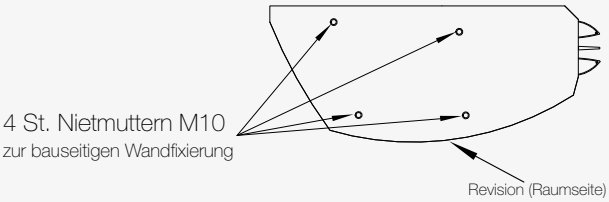

DRAUFSICHT (STEHEND RECHTS)

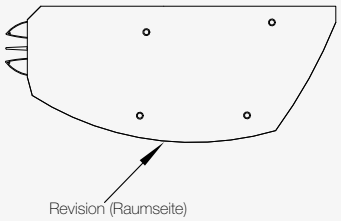

TECHNISCHE ÄNDERUNGEN VORBEHALTEN

Anschlussfertige Türluftschleieranlage zur Sichtmontage in gerader, stehender Ausführung.
Umluftansaugung erfolgt seitlich von der Raumseite.

WING-R/G EC

TECHNISCHE DATEN

Auslegung basiert auf:

empfohlenem Betriebspunkt
Ansaugtemperatur tLE = +20 °C
Ausblastemperatur tLA = +34 °C
Abschirmweite = bis 2.50 m

WING-R 2000 EC			2002	2002,5	2003
Luftmenge max.		m³/h	2700	3600	4500
Heizleistung nenn[1]	PWW 70/50 °C	kW	12,7	17,0	21,2
	PWW 60/40 °C	kW	12,7	17,0	21,2
Durchflussmenge	PWW 70/50 °C	m³/h	0,56	0,75	0,93
	PWW 60/40 °C	m³/h	0,55	0,74	0,92
Wasserwiderstände	PWW 70/50 °C	kPa	5,7	2,4	3,2
	PWW 60/40 °C	kPa	7,0	4,5	3,2
Anschlüsse Nennweite	Innengewinde	Zoll	2 x 3/4"	2 x 3/4"	2 x 3/4"
	Vorlauf/Rücklauf	DN	20	20	20
EC-Ventilatoren	Spannung	V	230 / 1 / N / PE		
	Frequenz	Hz	50		
	Stromaufnahme	A	3,1	4,1	5,1
	Motorleistung	kW	0,5	0,6	0,8
Elektrische Heizregister 3-stufig	Spannung	V	400 / 3 / N / PE		
	Frequenz	Hz	50		
	Heizleistung	kW	4/8/12	6/12/18	6/12/18
Schalldruckpegel[2]	Größte Einstellung	dB(A)	59	60	61
Maße nach Zeichnung	Gerätehöhe (A)	mm	2000	2500	3000
	Gerätetiefe	mm	290	290	290
	Gerätebreite	mm	670	670	670
Gewicht		kg	70	90	100

TECHNISCHE ÄNDERUNGEN VORBEHALTEN

1. Nennbetrieb bezogen auf Betriebspunkt (siehe oben), Ausblastemperaturregelung empfohlen.
2. gemessen in 3 m seitlichem Abstand. Schalldruckpegel können je nach Umgebungsbedingungen variieren.

Voraussetzung für eine einwandfreie Funktion ist u.a. ein ausgeglichenes Druckverhältnis.

WING-G 2000 EC
TECHNISCHE DATEN

Auslegung basiert auf:

empfohlenem Betriebspunkt
Ansaugtemperatur tLE = +20 °C
Ausblastemperatur tLA = +34 °C
Abschirmweite = bis 2.70 m

WING-G 2000 EC			2002	2002,5	2003
Luftmenge max.		m³/h	3600	4500	5400
Heizleistung nenn[1]	PWW 70/50 °C	kW	17,0	21,2	25,5
	PWW 60/40 °C	kW	17,0	21,2	25,5
Durchflussmenge	PWW 70/50 °C	m³/h	0,75	0,93	1,30
	PWW 60/40 °C	m³/h	0,74	0,92	1,29
Wasserwiderstände	PWW 70/50 °C	kPa	2,4	3,2	4,1
	PWW 60/40 °C	kPa	4,5	3,2	4,2
Anschlüsse Nennweite	Innengewinde	Zoll	2 x 3/4"	2 x 3/4"	2 x 3/4"
	Vorlauf/Rücklauf	DN	20	20	20
EC-Ventilatoren	Spannung	V	230 / 1 / N / PE		
	Frequenz	Hz	50		
	Stromaufnahme	A	4,1	5,1	7,2
	Motorleistung	kW	0,6	0,8	0,9
Elektrische Heizregister 3-stufig	Spannung	V	400 / 3 / N / PE		
	Frequenz	Hz	50		
	Heizleistung	kW	6/12/18	6/12/18	10/20/30
Schalldruckpegel[2]	Größte Einstellung	dB(A)	60	61	62
Maße nach Zeichnung	Gerätehöhe (A)	mm	2000	2500	3000
	Gerätetiefe	mm	252	252	252
	Gerätebreite	mm	610	610	610
Gewicht		kg	90	100	134

TECHNISCHE ÄNDERUNGEN VORBEHALTEN

1. Nennbetrieb bezogen auf Betriebspunkt (siehe oben), Ausblastemperaturregelung empfohlen.
2. gemessen in 3 m seitlichem Abstand. Schalldruckpegel können je nach Umgebungsbedingungen variieren.

Voraussetzung für eine einwandfreie Funktion ist u.a. ein ausgeglichenes Druckverhältnis.

Auslegung basiert auf:

empfohlenem Betriebspunkt
Ansaugtemperatur tLE = +20 °C
Ausblastemperatur tLA = +34 °C
Abschirmweite = bis 3.00 m

WING-G 3000 EC			3002	3002,5	3003
Luftmenge max.		m³/h	5400	6300	7200
Heizleistung nenn[1]	PWW 70/50 °C	kW	25,5	29,7	34,0
	PWW 60/40 °C	kW	25,5	29,7	34,0
Durchflussmenge	PWW 70/50 °C	m³/h	1,11	1,31	1,49
	PWW 60/40 °C	m³/h	1,11	1,31	1,49
Wasserwiderstände	PWW 70/50 °C	kPa	3,7	5,2	7,2
	PWW 60/40 °C	kPa	4,2	6,1	7,2
Anschlüsse Nennweite	Innengewinde	Zoll	2 x 3/4"	2 x 3/4"	2 x 3/4"
	Vorlauf/Rücklauf	DN	20	20	20
EC-Ventilatoren	Spannung	V	230 / 1 / N / PE		
	Frequenz	Hz	50		
	Stromaufnahme	A	6,2	7,2	8,2
	Motorleistung	kW	0,9	1,1	1,2
Elektrische Heizregister 3-stufig	Spannung	V	400 / 3 / N / PE		
	Frequenz	Hz	50		
	Heizleistung	kW	10/20/30	10,7/21,4/32	10,7/21,4/32
Schalldruckpegel[2]	Größte Einstellung	dB(A)	62	63	64
Maße nach Zeichnung	Gerätehöhe (A)	mm	2000	2500	3000
	Gerätetiefe	mm	252	252	252
	Gerätebreite	mm	610	610	610
Gewicht		kg	103	135	145

TECHNISCHE ÄNDERUNGEN VORBEHALTEN

1. Nennbetrieb bezogen auf Betriebspunkt (siehe oben), Ausblastemperaturregelung empfohlen.
2. gemessen in 3 m seitlichem Abstand. Schalldruckpegel können je nach Umgebungsbedingungen variieren.

Voraussetzung für eine einwandfreie Funktion ist u.a. ein ausgeglichenes Druckverhältnis.

TEKADOOR®

RONDELL EC

FÜR KARUSSELL- UND RUNDSCHIEBETÜREN

+ Selbsttragendes, industrieverzinktes Stahlblechgehäuse
auf Wunsch pulverbeschichtet

+ Heizungsanschlüsse
seitlich links oder rechts, optional
auch von der Ansaugseite möglich

RONDELL EC

FÜR KARUSSELL- UND RUNDSCHIEBETÜREN

+ Ausblaskanal
mit Anschlussflansch

+ Ausblasstutzen immer im Radius der Karusselltüre
mit Ausblaslamellen für eine optimale Luftverteilung, pulverbeschichtet nach RAL

Einsatzmöglichkeiten

Rondell EC ist „Der Türluftschleier“ für Karusselltüren. Das Gerät wird komplett mit Ausblaskanal und Stutzen inklusive Ausblaslamellen für 3 Einbauvarianten geliefert. Aufbau-, Einbau- oder Vorbauvariante.

Das Besondere

Karusselltüren führen bei jeder Drehung kalte Außenluft mit. Besonders bei stark frequentierten Türen bildet sich dadurch unmittelbar hinter der Karusselltüre auf dem Boden ein “Kältesee“. Durch den Einsatz unserer Türluftschleieranlage „TEKADOOR Rondell EC“, mit einem integrierten, speziell dem Türradius angepassten Luftauslass, wird die Kaltluftausbreitung verhindert und die Umluft auf Raumtemperatur erwärmt. Dadurch ergibt sich im Eingangsbereich ein angenehmes Raumklima. Die Auslegung der Rondell EC Türluftschleier erfolgt immer individuell entsprechend der vorhandenen oder geplanten Karusselltüre, wobei der Ausblasstutzen mit integrierten Lamellen dem Türradius angepasst wird.

Das Gehäuse

Bestehend aus einem industrieverzinkten, selbsttragenden Stahlblechgehäuse mit Ansauggitter und Kanalanschlussflansch, Ausblaskanal mit Stutzen und integrierten Ausblaslamellen. Alle im Sichtbereich liegenden Teile sind nach Wunsch des Bauherren in Standard RAL pulverbeschicht, Attika-Blende in RAL oder wahlweise in Edelstahl gefertigt. Revisionsöffnung wahlweise von unten oder oben.

Heizmedien

Wärmetauscher für unterschiedliche Heizmedien

PWW: für Normaltemperatur PWW 70/50°C und Niedertemperatur PWW 60/40°C, andere Temperaturen auf Anfrage.
DX: unter Stickstoff gelötete DX-Register für den Betrieb mit Wärmepumpen (nur Heizbetrieb möglich). Hochwertige Wärmetauscher aus Kupferrohr, mit aufgepressten, extrastarken Aluminiumlamellen.
ELEKTRO: 3-stufiger Wärmetauscher 400V, spiralförmig und korrosionsfest, mit thermischem Überhitzungsschutz und Nachlaufschaltung.

Vorteile auf einen Blick

- Made in Germany
- ErP konform / EC-Ventilatoren
- Individuelle Lösungen bzw. Maßanfertigungen entsprechend der Karusselltüre
- Unterschiedliche Heizmedien möglich
- Servicefreundlich durch filterloses Ansauggitter
- Individuelle Farbe nach Standard- RAL wählbar
- Geringe Geräuschentwicklung, optimale Abschirmung

EC-Ventilatoren

Der Wirkungsgrad der von TEKADOOR verwendeten EC-Ventilatoren liegt im Teillastbetrieb bei > 90% und damit 30–35% höher als bei herkömmlichen AC-Ventilatoren. Dadurch werden nicht nur die Effizienz gesteigert, sondern auch die Betriebskosten gesenkt. Die einzeln angetriebenen EC-Ventilatoren mit integriertem Motorschutz sind doppelseitig ansaugend, vibrationsfrei gelagert und werden mittels PWM-Signal (Pulsweitenmodulation) - und bei DX mit 0-10 V - angesteuert. Sie entsprechen nicht nur der Richtlinie ErP, sondern übertreffen diese Norm sogar.

Montage

Einfache Befestigungsmöglichkeit durch eingelassene Nietmuttern M 8, oben oder seitlich (4 Stück je Seite). Zubehör zur Montage auf der Karusselltüre (Aufbaugerät) bestehend aus 2 Vierkantrohren und einem Schraubensatz.

Wartung

Servicefreundliche Reinigung des Ansauggitters ohne Geräteöffnung durch einfaches Absaugen. Revisionsklappe zu Wartungsarbeiten komplett demontierbar.

Steuerung

Elektronische TEKADOOR-Steuerung CAT300, mehrsprachig, multifunktional u.a. mit optionaler ModBus-Schnittstelle. Standardmäßig vorgesehen für die Geräte mit PWW- und Elektro-Heizung ist ein 20m vorkonfektioniertes, abgeschirmtes Datenkabel enthalten. Die wahlweise stufenlose oder 5-stufige Steuerung CAT300 beinhaltet serienmäßig eine Hand/Automatik und eine Sommer/Winterumschaltung. Mit der standardmäßig eingebauten Wochenschaltuhr können pro Woche 12 unterschiedliche Schaltzeiten programmiert werden. Für den Winter-Betrieb kann optional ein Magnetventil bis 2,5 A angeschlossen werden.
Bei Elektro-Heizung kann die Luftmenge 5-stufig und die Heizleistung in Abhängigkeit der Ventilatorstufen, 3-stufig manuell gewählt werden.
Für die Ansteuerung über eine bauseitige GLT bzw. DDC stehen ein Freigabekontakt und potentialfreie Betriebs- und Störmeldungen zur Verfügung. Eine Parallelschaltung von max. 10 Geräten als Master-Slave ist möglich.

Ausführliche Beschreibung auf Seiten 192 und 195.

RONDELL EC
DETAILS

Anschlüsse

Heizungsanschlüsse – Vor- und Rücklauf –
zum problemlosen Anschluss an das bauseitige Heizungssystem.
(Dimension der Innengewinde entsprechend Baureihe).
Optional können die Anschlüsse auch versetzt werden.

Anschlussbox PWW - Gerät

Einfacher Elektroanschluss durch Anschlussbox
(Spannungsversorgung 230V/50Hz seitlich).
Optional können die Anschlüsse auch versetzt werden.

Ausnahme:
Geräte mit Elektro - Heizung und einer Heizleistung größer als 22,5kW. (Anschlüsse von innen)

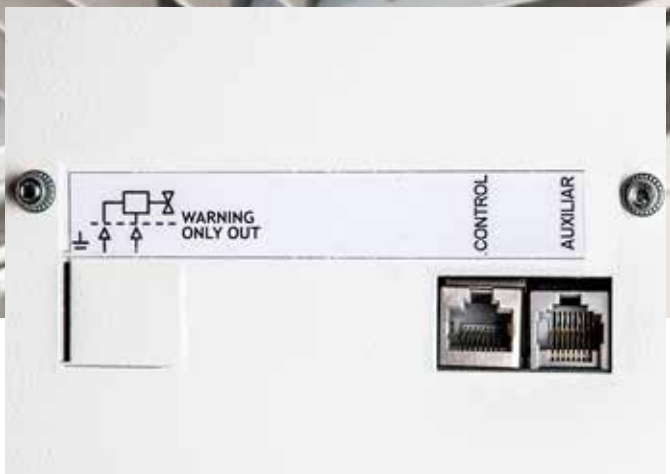

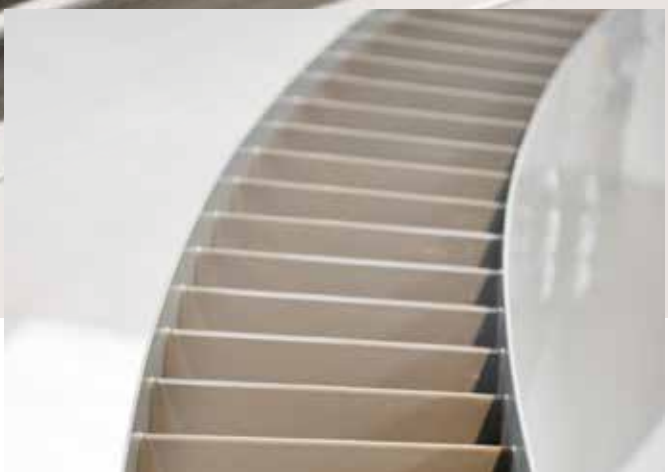

Anschluss/Schnittstelle Datenkabel

Standardmäßige Anschlussmöglichkeiten des Datenkabels und eines optionalen Magnetventils durch einfaches Plug & Play.

Control:
Eingang für das Datenkabel zum Bedienteil.

Auxiliar:
Ausgang zum Parallelbetrieb mit weiteren Geräten.

Ausblaskanal

Ausblaskanal mit Luftleitblechen (entsprechend der Anzahl der eingebauten Ventilatoren) bestehend aus einem, dem Radius der Karusselltür angepassten Stutzen und fest eingebauten Lamellen, die senkrecht ausgerichtet sind. Alle Oberflächen der von unten sichtbaren Teile pulverbeschichtet in Standard RAL nach Wunsch.

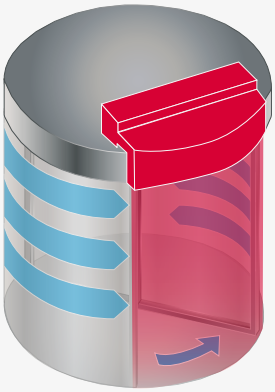

Rondell, Typ Aufbau AB

Vorbereitet für den Einsatz an Karusselltüren zum Aufbau auf den Korpus der Türe. Montage der Luftschleieranlage mit Ausblaskanal auf der Türe; die Umluft wird von der Stirnseite des Gerätes angesaugt. Der dem Türaußenradius angepasste Ausblasstutzen inklusive Ausblaslamellen wird vor die Attika der Türe gelegt.
Aus architektonischen Gründen kann eine zusätzliche Blende vor den Ausblasstutzen montiert werden. Blende sowie die Oberflächen aller von unten sichtbaren Einbauteile pulverbeschichtet in Standard – RAL nach Wunsch. Heizungs- und Elektroanschlüsse wahlweise von oben oder seitlich. Revisionsöffnung wahlweise von oben oder unten.

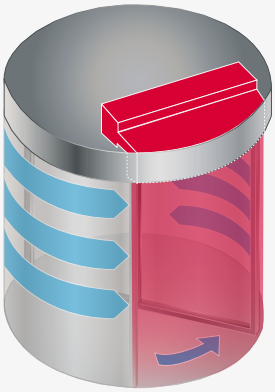

Rondell, Typ Einbau EB

Vorbereitet für den Einsatz an Karusselltüren zum Einbau in den Korpus der Türe. Montage der Luftschleieranlage mit Ausblaskanal innerhalb der Türanlage; die Umluft wird über entsprechende bauseitige Nachströmgitter angesaugt. Der dem Innenradius der Karusseltür angepasste Ausblasstutzen inklusive Ausblaslamellen wird innerhalb der Türanlage eingebaut. Oberflächen aller von unten sichtbaren Einbauteile pulverbeschichtet in Standard – RAL nach Wunsch. Heizungs- und Elektroanschlüsse wahlweise von oben oder seitlich. Revisionsöffnung wahlweise von oben oder unten.

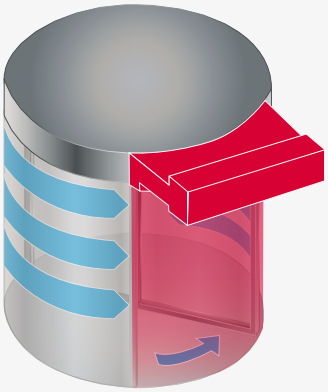

Rondell, Typ Vorbau VB

Vorbereitet für den Einsatz an Karusselltüren zum Vorbau vor die Türe. Montage der Luftschleieranlage mit Ausblaskanal vor der Türe (innerhalb des Gebäudes) z. B. in die Zwischendecke. Die Umluftansaugung erfolgt entweder aus der Zwischendecke oder unterseitig über eine zusätzliche Ansaugkammer. Der dem Türaußenradius angepasste Ausblasstutzen inklusive Ausblaslamellen wird von außen vor die Attika der Türe gelegt.
Aus architektonischen Gründen kann eine zusätzliche Blende vor den Ausblasstutzen montiert werden. Blende sowie die Oberflächen aller von unten sichtbaren Einbauteile pulverbeschichtet in Standard – RAL nach Wunsch.
Heizungs- und Elektroanschlüsse wahlweise von oben oder seitlich.
Revisionsöffnung wahlweise von oben oder unten.

RONDE

RONDELL EC

DATENBLATT ZUR NACHRÜSTUNG VON RONDELL-GERÄTEN BEI BESTEHENDEN KARRUSELLTÜREN

Die Auslegung

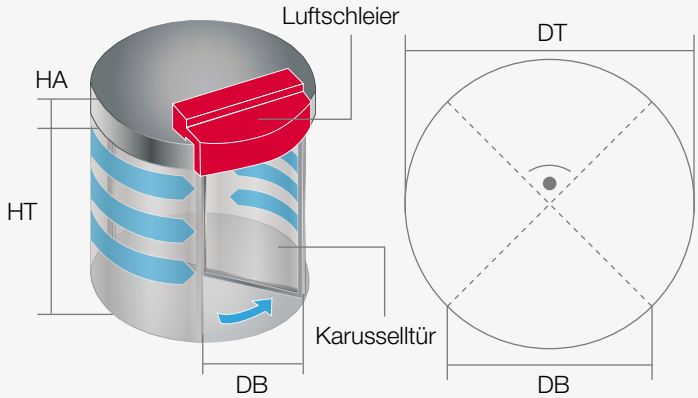

Für die Auslegung der Türluftschleieranlage benötigen wir folgende Hauptdaten:

Für die Gerätegröße sind maßgebend

Durchmesser der Trommel: DT = _____ mm

Durchgangsbreite: DB = _____ mm

Attikahöhe: HA = _____ mm

Bitte nennen Sie uns den zuständigen Ansprechpartner, um die Konstruktion abzustimmen.

Name: _____

Firma: _____

Telefon: _____

Telefax: _____

E-Mail: _____

Montageart: ☐ Einbau (EB) ☐ Aufbau (AB) ☐ Vorbau (VB)

Für die Auslegung des Luftvolumens

Durchgangshöhe/Ausblashöhe **HT** = _____ mm

Anzahl der Türflügel **FZ** = _____

Durchgangs-Winkelmaß = _____ °

Drehzahl der Trommel / min. **dZ** = _____ U/min
Standard 3 bis 4 U/min

Für die Auslegung des Heizregisters
t_A Bezugsaußentemperatur _____ °C
(nach Aufstellungsort)

z.B. **-14 °C** für Berlin aber
-10 °C für Düsseldorf

Vorhandenes Heizmedium
Pumpenwarmwasser PWW = _____ °C

Elektroenergie = _____ V

Wenn bekannt

Fabrikat der Tür: _____

Typ: _____

Oberfläche / RAL-Farbton: _____

Zusatzblende: _____
(Über den gesamten innenliegenden Bereich (ges. ca. 180°)

Rondell, Typ Aufbau AB

DRAUFSICHT

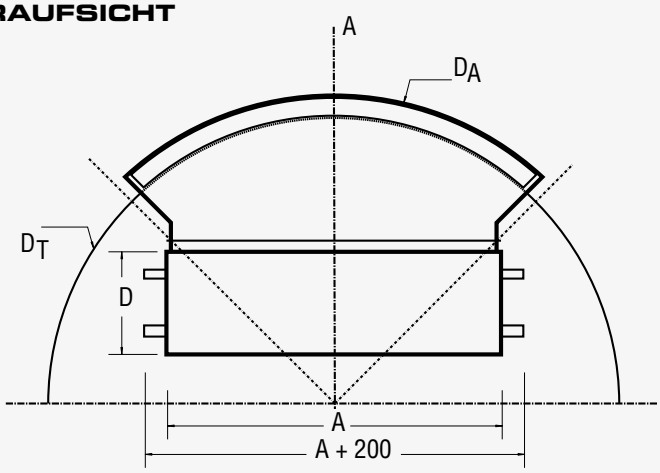

SCHNITT A–A

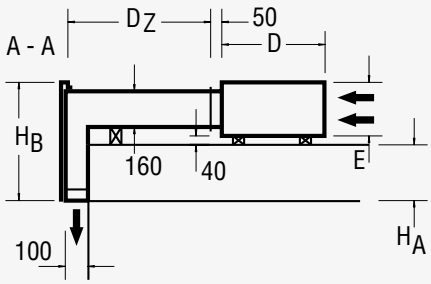

Rondell, Typ Einbau EB

DRAUFSICHT

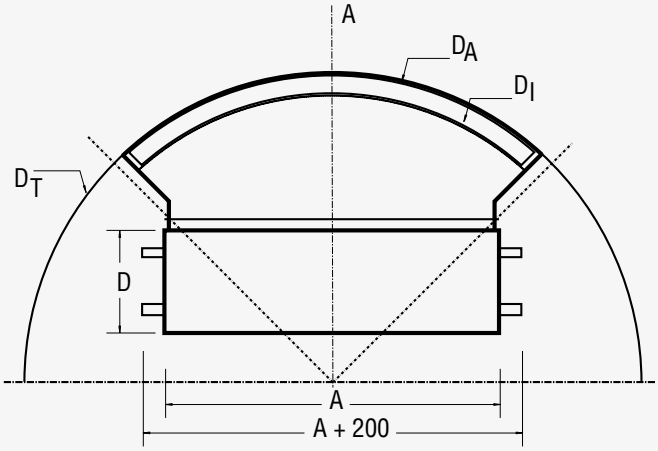

SCHNITT A–A

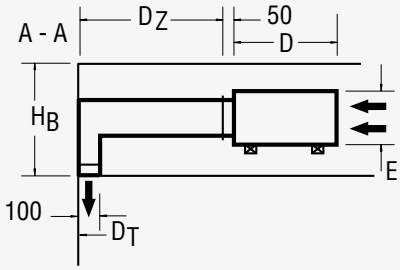

Anschlussfertige Türluftschleieranlage mit stirnseitiger Ansaugung und dem Türradius angepassten Ausblasstutzen.

Rondell, Typ Vorbau VB

DRAUFSICHT

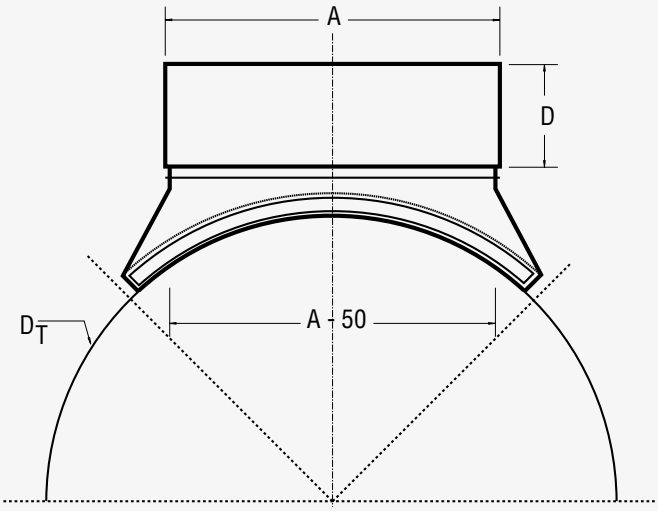

SCHNITT A–A

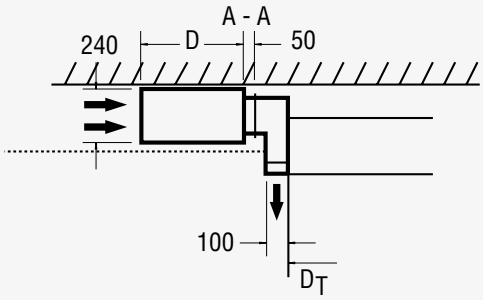

Grundgerät / Gesamtlänge

A (mm) = Länge
E (mm) = Höhe
D (mm) = Tiefe

Zuluftstutzen-Konstruktion

A-50 (mm) = Breite Zuluftstutzen
D_T (mm) = Durchmesser Trommel
D_A (mm) = Durchmesser Außenkanal
D_I (mm) = Durchmesser Innenluftkanal
D_Z (mm) = max. Tiefe Zuluftstutzen
H_A (mm) = Attikahöhe
H_B (mm) = Blendenhöhe

Anschlussfertige Türluftschleieranlage mit stirnseitiger Ansaugung und dem Türradius angepassten Ausblasstutzen.
Gerätemontage in der Zwischendecke vor der Tür.

RONDELL EC 2000
TECHNISCHE DATEN

Auslegung basiert auf:

empfohlenem Betriebspunkt
Ansaugtemperatur tLE = +20 °C
Ausblastemperatur tLA = +34 °C

Da die Auslegung und Berechnung immer individuell entsprechend der geplanten oder vorhandenen Karusselltüre erfolgt, sind nachfolgend nur einige Beispiele aufgeführt.

RONDELL EC 2000			2001-2	2001,5-3	2002-5	2002,5-6	2003-8
Außendurchmesser		m	2,5	2,5	4,8	3,6	6,0
Ausblashöhe		m	2,6	2,4	2,6	3,0	3,0
Durchgangs-Winkelmaß		°	60	90	60	90	60
Luftmenge max.		m^3/h	1800	2700	4500	5400	7200
Heizleistung nenn[1]	PWW 70/50 °C	kW	8,5	12,7	21,2	25,5	34,0
	PWW 60/40 °C	kW	8,5	12,7	21,2	25,5	34,0
Durchflussmenge	PWW 70/50 °C	m^3/h	0,37	0,56	0,93	1,11	1,49
	PWW 60/40 °C	m^3/h	0,37	0,55	0,92	1,11	1,49
Wasserwiderstände	PWW 70/50 °C	kPa	0,5	5,7	3,2	3,7	7,2
	PWW 60/40 °C	kPa	3,8	7,0	3,2	4,2	7,2
Anschlüsse Nennweite	Innengewinde	Zoll	2 x 3/4"	2 x 3/4"	2 x 3/4"	2 x 3/4"	2 x 3/4"
	Vorlauf/Rücklauf	DN	20	20	20	20	20
EC-Ventilatoren	Spannung	V	230 / 1 / N / PE				
	Frequenz	Hz	50				
	Stromaufnahme	A	2,1	3,1	5,1	6,2	8,2
	Motorleistung	Kw	0,3	0,5	0,8	0,9	1,2
Elektrische Heizregister 3-stufig	Spannung	V	400 / 3 / N / PE				
	Frequenz	Hz	50				
	Heizleistung	kW	3/6/9	5/10/15	6/12/18	10/20/30	10,7/21,4/32
Schalldruckpegel[2]	Größte Einstellung	dB(A)	58	59	61	62	64
Maße (Grundgerät ohne Kanal)	Gerätebreite	mm	1000	1500	2000	2500	3000
	Gerätehöhe	mm	240	240	240	240	240
	Gerätetiefe	mm	390	390	390	390	390
Gewicht (Grundgerät ohne Kanal)		kg	45	60	80	102	125

TECHNISCHE ÄNDERUNGEN VORBEHALTEN

1. Nennbetrieb bezogen auf Betriebspunkt (siehe oben), Ausblastemperaturregelung empfohlen.
2. gemessen in 3 m seitlichem Abstand. Schalldruckpegel können je nach Umgebungsbedingungen variieren.

[DX-H (nur Heizbetrieb möglich) auf Anfrage]

Voraussetzung für eine einwandfreie Funktion ist u.a. ein ausgeglichenes Druckverhältnis.

BIS
BALD
IN IHREM
A2
CENTER
Shoppen. Ein
A2
CENTER

TEKADOOR®

THI 3/4/6/8
TIC 3000

INDUSTRIE-TORLUFTSCHLEIER

THI & TIC 3000

INDUSTRIE-TORLUFTSCHLEIER

Einsatzmöglichkeiten

Die TEKADOOR Torluftschleier der Baureihe THI und TIC 3000 eignen sich zur Abschirmung großer Tore in den Bereichen Industrie, Lager und Logistik. Vielseitig einsetzbar für horizontale oder vertikale Montage. Durch die Installation einer TEKADOOR Industrie-Luftschleieranlage wird der dauernde Kaltlufteinfall erheblich vermindert, sowie der unerwünschte Austritt von Warmluft merklich unterbunden. Die bei extrem schwierigen Gebäudeverhältnissen dennoch einströmende Kaltluft wird konditioniert (erwärmt) und dadurch nicht mehr als störende Zugluft empfunden. Dies spart Heizkosten, reduziert den Krankenstand, vermindert Immissionen und gewährleistet einen wirtschaftlichen und reibungslosen Warenverkehr.

Das Besondere

Montagefertiger Industrie-Torluftschleier wahlweise als Warm- oder Umluftschleier (ohne Wärmetauscher), in hängender oder stehender Ausführung. Eine Reihenmontage ist bei beiden Montagevarianten möglich. Bei der stehenden Ausführung ist je nach Torbreite eine einseitige oder beidseitige Aufstellung neben dem Tor möglich. Abhängig von der Torhöhe können entsprechende THI Industrie-Luftschleieranlagen übereinander montiert werden. Bei der hängenden Ausführung können je nach Torbreite mehrere Module nebeneinander eingebaut werden.

Das Synchrostream Ausblassystem

Die Synchrostream -Weitwurfdüse ist Bestandteil der Düsenausführungen als Symmetrische Düse „DS“ und als verkürzt Symmetrische Düse „DKS“. Sie verbessert das Strahlverhalten des Luftschleiers und damit dessen Abschirmwirkung an offenen Toren deutlich.
Je nach Wind- und Druckverhältnissen kann die beidseitig bis 35° schwenkbare Synchrostream -Weitwurfdüse auf die jeweilige Situation ausgerichtet werden und bewirkt durch Erhöhung der Ausblasgeschwindigkeit eine Maximierung der Abschirmwirkung. Gleichzeitig wird durch die besondere Lagerung der Randlamellen bei Schrägstellung der Düse das Auftreten von Turbulenzen und der Drosseleffekt vermieden.

Das Gehäuse

Industrietorluftschleier für den Umluftbetrieb mit PWW-Wärmetauscher und gerader Luftführung. Das Gehäuse der Baureihe TIC und THI wird aus verzinktem Stahlblechgehäuse gefertigt. Bei der stehenden Ausführung ist die Bodenkonsole und bei einer Reihenmontage sind die Verbindungslaschen im Lieferumfang enthalten. Die Befestigung bzw. Aufhängung ist bei hängender Ausführung über Nietmuttern (TIC=M10 / THI=M8) möglich.

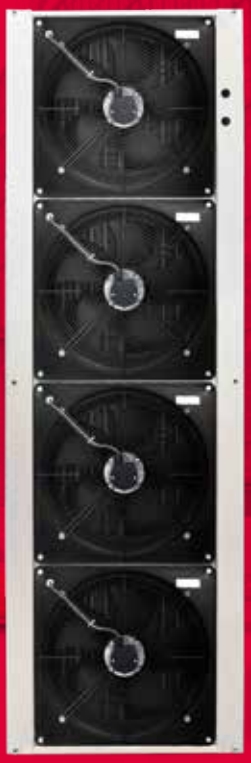

Vorteile auf einen Blick
THI und TIC

- Made in Germany
- Robuste Gehäusekonstruktion für Industrieanwendung
- Große Wurfweite, optimale Abschirmung
- Einfache Montage
- mit PWW- und Elektroheizregister lieferbar
- mit EC- und AC-Ventilatoren lieferbar (ErP konform)
- Asymmetrisch schräg eingeschnürte Spezialdüse oder Synchrostream Weitwurfdüse als Ausblassystem

Heizmedien
Wärmetauscher für unterschiedliche Heizmedien
PWW: für Normaltemperatur PWW 70/50°C und 80/60°C; bei Niedertemperatur PWW 60/40°C, andere Temperaturen auf Anfrage.
THI und TIC E: Wärmetauscher 3-stufig , spiralförmig, korrosionsfest, mit eine Nachlaufschaltung und Überhitzungsschutz. Umluftbetrieb ohne Erwärmung (ohne Heizmedium) möglich.

Die Ventilatoren
Axialventilatoren mit Drehstrommotor, Schutzart IP 54, Motorschutz über Thermokontakte inkl. Berührungsschutzgitter. Diese Ventilatoren entsprechen der ErP-Richtlinie zur Mindesteffizienzvorgabe der Ventilatoren innerhalb der EU. Optional kann der Torluftschleier mit einzeln angetriebenen EC-Ventilatoren geliefert werden.

Montage
Einfache Montage durch auf der Oberseite des Gerätes eingelassene Nietmuttern (TIC=M10 / THI=M8).

Wartung
Durch den bewusst groß gewählten Lamellenabstand des Heizregisters kann auf einen Filter verzichtet werden. Dies ermöglicht eine servicefreundliche Reinigung der Geräte.

Steuerung
THI 3 (AC) / THI 4 (AC) / THI 6 (AC) / THI 8 (AC)
5-Stufen-Drehzahlsteller TYP HATI. 400 V / 50 Hz nach VDE 0550 im Gehäuse mit Stufenschalter, Stör- und Betriebsleuchte, mit Wiedereinschaltsperre für Motorvollschutz, Hand-Automatik-Schaltung und Schütz für externen Signalgeber (z.B. Torkontakt).

THI 3 (EC) / THI 4 (EC) / THI 6 (EC) / THI 8 (EC) / TIC 3000 (EC)
Elektronische TEKADOOR-Steuerung CAT300, mehrsprachig, multifunktional u.a. mit optionaler ModBus-Schnittstelle. Standardmäßig vorgesehen für die Geräte mit PWW- und Elektro-Heizung ist ein 20m vorkonfektioniertes, abgeschirmtes Datenkabel enthalten. Die wahlweise stufenlose oder 5-stufige Steuerung CAT300 beinhaltet serienmäßig eine Hand/Automatik und eine Sommer/Winterumschaltung. Mit der standardmäßig eingebauten Wochenschaltuhr können pro Woche 12 unterschiedliche Schaltzeiten programmiert werden. Für den Winter-Betrieb kann optional ein Magnetventil bis 2,5 A angeschlossen werden.
Bei Elektro-Heizung kann die Luftmenge 5-stufig und die Heizleistung in Abhängigkeit der Ventilatorstufen, 3-stufig manuell gewählt werden.
Für die Ansteuerung über eine bauseitige GLT bzw. DDC stehen ein Freigabekontakt und potentialfreie Betriebs- und Störmeldungen zur Verfügung. Eine Parallelschaltung von max. 10 Geräten als Master-Slave ist möglich. Ausführliche Beschreibung auf Seiten 192 und 195.

THI & TIC 3000

DETAILS

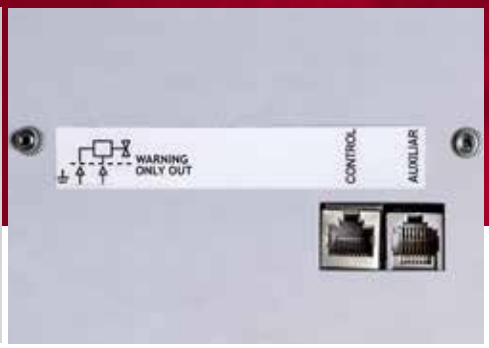

Heizungsanschlüsse TIC 3000

Heizungsanschlüsse Vor- und Rücklauf (Dimension gemäß Baureihe) sind standardmäßig auf der Vorderseite zum problemlosen Anschluss an das bauseitige Heizungssystem.

THI

Heizungsanschlüsse jeweils rechts und links. Siehe Seite 12 und 13.

Elektroanschluss THI EC & TIC 3000 EC

Elektroanschluss (400 V – IP 54 nach VDE 0550) im Gerät, von außen leicht zu öffnen.

THI AC

Der Elektroanschluss ist auf Klemme geführt.

Anschluss und Schnittstelle Datenkabel bei EC Geräten

Standardmäßige Anschlussmöglichkeiten des Datenkabels und eines optionalen Magnetventils auf der Gerätevorderseite durch einfaches Plug & Play. Auf Anfrage kann der Anschluss versetzt werden.

Control:
Eingang für das Datenkabel zum Bedienteil.

Auxiliar:
Ausgang zum Parallelbetrieb mit weiteren Geräten.

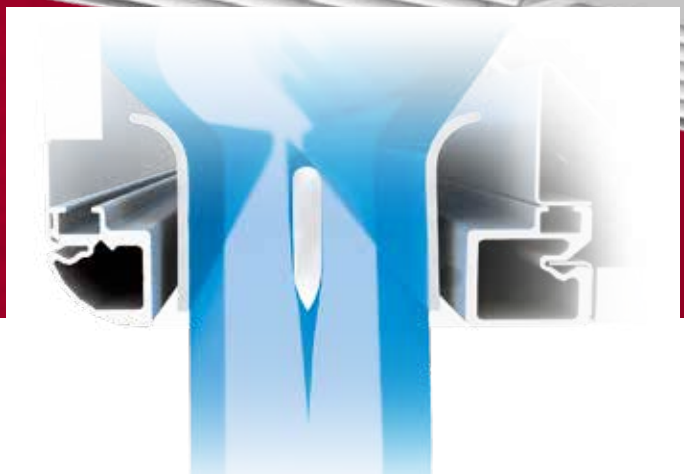

Synchrostream Weitwurfdüse „DS“ oder „DKS“

Düsenformen symmetrisch (DS) aus verzinktem Stahlblech. Effizientes Luftleitsystem mit integrierter Synchrostream -Weitwurfdüse.

Düsenform verkürzt symmetrisch (DKS) aus verzinktem Stahlblech. Wie Düse“DS“, jedoch in flacher Bauform, mit Synchrostream -Weitwurfdüse.

Alu-Ausblaslamellensystem TIC 3000

Stufenlos verstellbare Ausblaslamellen für einen linearen, gleichgerichteten Luftstrom.

HATI
5-STUFEN-DREHZAHLREGLER

HATI
5-Stufen-Drehzahlsteller TYP HATI. 400 V / 50 Hz nach VDE 0550 im Gehäuse mit Stufenschalter, Stör- und Betriebsleuchte, mit Wiedereinschaltsperre für Motorvollschutz, Hand-Automatik-Schaltung und Schütz für externen Signalgeber (z.B. Torkontakt). Freigabekontakt für bauseitige DDC, potentialfreie Betriebs- und Störmeldung.

SONDERBAU

ABGEWINKELTE AUSBLASDÜSE
BEISPIEL: THI

Auf Anfrage auch für weitere Luftschleier Modelle lieferbar.

THI 3/4 EC/AC

EINBAUVARIANTEN / ABMESSUNGEN

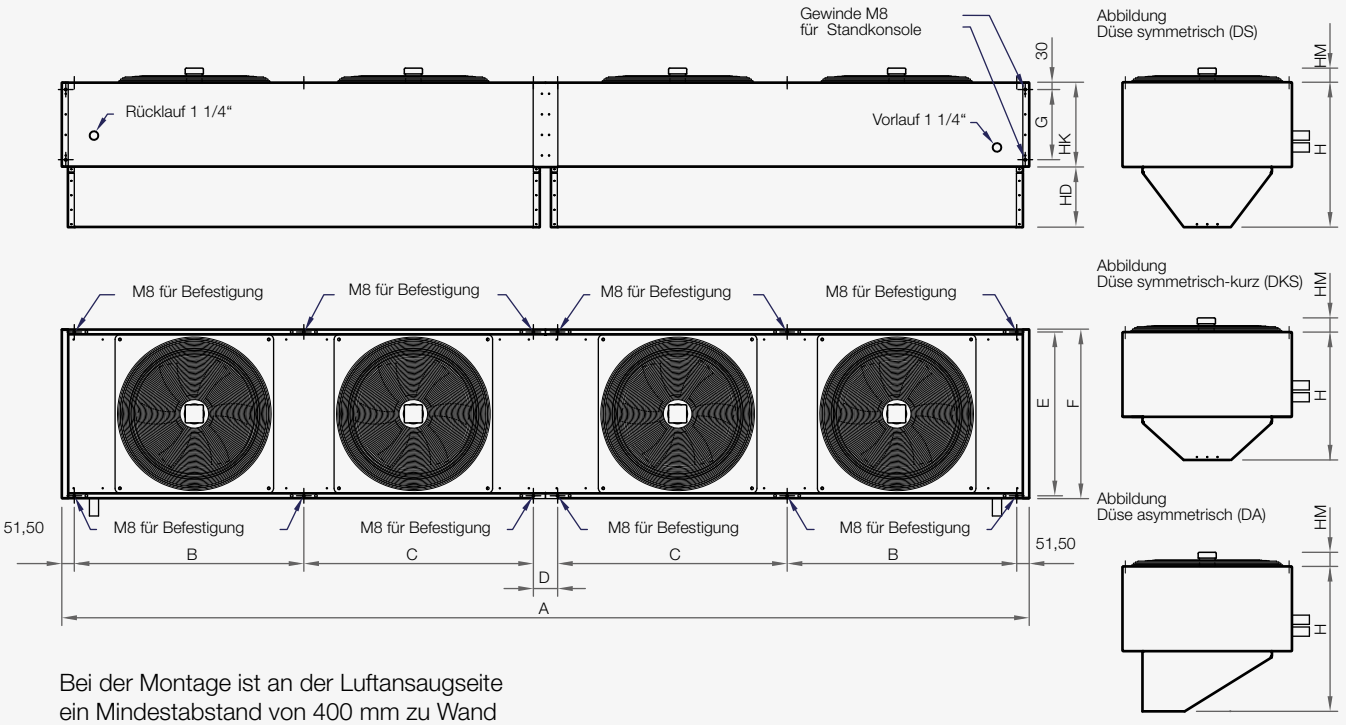

Bei der Montage ist an der Luftansaugseite ein Mindestabstand von 400 mm zu Wand oder Decke einzuhalten!

Typ	Außenmaße								
	A [mm]	B [mm]	C [mm]	D [mm]	E [mm]	F [mm]	G [mm]	HK [mm]	Anzahl der Düsen
THI 225 N/K-3/-3 (EC) DS/DKS/DA	2247	1073,5	-	-	597	620	290	350	1
THI 300 N/K-3/-3 (EC) DS/DKS/DA	2997	996	905	-	597	620	290	350	1
THI 400 N/K-3/-3 (EC) DS/DKS/DA	3997	948,5	948,5	100	597	620	290	350	2
THI 500 N/K-3/-3 (EC) DS/DKS/DA	4997	1198,5	1198,5	100	597	620	290	350	2
THI 225 N/K-4/-4 (EC) DS/DKS/DA	2247	1073,5	-	-	677	700	290	350	1
THI 300 N/K-4/-4 (EC) DS/DKS/DA	2997	996	905	-	677	700	290	350	1
THI 400 N/K-4/-4 (EC) DS/DKS/DA	3997	948,5	948,5	100	677	700	290	350	2
THI 500 N/K-4/-4 (EC) DS/DKS/DA	4997	1198,5	1198,5	100	677	700	290	350	2

Typ	Maße Düsen						
	Düse DS		Düse DKS		Düse DA		HM
	HD [mm]	H [mm]	HD [mm]	H [mm]	HD [mm]	H [mm]	[mm]
THI 225 N/K-3/-3 (EC) DS/DKS/DA	250	600	150	500	250	600	75
THI 300 N/K-3/-3 (EC) DS/DKS/DA	250	600	150	500	250	600	75
THI 400 N/K-3/-3 (EC) DS/DKS/DA	250	600	150	500	250	600	75
THI 500 N/K-3/-3 (EC) DS/DKS/DA	250	600	150	500	250	600	75
THI 225 N/K-4/-4 (EC) DS/DKS/DA	250	600	150	500	250	600	75
THI 300 N/K-4/-4 (EC) DS/DKS/DA	250	600	150	500	250	600	75
THI 400 N/K-4/-4 (EC) DS/DKS/DA	250	600	150	500	250	600	75
THI 500 N/K-4/-4 (EC) DS/DKS/DA	250	600	150	500	250	600	75

TECHNISCHE ÄNDERUNGEN VORBEHALTEN

Anschlussfertige freihängende Torluftschleieranlage zur Sichtmontage direkt über dem Tor.
Umluftansaugung erfolgt von oben aus dem Deckenbereich.

THI 6/8 EC/AC

EINBAUVARIANTEN / ABMESSUNGEN

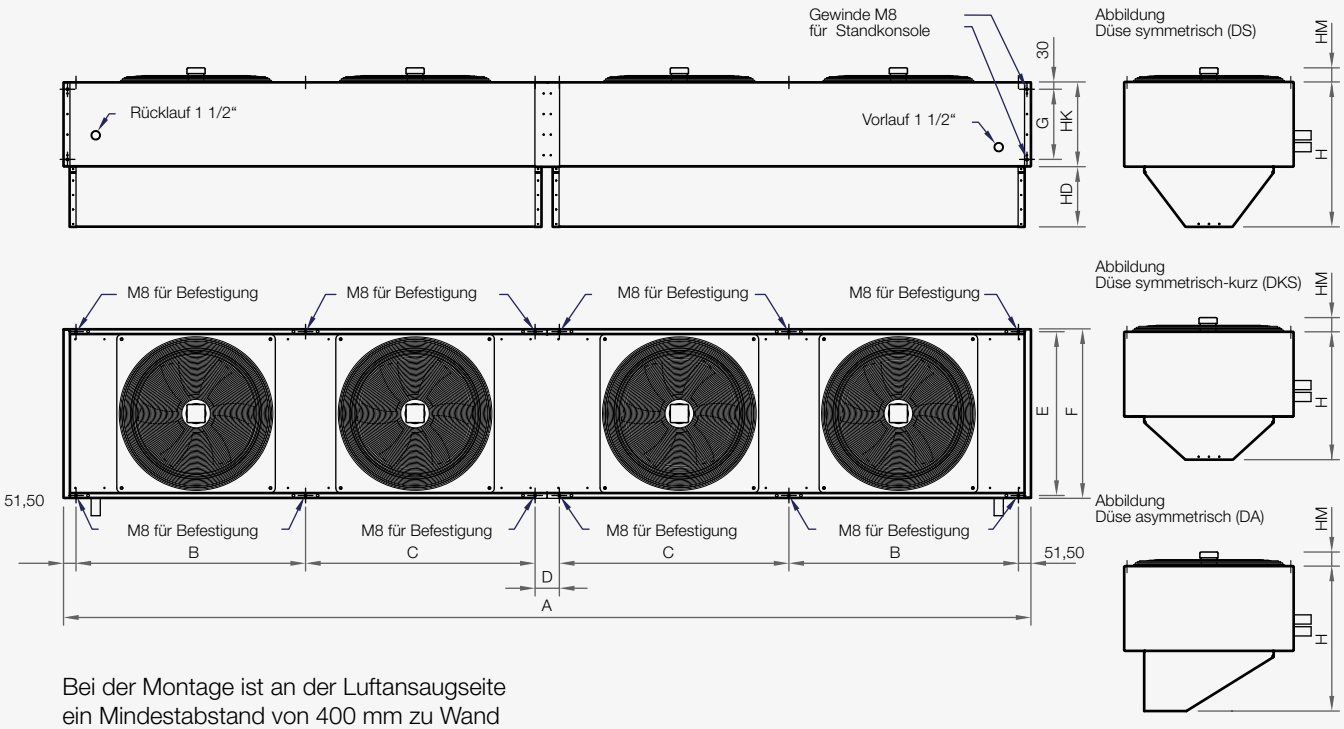

Bei der Montage ist an der Luftansaugseite ein Mindestabstand von 400 mm zu Wand oder Decke einzuhalten!

Typ	Außenmaße A [mm]	B [mm]	C [mm]	D [mm]	E [mm]	F [mm]	G [mm]	HK [mm]	Anzahl der Düsen
THI 225 N/K-6/-6 (EC) DS/DKS/DA	2247	1073,5	-	-	747	770	340	400	1
THI 300 N/K-6/-6 (EC) DS/DKS/DA	2997	996	905	-	747	770	340	400	1
THI 400 N/K-6/-6 (EC) DS/DKS/DA	3997	948,5	948,5	100	747	770	340	400	2
THI 500 N/K-6/-6 (EC) DS/DKS/DA	4997	1198,5	1198,5	100	747	770	340	400	2
THI 225 N/K-8/-8 (EC) DS/DKS/DA	2247	1073,5	-	-	827	850	370	430	1
THI 300 N/K-8/-8 (EC) DS/DKS/DA	2997	996	905	-	827	850	370	430	1
THI 400 N/K-8/-8 (EC) DS/DKS/DA	3997	948,5	948,5	100	827	850	370	430	2
THI 500 N/K-8/-8 (EC) DS/DKS/DA	4997	1198,5	1198,5	100	827	850	370	430	2

Typ	Maße Düsen Düse DS HD [mm]	Düse DS H [mm]	Düse DKS HD [mm]	Düse DKS H [mm]	Düse DA HD [mm]	Düse DA H [mm]	HM [mm]
THI 225 N/K-6/-6 (EC) DS/DKS/DA	250	650	150	550	250	650	75
THI 300 N/K-6/-6 (EC) DS/DKS/DA	250	650	150	550	250	650	75
THI 400 N/K-6/-6 (EC) DS/DKS/DA	250	650	150	550	250	650	75
THI 500 N/K-6/-6 (EC) DS/DKS/DA	250	650	150	550	250	650	75
THI 225 N/K-8/-8 (EC) DS/DKS/DA	325	755	225	655	-	-	125
THI 300 N/K-8/-8 (EC) DS/DKS/DA	325	755	225	655	-	-	125
THI 400 N/K-8/-8 (EC) DS/DKS/DA	325	755	225	655	-	-	125
THI 500 N/K-8/-8 (EC) DS/DKS/DA	325	755	225	655	-	-	125

TECHNISCHE ÄNDERUNGEN VORBEHALTEN

Anschlussfertige stehende Torluftschleieranlage zur Sichtmontage direkt neben dem Tor.
Umluftansaugung erfolgt seitlich von der Raumseite.

Hängend

VORDERANSICHT

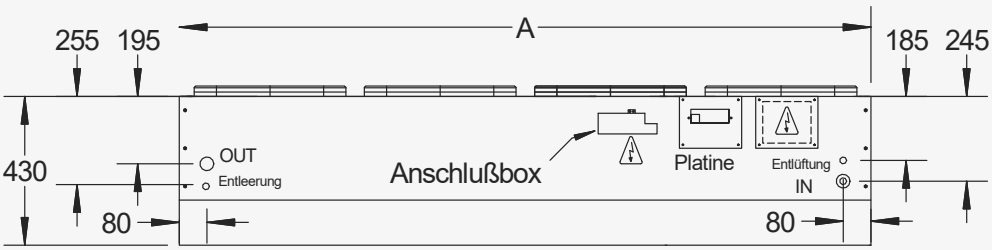

SEITENANSICHT

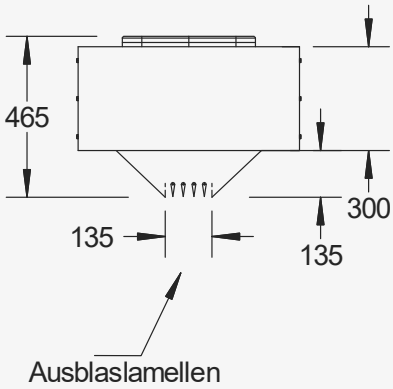

DRAUFSICHT

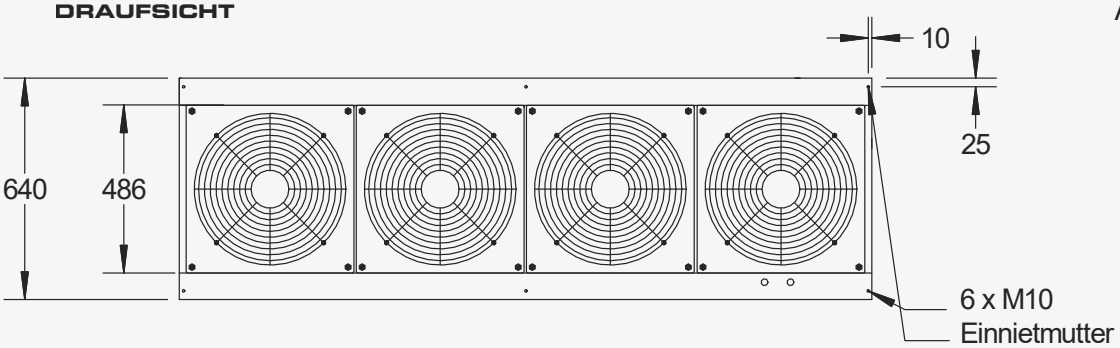

TECHNISCHE-ZEICHNUNG
TIC 3000 W/E EC, 400V

SCANNEN UND
TECHNISCHE-ZEICHNUNG
DOWNLOADEN

A = GERÄTELÄNGE (1500 mm, 2000 mm, 2500 mm, 3000 mm)

TECHNISCHE ÄNDERUNGEN VORBEHALTEN

Anschlussfertige freihängende Torluftschleieranlage zur Sichtmontage direkt über dem Tor.
Umluftansaugung erfolgt von oben aus dem Deckenbereich.

Stehend

AUSBLASSEITE **SEITENANSICHT** **ANSAUGSEITE** **DRAUFSICHT**

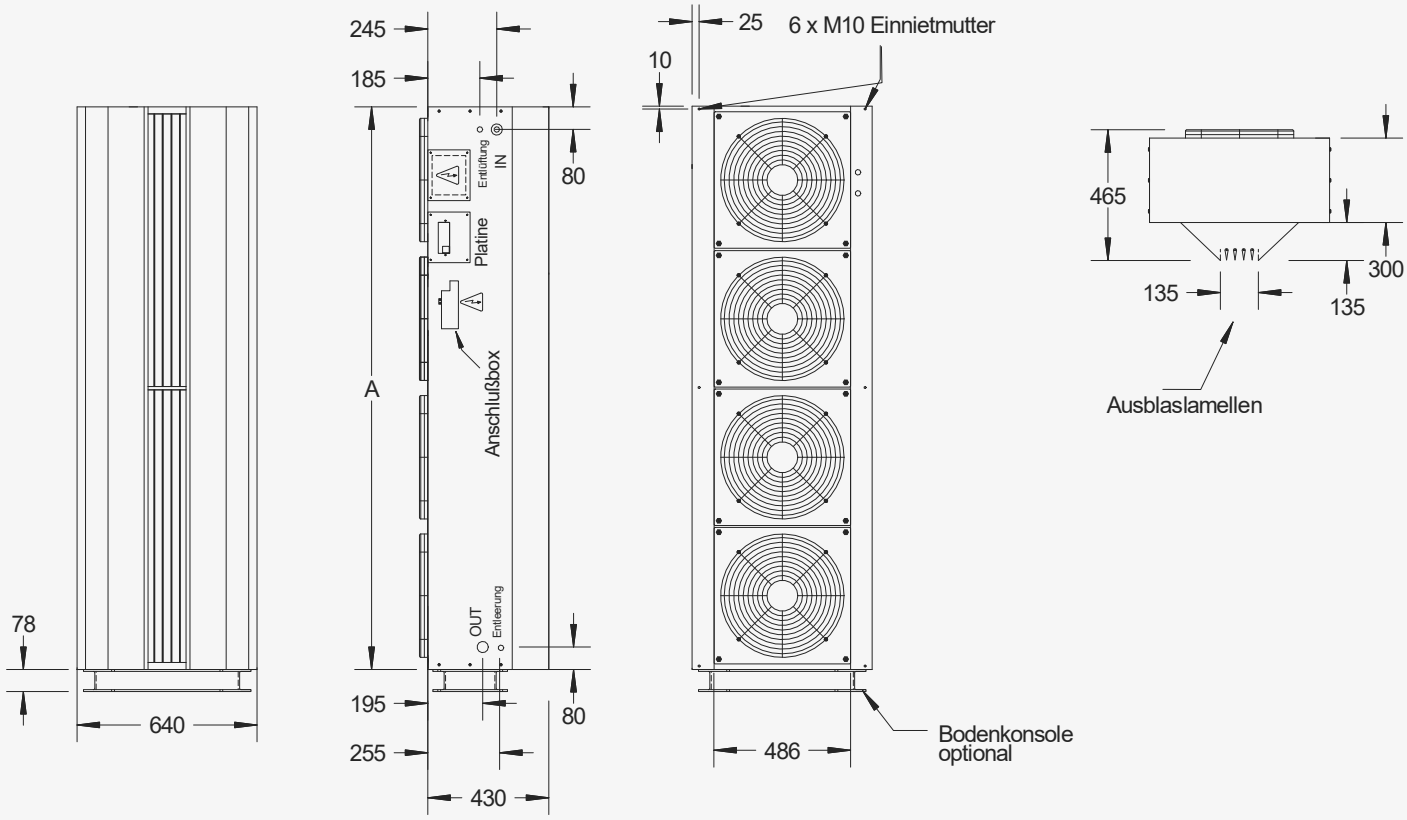

Bodenkonsole

VORDERANSICHT **SEITENANSICHT** **DRAUFSICHT**

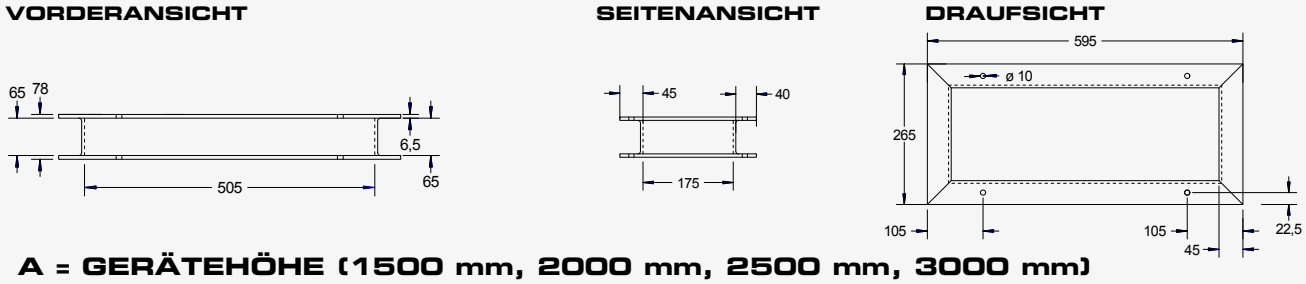

A = GERÄTEHÖHE (1500 mm, 2000 mm, 2500 mm, 3000 mm)

TECHNISCHE ÄNDERUNGEN VORBEHALTEN

Anschlussfertige stehende Torluftschleieranlage zur Sichtmontage direkt neben dem Tor.
Umluftansaugung erfolgt seitlich von der Raumseite.

DER INDUSTRIE-LUFTSCHLEIER

INSTALLATIONSMÖGLICHKEITEN

Deckenmontage

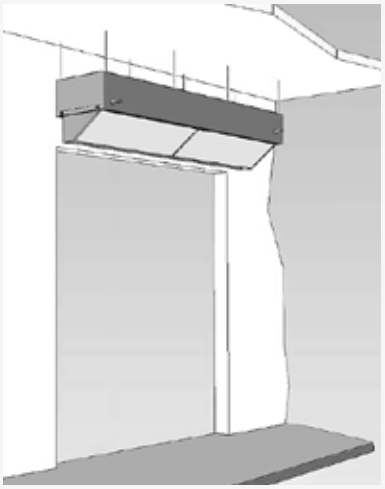

Wandmontage

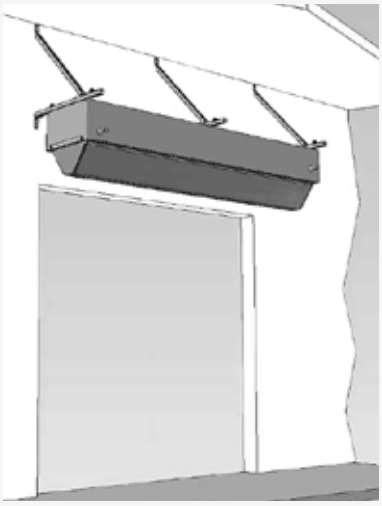

Stehend - einseitig oder beidseitig

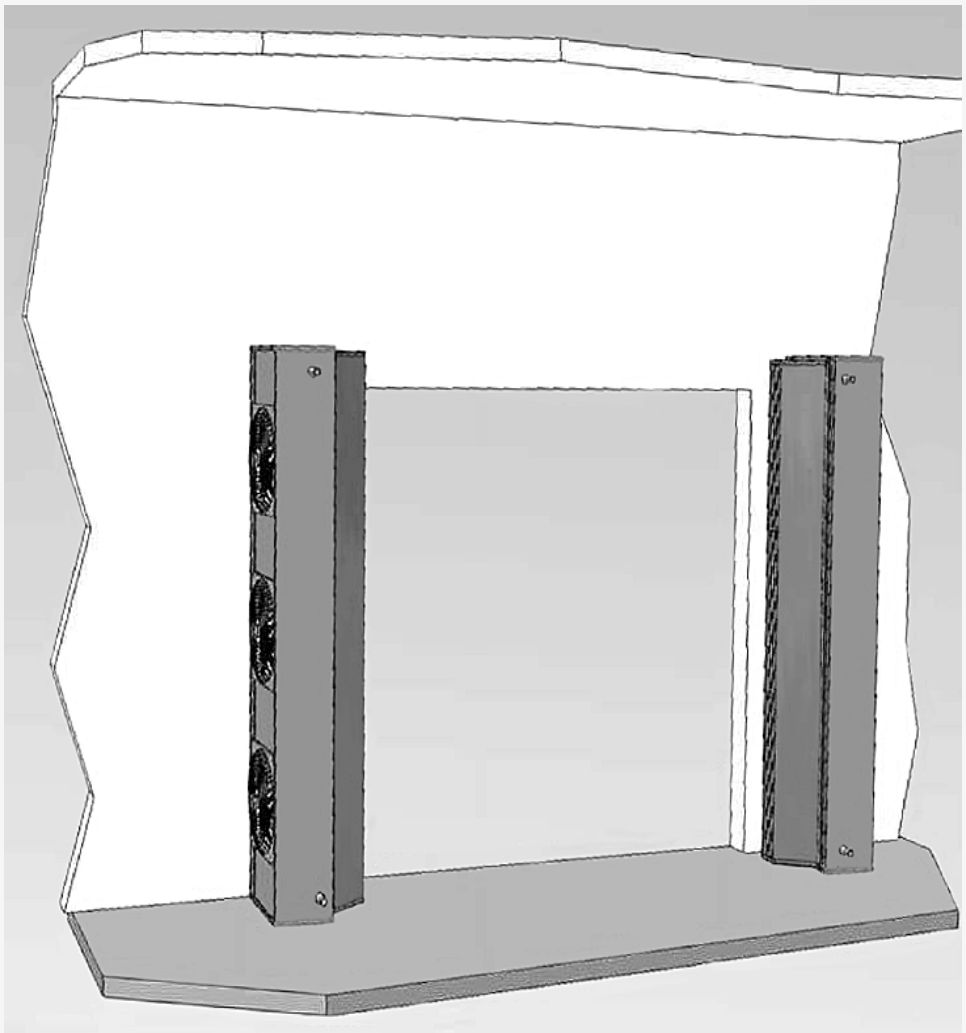

THI & TIC

Auslegung basiert auf:

empfohlenem Betriebspunkt
Ansaugtemperatur tLE = +18 °C
Ausblastemperatur tLA = +30 °C
Ausblashöhe/Abschirmweite = bis 4.00 m
Raumfläche* = bis 2000 m²

TIC 3000			3001,5	3002	3002,5	3003
Gesamtluftmenge		m³/h	4600	6150	7650	9200
Heizleistung nenn[1]	PWW 80/60 °C	kW	18,58	24,84	30,90	37,16
	PWW 70/50 °C	kW	18,58	24,84	30,90	37,16
	PWW 60/40 °C	kW	18,58	24,84	30,90	37,16
Durchflussmenge	PWW 80/60 °C	m³/h	0,82	1,09	1,36	1,63
	PWW 70/50 °C	m³/h	0,81	1,09	1,36	1,63
	PWW 60/40 °C	m³/h	0,81	1,08	1,35	1,62
Wasserwiderstände	PWW 80/60 °C	kPa	0,90	1,80	4,80	3,70
	PWW 70/50 °C	kPa	1,00	2,01	5,11	4,05
	PWW 60/40 °C	kPa	0,97	1,96	2,25	5,14
Anschlüsse Nennweite	Innengewinde	Zoll	2 x 1"	2 x 1"	2 x 1"	2 x 1"
	Vorlauf/Rücklauf	DN	25	25	25	25
EC-Ventilatoren* **5-stufig oder stufenlos**	Spannung	V	230 / 1 / N / PE			
	Frequenz	Hz	50			
	Stromaufnahme	A	4,05	5,4	6,75	8,1
	Motorleistung	kW	0,49	0,66	0,83	0,99
Schalldruckpegel [2]	Größte Einstellung	dB (A)	58	60	62	63
Elektrische Heizregister **3-stufig**	Spannung	V	400 / 3 / N / PE			
	Frequenz	Hz	50			
	Heizleistung	kW	7,5/15/22,5	10/20/30	10,7/21,4/32	10,7/21,4/32
Maße nach Zeichnung	Gerätelänge / Höhe (A)	mm	1500	2000	2500	3000
	Gerätehöhe / Breite	mm	640	640	640	640
	Tiefe	mm	465	465	465	465
Gewicht	TIC 3000 W [3]	kg	90	110	140	170
	TIC 3000 NTR [4]	kg	100	125	160	190
	TIC 3000 K [5]	kg	80	95	120	155

TECHNISCHE ÄNDERUNGEN VORBEHALTEN

1. Nennbetrieb bezogen auf Betriebspunkt (siehe oben)
2. gemessen in 3 m seitlichem Abstand. Schalldruckpegel können je nach Umgebungsbedingungen variieren.
3. W - Normaltemperatur PWW 70/50 °C
4. NTR - Niedertemperatur PWW 60/40 °C
5. K - Umluftbetrieb ohne Wärmetauscher

* TIC 3000 auch mit EC-Motoren (230 V) lieferbar.

* Voraussetzung für eine einwandfreie Funktion ist u.a. ein ausgeglichenes Druckverhältnis.

Die Einbeziehung der Raumfläche, zuzüglich zur Ausblashöhe, ist Grundlegend für eine sachgerechte Dimensionierung der Luftschleieranlagen.

THI 3 AC
TECHNISCHE DATEN

Auslegung basiert auf:

empfohlenem Betriebspunkt
Ansaugtemperatur tLE = +18 °C
Ausblastemperatur tLA = +30 °C
Ausblashöhe/Abschirmweite = bis 3.50 m
Raumfläche* = bis 3000 m²

THI 3 AC			225	300	400	500
Gesamtluftmenge	mit Wärmetauscher	m³/h	10000	15000	20000	23000
	ohne Wärmetauscher	m³/h	11000	16500	21800	26000
Heizleistung nenn[1]	PWW 80/60 °C	kW	40,93	61,40	81,87	93,75
	PWW 70/50 °C	kW	40,93	61,40	81,87	93,75
	PWW 60/40 °C	kW	40,93	61,40	81,87	93,75
Durchflussmenge	PWW 80/60 °C	m³/h	1.79	2.69	3,58	4,10
	PWW 70/50 °C	m³/h	1.79	2.69	3,58	4,10
	PWW 60/40 °C	m³/h	1.79	2.69	3,58	4,10
Wasserwiderstände	PWW 80/60 °C	kPa	2,48	6,31	13,62	25,00
	PWW 70/50 °C	kPa	2,56	6,49	14,01	25,00
	PWW 60/40 °C	kPa	2,65	6,71	14,48	25,00
Anschlüsse Nennweite	Innengewinde	Zoll	2 x 1 1/4"	2 x 1 1/4"	2 x 1 1/4"	2 x 1 1/4"
	Vorlauf/Rücklauf	DN	32	32	32	32
AC-Ventilatoren 5-stufig	Spannung	V	400 / 3 / N / PE			
	Frequenz	Hz	50			
	Stromaufnahme	A	1,90	2,85	3,80	4,75
	Motorleistung	kW	0,92	1,38	1,84	2,30
Schalldruckpegel [2]	Größte Einstellung	dB (A)	62	63	64	65
Maße nach Zeichnung	Gerätelänge / Höhe (A)	mm	2250	3000	4000	5000
	Gerätehöhe bei DA, DS	mm	675	675	675	675
	Gerätehöhe bei DKS	mm	575	575	575	575
	Tiefe	mm	620	620	620	620
Gewicht	THI PWW	kg	155	230	306	383
	THI K[3]	kg	119	180	240	300

TECHNISCHE ÄNDERUNGEN VORBEHALTEN

1. Nennbetrieb bezogen auf Betriebspunkt (siehe oben)
2. gemessen in 3 m seitlichem Abstand. Schalldruckpegel können je nach Umgebungsbedingungen variieren.
3. K - Umluftbetrieb ohne Wärmetauscher

* Voraussetzung für eine einwandfreie Funktion ist u.a. ein ausgeglichenes Druckverhältnis.
Die Einbeziehung der Raumfläche, zuzüglich zur Ausblashöhe, ist Grundlegend für eine sachgerechte Dimensionierung der Luftschleieranlagen.

TEKADOOR®

Auslegung basiert auf:

empfohlenem Betriebspunkt
Ansaugtemperatur tLE = +18 °C
Ausblastemperatur tLA = +30 °C
Ausblashöhe/Abschirmweite = bis 3.70 m
Raumfläche* = bis 3000 m²

THI 3 EC			225	300	400	500
Gesamtluftmenge	mit Wärmetauscher	m³/h	10750	16250	21500	26000
	ohne Wärmetauscher	m³/h	11500	17500	23000	28500
Heizleistung nenn[1]	PWW 80/60 °C	kW	43,99	66,50	88,00	106,40
	PWW 70/50 °C	kW	43,99	66,50	88,00	106,40
	PWW 60/40 °C	kW	43,99	66,50	88,00	106,40
Durchflussmenge	PWW 80/60 °C	m³/h	1,92	2,91	3,85	4,57
	PWW 70/50 °C	m³/h	1,92	2,91	3,85	4,57
	PWW 60/40 °C	m³/h	1,92	2,91	3,85	4,57
Wasserwiderstände	PWW 80/60 °C	kPa	2,82	7,27	15,50	25,00
	PWW 70/50 °C	kPa	2,90	7,48	15,94	25,00
	PWW 60/40 °C	kPa	3,00	7,73	16,46	25,00
Anschlüsse Nennweite	Innengewinde	Zoll	2 x 1 1/4"	2 x 1 1/4"	2 x 1 1/4"	2 x 1 1/4"
	Vorlauf/Rücklauf	DN	32	32	32	32
EC-Ventilatoren 5-stufig oder stufenlos	Spannung	V	400 / 3 / N / PE			
	Frequenz	Hz	50			
	Stromaufnahme	A	1,70	2,55	3,40	4,25
	Motorleistung	kW	1,06	1,59	2,12	2,65
Schalldruckpegel [2]	Größte Einstellung	dB (A)	61	62	63	65
Maße nach Zeichnung	Gerätelänge / Höhe (A)	mm	2250	3000	4000	5000
	Gerätehöhe bei DA, DS	mm	675	675	675	675
	Gerätehöhe bei DKS	mm	575	575	575	575
	Tiefe	mm	620	620	620	620
Gewicht	THI PWW	kg	155	230	306	383
	THI K[3]	kg	119	180	240	300

TECHNISCHE ÄNDERUNGEN VORBEHALTEN

1. Nennbetrieb bezogen auf Betriebspunkt (siehe oben)
2. gemessen in 3 m seitlichem Abstand. Schalldruckpegel können je nach Umgebungsbedingungen variieren.
3. K - Umluftbetrieb ohne Wärmetauscher

* Voraussetzung für eine einwandfreie Funktion ist u.a. ein ausgeglichenes Druckverhältnis.
Die Einbeziehung der Raumfläche, zuzüglich zur Ausblashöhe, ist Grundlegend für eine sachgerechte Dimensionierung der Luftschleieranlagen.

THI 4 AC
TECHNISCHE DATEN

Auslegung basiert auf:

empfohlenem Betriebspunkt
Ansaugtemperatur tLE = +18 °C
Ausblastemperatur tLA = +30 °C
Ausblashöhe/Abschirmweite = bis 4.50 m
Raumfläche* = bis 3000 m²

THI 4 AC			225	300	400	500
Gesamtluftmenge	mit Wärmetauscher	m³/h	13000	19500	26000	31500
	ohne Wärmetauscher	m³/h	14200	21400	27000	35000
Heizleistung nenn[1]	PWW 80/60 °C	kW	53,21	79,82	106,43	128,00
	PWW 70/50 °C	kW	53,21	79,82	106,43	128,00
	PWW 60/40 °C	kW	53,21	79,82	106,43	128,00
Durchflussmenge	PWW 80/60 °C	m³/h	2,34	3,51	4,66	5,60
	PWW 70/50 °C	m³/h	2,34	3,51	4,66	5,60
	PWW 60/40 °C	m³/h	2,34	3,51	4,66	5,60
Wasserwiderstände	PWW 80/60 °C	kPa	3,30	8,37	18,04	25,00
	PWW 70/50 °C	kPa	3,40	8,62	18,54	25,00
	PWW 60/40 °C	kPa	3,52	8,90	19,13	25,00
Anschlüsse Nennweite	Innengewinde	Zoll	2 x 1 1/4"	2 x 1 1/4"	2 x 1 1/4"	2 x 1 1/4"
	Vorlauf/Rücklauf	DN	32	32	32	32
AC-Ventilatoren 5-stufig	Spannung	V	400 / 3 / N / PE			
	Frequenz	Hz	50			
	Stromaufnahme	A	3,40	5,10	6,80	8,50
	Motorleistung	kW	1,54	2,31	3,08	3,85
Schalldruckpegel [2]	Größte Einstellung	dB (A)	63	64	65	66
Maße nach Zeichnung	Gerätelänge / Höhe (A)	mm	2250	3000	4000	5000
	Gerätehöhe bei DA,DS	mm	675	675	675	675
	Gerätehöhe bei DKS	mm	575	575	575	575
	Tiefe	mm	700	700	700	700
Gewicht	THI PWW	kg	175	260	346	433
	THI K[3]	kg	136	204	272	340

TECHNISCHE ÄNDERUNGEN VORBEHALTEN

1. Nennbetrieb bezogen auf Betriebspunkt (siehe oben)
2. gemessen in 3 m seitlichem Abstand. Schalldruckpegel können je nach Umgebungsbedingungen variieren.
3. K - Umluftbetrieb ohne Wärmetauscher

* Voraussetzung für eine einwandfreie Funktion ist u.a. ein ausgeglichenes Druckverhältnis.
Die Einbeziehung der Raumfläche, zuzüglich zur Ausblashöhe, ist Grundlegend für eine sachgerechte Dimensionierung der Luftschleieranlagen.

TEKADOOR®

Auslegung basiert auf:

empfohlenem Betriebspunkt
Ansaugtemperatur tLE = +18 °C
Ausblastemperatur tLA = +30 °C
Ausblashöhe/Abschirmweite = bis 4.30 m
Raumfläche* = bis 3000 m²

THI 4 EC			225	300	400	500
Gesamtluftmenge	mit Wärmetauscher	m³/h	12000	18000	24000	30000
	ohne Wärmetauscher	m³/h	14500	22000	29500	37000
Heizleistung nenn[1]	PWW 80/60 °C	kW	49,11	73,70	98,25	122,80
	PWW 70/50 °C	kW	49,11	73,70	98,25	122,80
	PWW 60/40 °C	kW	49,11	73,70	98,25	122,80
Durchflussmenge	PWW 80/60 °C	m³/h	2,15	3,23	4,30	5,28
	PWW 70/50 °C	m³/h	2,15	3,23	4,30	5,28
	PWW 60/40 °C	m³/h	2,15	3,23	4,30	5,28
Wasserwiderstände	PWW 80/60 °C	kPa	2,86	7,62	15,63	25,00
	PWW 70/50 °C	kPa	2,95	7,48	16,07	25,00
	PWW 60/40 °C	kPa	3,05	7,72	16,59	25,00
Anschlüsse Nennweite	Innengewinde	Zoll	2 x 1 1/4"	2 x 1 1/4"	2 x 1 1/4 "	2 x 1 1/4"
	Vorlauf/Rücklauf	DN	32	32	32	32
EC-Ventilatoren 5-stufig oder stufenlos	Spannung	V	400 / 3 / N / PE			
	Frequenz	Hz	50			
	Stromaufnahme	A	2.00	3,00	4,00	5,00
	Motorleistung	kW	1,26	1,89	2,52	3,15
Schalldruckpegel [2]	Größte Einstellung	dB (A)	63	64	64	65
Maße nach Zeichnung	Gerätelänge / Höhe (A)	mm	2250	3000	4000	5000
	Gerätehöhe bei DA DS	mm	675	675	675	675
	Gerätehöhe bei DKS	mm	575	575	575	575
	Tiefe	mm	700	700	700	700
Gewicht	THI PWW	kg	175	260	346	433
	THI K[3]	kg	136	204	272	340

TECHNISCHE ÄNDERUNGEN VORBEHALTEN

1. Nennbetrieb bezogen auf Betriebspunkt (siehe oben)
2. gemessen in 3 m seitlichem Abstand. Schalldruckpegel können je nach Umgebungsbedingungen variieren.
3. K - Umluftbetrieb ohne Wärmetauscher

* Voraussetzung für eine einwandfreie Funktion ist u.a. ein ausgeglichenes Druckverhältnis.
Die Einbeziehung der Raumfläche, zuzüglich zur Ausblashöhe, ist Grundlegend für eine sachgerechte Dimensionierung der Luftschleieranlagen.

THI 6 AC
TECHNISCHE DATEN

Auslegung basiert auf:

empfohlenem Betriebspunkt
Ansaugtemperatur tLE = +18 °C
Ausblastemperatur tLA = +30 °C
Ausblashöhe/Abschirmweite = bis 5.30 m
Raumfläche* = bis 3500 m²

THI 6 AC			225	300	400	500
Gesamtluftmenge	mit Wärmetauscher	m³/h	15500	23000	30500	38000
	ohne Wärmetauscher	m³/h	17500	25700	34000	45000
Heizleistung nenn[1]	PWW 80/60 °C	kW	63,10	93,60	124,10	154,85
	PWW 70/50 °C	kW	63,10	93,60	124,10	154,85
	PWW 60/40 °C	kW	63,10	93,60	124,10	154,85
Durchflussmenge	PWW 80/60 °C	m³/h	2,77	4,10	5,44	6,80
	PWW 70/50 °C	m³/h	2,77	4,10	5,44	6,80
	PWW 60/40 °C	m³/h	2,77	4,10	5,44	6,80
Wasserwiderstände	PWW 80/60 °C	kPa	3,86	9,59	20,35	25,00
	PWW 70/50 °C	kPa	3,98	9,85	20,69	25,00
	PWW 60/40 °C	kPa	3,96	9,86	21,01	25,00
Anschlüsse Nennweite	Innengewinde	Zoll	2 x 1 1/2"	2 x 1 1/2"	2 x 1 1/2"	2 x 1 1/2"
	Vorlauf/Rücklauf	DN	40	40	40	40
AC-Ventilatoren 5-stufig	Spannung	V	400 / 3 / N / PE			
	Frequenz	Hz	50			
	Stromaufnahme	A	4,40	6,60	8,80	11,00
	Motorleistung	kW	2,10	3,15	4,20	5,25
Schalldruckpegel [2]	Größte Einstellung	dB (A)	64	66	67	68
Maße nach Zeichnung	Gerätelänge / Höhe (A)	mm	2250	3000	4000	5000
	Gerätehöhe bei DA, DS	mm	725	725	725	725
	Gerätehöhe bei DKS	mm	625	625	625	625
	Tiefe	mm	770	770	770	770
Gewicht	THI PWW	kg	193	290	386	485
	THI K[3]	kg	152	228	304	400

TECHNISCHE ÄNDERUNGEN VORBEHALTEN

1. Nennbetrieb bezogen auf Betriebspunkt (siehe oben)
2. gemessen in 3 m seitlichem Abstand. Schalldruckpegel können je nach Umgebungsbedingungen variieren.
3. K - Umluftbetrieb ohne Wärmetauscher

* Voraussetzung für eine einwandfreie Funktion ist u.a. ein ausgeglichenes Druckverhältnis.
Die Einbeziehung der Raumfläche, zuzüglich zur Ausblashöhe, ist Grundlegend für eine sachgerechte Dimensionierung der Luftschleieranlagen.

TEKADOOR®

Auslegung basiert auf:

empfohlenem Betriebspunkt
Ansaugtemperatur tLE = +18 °C
Ausblastemperatur tLA = +30 °C
Ausblashöhe/Abschirmweite = bis 5.50 m
Raumfläche* = bis 3500 m²

THI 6 EC			225	300	400	500
Gesamtluftmenge	mit Wärmetauscher	m³/h	17500	26000	35000	43500
	ohne Wärmetauscher	m³/h	21000	32500	43000	53500
Heizleistung nenn[1]	PWW 80/60 °C	kW	71,62	106,46	143,27	178,00
	PWW 70/50 °C	kW	71,62	106,46	143,27	178,00
	PWW 60/40 °C	kW	71,62	106,46	143,27	178,00
Durchflussmenge	PWW 80/60 °C	m³/h	3,13	4,66	6,27	7,65
	PWW 70/50 °C	m³/h	3,13	4,66	6,27	7,65
	PWW 60/40 °C	m³/h	3,13	4,66	6,27	7,65
Wasserwiderstände	PWW 80/60 °C	kPa	4,80	11,95	26,07	25,00
	PWW 70/50 °C	kPa	4,93	12,28	26,75	25,00
	PWW 60/40 °C	kPa	5,10	12,66	27,57	25,00
Anschlüsse Nennweite	Innengewinde	Zoll	2 x 1 1/2"	2 x 1 1/2"	2 x 1 1/2"	2 x 1 1/2"
	Vorlauf/Rücklauf	DN	40	40	40	40
EC-Ventilatoren* **5-stufig oder stufenlos**	Spannung	V	400 / 3 / N / PE			
	Frequenz	Hz	50			
	Stromaufnahme	A	4,20	6,30	8,40	10,50
	Motorleistung	kW	2,60	3,90	5,20	6,50
Schalldruckpegel [2]	Größte Einstellung	dB (A)	64	65	66	66
Maße nach Zeichnung	Gerätelänge / Höhe (A)	mm	2250	3000	4000	5000
	Gerätehöhe bei DA, DS	mm	725	725	725	725
	Gerätehöhe bei DKS	mm	625	625	625	625
	Tiefe	mm	770	770	770	770
Gewicht	THI PWW	kg	193	290	386	485
	THI K[3]	kg	152	228	304	400

TECHNISCHE ÄNDERUNGEN VORBEHALTEN

1. Nennbetrieb bezogen auf Betriebspunkt (siehe oben)
2. gemessen in 3 m seitlichem Abstand. Schalldruckpegel können je nach Umgebungsbedingungen variieren.
3. K - Umluftbetrieb ohne Wärmetauscher

* Voraussetzung für eine einwandfreie Funktion ist u.a. ein ausgeglichenes Druckverhältnis.
Die Einbeziehung der Raumfläche, zuzüglich zur Ausblashöhe, ist Grundlegend für eine sachgerechte Dimensionierung der Luftschleieranlagen.

THI 8 AC
TECHNISCHE DATEN

Auslegung basiert auf:

empfohlenem Betriebspunkt
Ansaugtemperatur tLE = +18 °C
Ausblastemperatur tLA = +30 °C
Ausblashöhe/Abschirmweite = bis 6.30 m
Raumfläche* = bis 4000 m²

THI 8 AC			225	300	400	500
Gesamtluftmenge	mit Wärmetauscher	m³/h	22000	32500	42000	50000
	ohne Wärmetauscher	m³/h	25000	37000	48000	62000
Heizleistung nenn[1]	PWW 80/60 °C	kW	90,05	133,02	171,92	204,00
	PWW 70/50 °C	kW	90,05	133,02	171,92	204,00
	PWW 60/40 °C	kW	90,05	133,02	171,92	204,00
Durchflussmenge	PWW 80/60 °C	m³/h	3,94	5,83	7,52	9,00
	PWW 70/50 °C	m³/h	3,94	5,83	7,52	9,00
	PWW 60/40 °C	m³/h	3,94	5,83	7,52	9,00
Wasserwiderstände	PWW 80/60 °C	kPa	5,44	13,41	27,19	25,00
	PWW 70/50 °C	kPa	5,59	13,77	28,90	25,00
	PWW 60/40 °C	kPa	5,77	14,19	29,74	25,00
Anschlüsse Nennweite	Innengewinde	Zoll	2 x 1 1/2"	2 x 1 1/2"	2 x 1 1/2"	2 x 1 1/2"
	Vorlauf/Rücklauf	DN	40	40	40	40
AC-Ventilatoren 5-stufig	Spannung	V	400 / 3 / N / PE			
	Frequenz	Hz	50			
	Stromaufnahme	A	9,20	13,80	18,40	23,00
	Motorleistung	kW	4,80	7,20	9,60	12,00
Schalldruckpegel [2]	Größte Einstellung	dB (A)	66	68	69	70
Maße nach Zeichnung	Gerätelänge / Höhe (A)	mm	2250	3000	4000	5000
	Gerätehöhe bei DA, DS	mm	880	880	880	880
	Gerätehöhe bei DKS	mm	780	780	780	780
	Tiefe	mm	850	850	850	850
Gewicht	THI PWW	kg	225	320	420	520
	THI K[3]	kg	168	252	336	420

TECHNISCHE ÄNDERUNGEN VORBEHALTEN

1. Nennbetrieb bezogen auf Betriebspunkt (siehe oben)
2. gemessen in 3 m seitlichem Abstand. Schalldruckpegel können je nach Umgebungsbedingungen variieren.
3. K - Umluftbetrieb ohne Wärmetauscher

* Voraussetzung für eine einwandfreie Funktion ist u.a. ein ausgeglichenes Druckverhältnis.
Die Einbeziehung der Raumfläche, zuzüglich zur Ausblashöhe, ist Grundlegend für eine sachgerechte Dimensionierung der Luftschleieranlagen.

TEKADOOR®

Auslegung basiert auf:

empfohlenem Betriebspunkt
Ansaugtemperatur tLE = +18 °C
Ausblastemperatur tLA = +30 °C
Ausblashöhe/Abschirmweite = bis 6.00 m
Raumfläche* = bis 4000 m²

THI 8 EC			225	300	400	500
Gesamtluftmenge	mit Wärmetauscher	m³/h	20000	30000	40000	50000
	ohne Wärmetauscher	m³/h	26000	39000	52000	65000
Heizleistung nenn[1]	PWW 80/60 °C	kW	81,85	122,84	163,68	204,50
	PWW 70/50 °C	kW	81,85	122,84	163,68	204,50
	PWW 60/40 °C	kW	81,85	122,84	163,68	204,50
Durchflussmenge	PWW 80/60 °C	m³/h	3,58	5,38	7,16	8,79
	PWW 70/50 °C	m³/h	3,58	5,38	7,16	8,79
	PWW 60/40 °C	m³/h	3,58	5,38	7,16	8,79
Wasserwiderstände	PWW 80/60 °C	kPa	4,84	12,16	25,82	25,00
	PWW 70/50 °C	kPa	4,97	12,48	26,48	25,00
	PWW 60/40 °C	kPa	5,13	12,86	27,87	25,00
Anschlüsse Nennweite	Innengewinde	Zoll	2 x 1 1/2"	2 x 1 1/2"	2 x 1 1/2 "	2 x 1 1/2"
	Vorlauf/Rücklauf	DN	40	40	40	40
EC-Ventilatoren* **5-stufig oder stufenlos**	Spannung	V	400 / 3 / N / PE			
	Frequenz	Hz	50			
	Stromaufnahme	A	5,70	8,55	11,40	14,25
	Motorleistung	kW	3,70	5,55	7,40	9,25
Schalldruckpegel [2]	Größte Einstellung	dB (A)	69	70	70	71
Maße nach Zeichnung	Gerätelänge / Höhe (A)	mm	2250	3000	4000	5000
	Gerätehöhe bei DA, DS	mm	880	880	880	880
	Gerätehöhe bei DKS	mm	780	780	780	780
	Tiefe	mm	850	850	850	850
Gewicht	THI PWW	kg	225	320	420	520
	THI K [3]	kg	168	252	336	420

TECHNISCHE ÄNDERUNGEN VORBEHALTEN

1. Nennbetrieb bezogen auf Betriebspunkt (siehe oben)
2. gemessen in 3 m seitlichem Abstand. Schalldruckpegel können je nach Umgebungsbedingungen variieren.
3. K - Umluftbetrieb ohne Wärmetauscher

* Voraussetzung für eine einwandfreie Funktion ist u.a. ein ausgeglichenes Druckverhältnis.
Die Einbeziehung der Raumfläche, zuzüglich zur Ausblashöhe, ist Grundlegend für eine sachgerechte Dimensionierung der Luftschleieranlagen.

TEKADOOR®

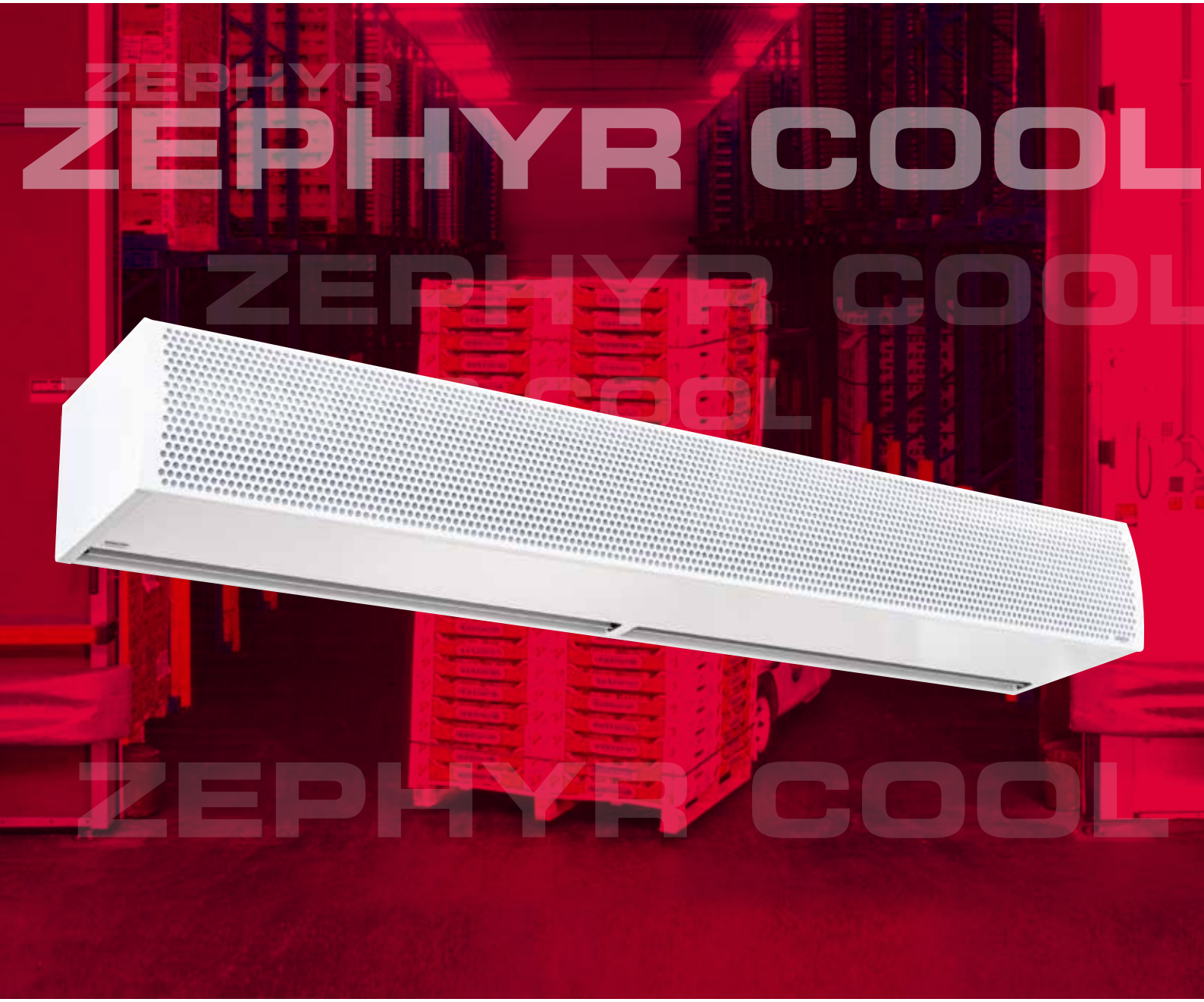

ZEPHYR COOL EC

UMLUFT-LUFTSCHLEIER ZUR ABSCHIRMUNG VON KÜHL- UND UNBEHEIZTEN RÄUMEN

ZEPHYR COOL EC

UMLUFT-LUFTSCHLEIER

Einsatzmöglichkeiten

Zephyr Cool EC eignet sich zur klimatischen Trennung zwischen einem gekühlten und einem nicht gekühlten Raum. Zephyr Cool EC findet überall dort Anwendung, wo ein Eindringen von Warmluft in den Verkaufs- oder Lagerraum nicht erwünscht ist. Beispiel: bei Kühlräumen, Blumenläden, Fleischereien und Krankenhäusern. Nicht geeignet für Feuchträume sowie Räume mit großen Temperaturdifferenzen. Montagefertiges Gerät für verschiedene Einbauvarianten.

Das Besondere

Anschlussfertige Türluftschleieranlage für den Umluftbetrieb ohne Wärmetauscher. Zephyr Cool ist eine ökonomische und effektive Lösung zur Trennung von Kaltluft und Warmluft. Daraus resultiert eine erhebliche Einsparung an Energiekosten. Die Raumtemperatur und die Luftfeuchte werden auch bei geöffneter Tür auf relativ konstantem Niveau gehalten.

Das Gehäuse

Selbsttragendes und im Sichtbereich schraubenloses, pulverbeschichtetes Stahlblechgehäuse, im Standard in RAL 9016 (verkehrsweiß) - andere Farbgebung möglich. Revisionsöffnung von unten, blind hinter dem Ansauggitter verschraubt. Ansauggitter im Gerätefarbton, bestehend aus einem Lochblech mit dahinter liegendem Mikrogitter (dient als Ansaugfilter) für eine servicefreundliche Anwendung. Ausblasgitter mit stufenlos verstellbarer Ausblaslamelle (natureloxiert) zur optimalen Luftführung.

Wartung

Servicefreundliche Reinigung des Mikrogitters ohne Geräteöffnung durch einfaches Absaugen des Ansauggitters. Blind verschraubte und gesicherte Revisionsöffnung (einseitig scharniert) an der Geräteunterseite – leicht zu öffnen.

Vorteile auf einen Blick

- Made in Germany
- ErP konform
- Robustes selbsttragendes Stahlblechgehäuse
- Individuelle Farbe nach Standard-RAL wählbar
- Gerätelängen bis 3000 mm
- Servicefreundlich durch Ansauggitter mit Mikrogitter
- Einfache Montage
- Aerodynamisch optimierte Ausblaslamelle

EC-Ventilatoren

Der Wirkungsgrad der von TEKADOOR verwendeten EC-Ventilatoren liegt im Teillastbetrieb bei > 90% und damit 30–35% höher als bei herkömmlichen AC-Ventilatoren. Dadurch werden nicht nur die Effizienz gesteigert, sondern auch die Betriebskosten gesenkt. Die einzeln angetriebenen EC-Ventilatoren mit integriertem Motorschutz sind doppelseitig ansaugend, vibrationsfrei gelagert und werden mittels eines PWM-Signals (Pulsweitenmodulation) angesteuert.
Sie entsprechen nicht nur der Richtlinie ErP, sondern übertreffen diese Norm sogar.

Montage

Einfache Montage durch auf der Geräteoberseite eingelassene Nietmuttern (M8) und optional erhältliches Montagematerial. In der Standardausführung braucht das Gerät für den Elektroanschluss nicht geöffnet zu werden. Anschlussklemmen für die Spannungsversorgung sowie die Steckverbindungen für das Bedienteil und den Parallelbetrieb sind von außen zugänglich.

Steuerung

Elektronische TEKADOOR-Steuerung CAT300, mehrsprachig, multifunktional u.a. mit optionaler ModBus-Schnittstelle. Standardmäßig vorgesehen für die Geräte mit PWW- und Elektro-Heizung ist ein 20m vorkonfektioniertes, abgeschirmtes Datenkabel enthalten. Die wahlweise stufenlose oder 5-stufige Steuerung CAT300 beinhaltet serienmäßig eine Hand/Automatik und eine Sommer/Winterumschaltung. Mit der standardmäßig eingebauten Wochenschaltuhr können pro Woche 12 unterschiedliche Schaltzeiten programmiert werden. Für den Winter-Betrieb kann optional ein Magnetventil bis 2,5 A angeschlossen werden.
Bei Elektro-Heizung kann die Luftmenge 5-stufig und die Heizleistung in Abhängigkeit der Ventilatorstufen, 3-stufig manuell gewählt werden.
Für die Ansteuerung über eine bauseitige GLT bzw. DDC stehen ein Freigabekontakt und potentialfreie Betriebs- und Störmeldungen zur Verfügung. Eine Parallelschaltung von max. 10 Geräten als Master-Slave ist möglich.

Ausführliche Beschreibung auf Seiten 192 und 195.

ZEPHYR COOL EC

DETAILS

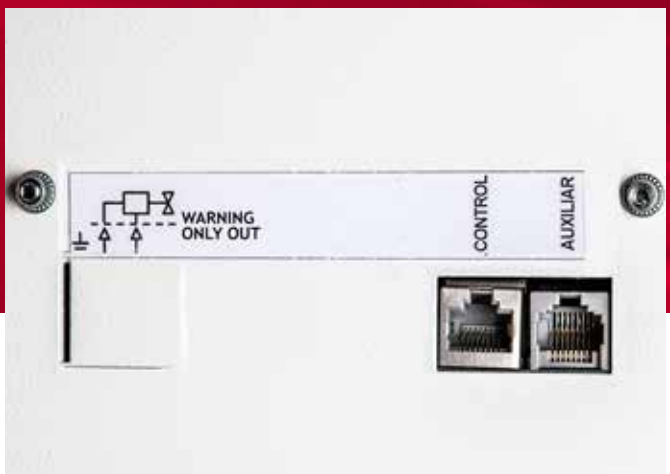

Anschluss/Schnittstelle Datenkabel

Standardmäßige Anschlussmöglichkeiten des Datenkabels auf der Geräteoberseite durch einfaches Plug & Play. Auf Anfrage kann der Anschluss versetzt werden.

Control:
Eingang für das Datenkabel zum Bedienteil.

Auxiliar:
Ausgang zum Parallelbetrieb mit weiteren Geräten.

Anschlussbox

Einfacher Elektroanschluss durch Anschlussbox (Spannungsversorgung 230 V/50Hz auf der Geräteoberseite). Optional können die Anschlüsse auch versetzt werden.

Ausblaslamelle

Die Abschirmleistung der Türluftschleieranlage wird durch die Einstellung der Ausblaslamelle optimiert.
Die Lamelle ist in 5 Stufen einstellbar.

Freihängend

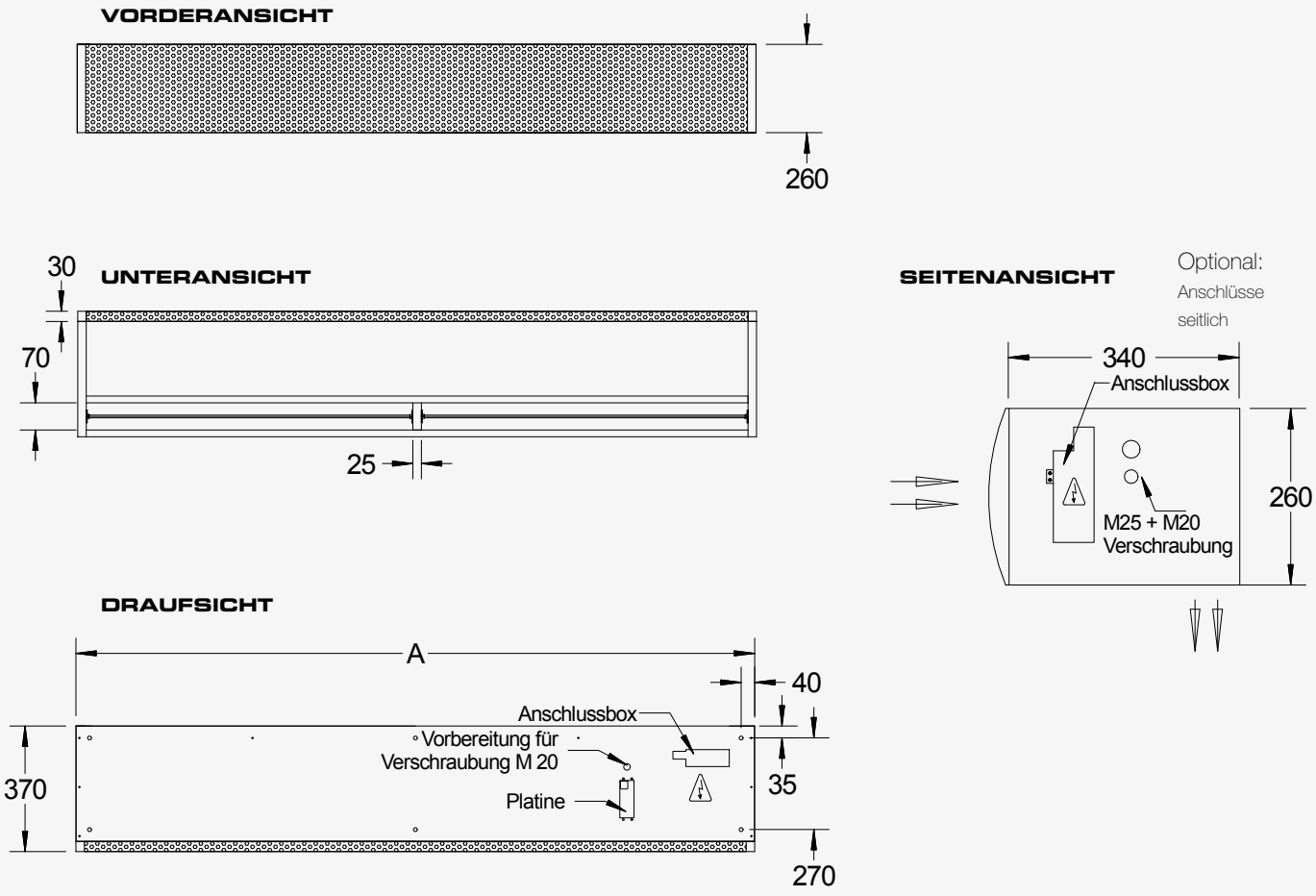

A = VARIABLE GERÄTELÄNGE

TECHNISCHE ÄNDERUNGEN VORBEHALTEN

Anschlussfertige freihängende Türluftschleieranlage zur Sichtmontage direkt über der Tür.
Umluftansaugung erfolgt stirnseitig von der Raumseite.

FALSCH

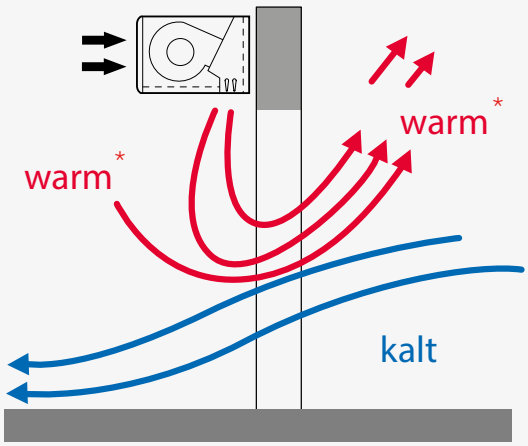

Die Luftgeschwindigkeit ist zu niedrig.
Der Luftstrom erreicht den Boden nicht.
Gekühlte Luft kann unter dem Luftstrom hinausströmen.
Die Luftgeschwindigkeit muß erhöht werden.

FALSCH

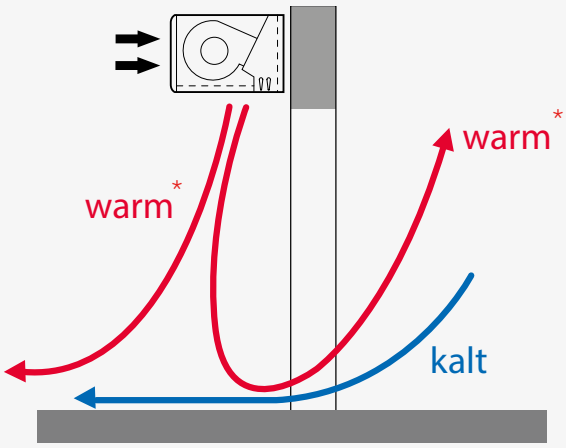

Die Luftgeschwindigkeit ist zu hoch. Der Luftstrom spaltet sich beim Auftreffen auf. Warme Umluft aus dem Vorraum tritt in den gekühlten bzw. unbeheizten Raum ein. Die Luftgeschwindigkeit muß gedrosselt werden.

RICHTIG

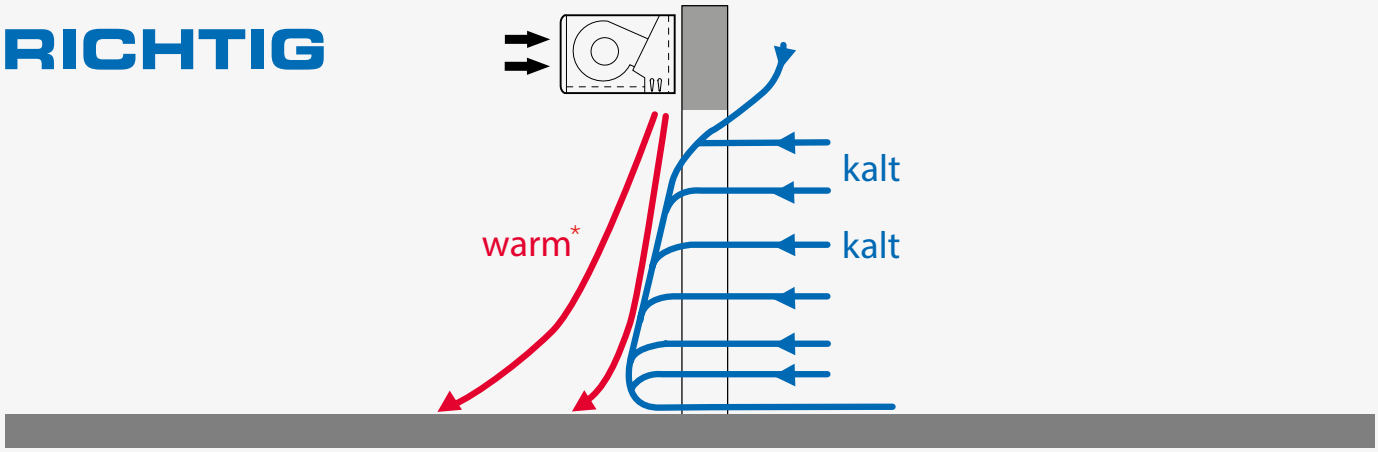

Die Luftgeschwindigkeit und der Ausblaswinkel sind optimal. Der Luftstrom legt sich vor die Türöffnung.
Die Kaltluft kann nicht entweichen. Warme Umluft aus dem Vorraum kann nicht in den gekühlten bzw. unbeheizten Raum eindringen.

* warm = Umluft aus dem Vorraum

ZEPHYR COOL M/L EC

TECHNISCHE DATEN
FREIHÄNGEND

empfohlene Ausblashöhe = bis 2.70 m

Modell			M 1	M 1,5	M 2	M 2,5	M 3
Luftmenge max:		m³/h	1800	2700	3600	4500	6300
EC-Ventilatoren	Spannung	V	230 / 1 / N / PE				
	Frequenz	Hz	50				
	Stromaufnahme max.	A	2,1	3,1	4,1	5,1	8,4
	Motorleistung max.	kW	0,3	0,5	0,6	0,8	1,16
Schalldruckpegel [1]	Größte Einstellung	dB (A)	58	59	60	61	62
Maße nach Zeichnung	Gerätelänge (A)	mm	1000	1500	2000	2500	3000
	Gerätehöhe	mm	260	260	260	260	260
	Gerätetiefe	mm	370	370	370	370	370
Gewicht		kg	45	60	75	80	100

TECHNISCHE ÄNDERUNGEN VORBEHALTEN

empfohlene Ausblashöhe = bis 3.00 m

Modell			L 1	L 1,5	L 2	L 2,5	L 3
Luftmenge max:		m³/h	2700	3600	5400	6300	7200
EC-Ventilatoren	Spannung	V	230 / 1 / N / PE				
	Frequenz	Hz	50				
	Stromaufnahme max.	A	3,1	4,1	6,2	7,2	9,6
	Motorleistung max.	kW	0,5	0,6	0,9	1,1	1,32
Schalldruckpegel [1]	Größte Einstellung	dB (A)	60	61	62	63	64
Maße nach Zeichnung	Gerätelänge (A)	mm	1000	1500	2000	2500	3000
	Gerätehöhe	mm	260	260	260	260	260
	Gerätetiefe	mm	370	370	370	370	370
Gewicht		kg	50	60	80	105	130

TECHNISCHE ÄNDERUNGEN VORBEHALTEN

1. gemessen in 3 m seitlichem Abstand. Schalldruckpegel können je nach Umgebungsbedingungen variieren.

Voraussetzung für eine einwandfreie Funktion ist u.a. ein ausgeglichenes Druckverhältnis.

TEKADOOR®

TEKADOOR
Raum
16°C

TEKADOOR Luftschleier werden standardmäßig mit einer hochwertigeren Steuerung mit Touch-Display ausgeliefert. Ausnahmen sind die Industrietorluftschleiern der Baureihe THI und der DX-Geräte. Eine Ansteuerung über ein ModBus-Modul sowie über ein 0-10 Volt-Signal sind ebenfalls möglich.

Standard-Steuerung CAT 300 EC

Die CAT 300 EC ist eine mehrsprachige, menügeführte elektronische Steuerung für TEKADOOR-Luftschleier mit PWW / ELEKTRO – Heizung und energiesparenden EC-Ventilatoren.

Die Steuerung mit Touchdisplay verfügt über eine standardmäßige Auswahlmöglichkeit zwischen einem 5-stufigen und stufenlosen Betrieb der Ventilatorsteuerung, diese kann individuell vom Betreiber gewählt werden.

Im Farbdisplay sind die jeweiligen Betriebsmodi und Symbolanzeigen übersichtlich angeordnet. Standardmäßig werden Datum, Uhrzeit und Raumtemperatur angezeigt. Die Raumtemperaturerfassung erfolgt serienmäßig über einen internen Temperatursensor im Bedienteil.

Eine Auswahl verschiedener Betriebsarten ist durch einfache Menüführung möglich:

Hand
– manueller Handbetrieb

Auto AS
– Automatikbetrieb über Auskühlschutz

Auto RT
– Automatikbetrieb über Raumtemperatur

Auto TK
– Automatikbetrieb über Türkontakt

Auto AT
– Automatikbetrieb über konstante Ausblastemperatur (opt. elektr. Regelventil erforderlich)

Auto Kombi
– Kombinationsmöglichkeit aller einzelnen Automatikbetriebe

Für die Ansteuerung über eine bauseitige DDC bzw. GLT stehen ein Freigabekontakt und potentialfreie Betriebs- und Störmeldungen zur Verfügung. Über ein optionales, elektronisches Regelventil kann eine konstante Ausblastemperatur eingestellt werden. Dadurch wird die Abschirmleistung optimiert.

Mit der standardmäßig eingebauten Wochenschaltuhr können pro Woche 12 unterschiedliche Schaltzeiten programmiert werden. Fehlermeldungen und Störungen werden mit einem roten „Achtung"- Zeichen angezeigt. Die CAT EC Steuerplatine erkennt selbständig eine mögliche Parallelschaltung mit mehreren Geräten; so können bis zu 10 Türluftschleier über 1 Bedienteil im Master / Slave-Prinzip parallel betrieben werden.

Die Steuerplatine ist im Türluftschleiergerät eingebaut und ein 20 m vorkonfektioniertes Datenkabel (Verbindung zwischen Türluftscher und Bedienteil) ist im Lieferumfang enthalten.

Abmessungen: L/H/T 155x90x30 mm

TECHNISCHE ÄNDERUNGEN VORBEHALTEN

STEUER

RUNGEN

STEUERUNGEN

HATI

5-stufige Drehzahlregelung Industrieluftschleier 400V

5-Stufen Drehzahlsteller TYP HATI. 400 V / 50 Hz nach VDE 0550 im Gehäuse mit Stufenschalter, Stör- und Betriebsleuchte, mit Wiedereinschaltsperre für Motorvollschutz, Hand-Automatik-Schaltung und Schütz für externen Signalgeber (z.B. Torkontakt). Freigabekontakt für bauseitige DDC, potentialfreie Betriebs- und Störmeldung.

MOD-BUS-Modul

MODBUS-Modul RTU 92781900 (Platine) für eine bauseitige Ansteuerung über ein vorhandenes bauseitiges MODBUS-System.
MODBUS Modul RTU 92781900 + kurzem Kabel passend zur Steuerung. (Schaltgerät und 20 m Datenkabel entfallen)
Das Modul RTU arbeitet im Master-Slave Betrieb, das seine Daten in Form von Registern zugänglich macht. Um auf diese Register per MODBUS zugreifen zu können, müssen die Einstellungen des mitgelieferten Protokolls verwendet werden.

0 – 10 V Ansteuerung

Platine zur bauseitigen 1,7 – 10 V Ansteuerung
Modul für eine bauseitige 1,7 – 10V Ansteuerung zur Umsetzung auf ein PWM Signal. ACHTUNG unbedingt Regelbereich der Ventilatoren von 1,7 bis 10 Volt beachten! Die maximale Spannung von 10 V darf nicht überschritten werden!

TECHNISCHE ÄNDERUNGEN VORBEHALTEN

STEUER

LUFTSCHLEIER	CAT300	HATI	MOD-BUS	0-10V ANSTEUERUNG
Zephyr-Plus EC	x		x	x
Trend+EC	x		x	x
Dual+EC	x		x	x
Silencio EC **Silencio Colum EC**	x		x	x
Secon EC	x		x	x
Twin OR EC	x		x	x
Ellipse EC	x		x	x
Colum EC	x		x	x
Wing-R EC **Wing-G EC**	x		x	x
Rondell EC	x		x	x
THI 3/4/6/8 AC		X		
THI 3/4/6/8 EC **TIC 3000 EC**	x		x	x
Zephyr Cool EC	x		x	x

TECHNISCHE ÄNDERUNGEN VORBEHALTEN

RUNGEN

Thermostatisches Durchgangsventil

Begrenzt die Ausblastemperatur (Einstellbereich + 20 °C bis + 35 °C) Konstante Zuluft-temperaturbegrenzung.
Auch als 3-Wege-Ventil erhältlich.

Magnetventil

Öffnet oder schließt den Heiz-wasserkreislauf in der Sommer-/ Winterstellung des Bedienteils, um bei Sommerbetrieb oder Stillstand des Luftschleiers den Heizwasserkreislauf zu schließen (stromlos geschlossen).
Achtung: Bei Einsatz von Magnet-ventilen oder thermoelektrischen Absperrventilen wird der Einbau eines Frostschutzthermostates (automatische Ansteuerung) sowie eines Schmutzfängers ausdrücklich empfohlen.

Thermoelektrisches Absperrventil

230 V / 50 Hz, stromlos geschlos-sen Durch ein Ausdehnungselement und einer Druckfeder erfolgt das Öffnen und Schließen des Heizwas-serkreislaufs in der Sommer-/Win-terstellung des Bedienteils, um bei Sommerbetrieb oder Stillstand des Luftschleiers den Heiz-wasserkreislauf zu schließen (strom-los geschlossen). **Achtung:** Bei Einsatz von Magnetventilen oder thermoelektrischen Absperrventilen wird der Einbau eines Frostschutz-thermostates (automatische Ansteuerung) sowie eines Schmutz-fängers ausdrücklich empfohlen.

Deckenbefestigungs-set

Zur problemlosen, schwingungs-freien Deckenmontage, bestehend aus M8
Gewindestangen, bis 1000 mm Länge,
Schwingungsdämpfern, Spann-schlössern und Kontermuttern.

Frostschutz-thermostat

Dient der Überwachung von PWW-Wärmetauschern bei Frostge-fahr. Sobald die Temperatur unter +7 °C sinkt, werden die Ventilatoren ausgeschaltet und ein optionales Magnetventil geöffnet.

Raumfühler (Aufputz)

Raumtemperatur-Fühler - RT-FD (nur in Verbindung mit CAT und CAT E).

TECHNISCHE ÄNDERUNGEN VORBEHALTEN

Elekt. Ausblas-temperaturregler

Elektronischer Ausblasregler mit 0-10V Antrieb und Ausblastemperaturfühler komplett eingebaut und verdrahtet.
In Verbindung mit der CAT Steuerung wird eine vorab eingestellte Ausblastemperatur konstant gehalten.

Thermostatisches 3-Wege-Ventil

Begrenzt die Ausblastemperatur (Einstellbereich + 20 °C bis + 35 °C) Konstante Zulufttemperaturbegrenzung. Auch als 2-Wege-Ventil erhältlich.

Flexible Heizungs-anschlüsse

Flexibler Heizungsanschluss mit Verschraubungen für Vor- und Rücklauf.

Länge jeweils ca. 1 m

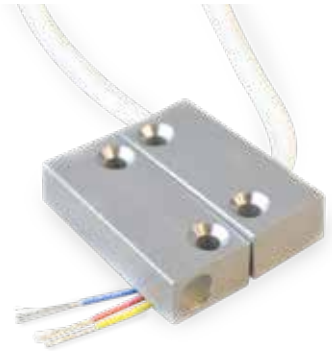

Türkontakt-magnetschalter

Schaltet im Automatikbetrieb den Türluftschleier in den vorgewählten Stufen ein.
Achtung: Türkontakt muss so platziert
werden, dass bereits bei Beginn der Türöffnung der Kontakt betätigt wird.
Nicht geeignet für Schnelllauftore!

Kabeltemperaturfühler

Kabeltemperaturfühler
zur Erfassung der Ist-Temperatur in Verbindung mit der Steuerung CAT. Inklusive 10 m Anschlusskabel.

STANDARDSCHALTPLAN FÜR PWW

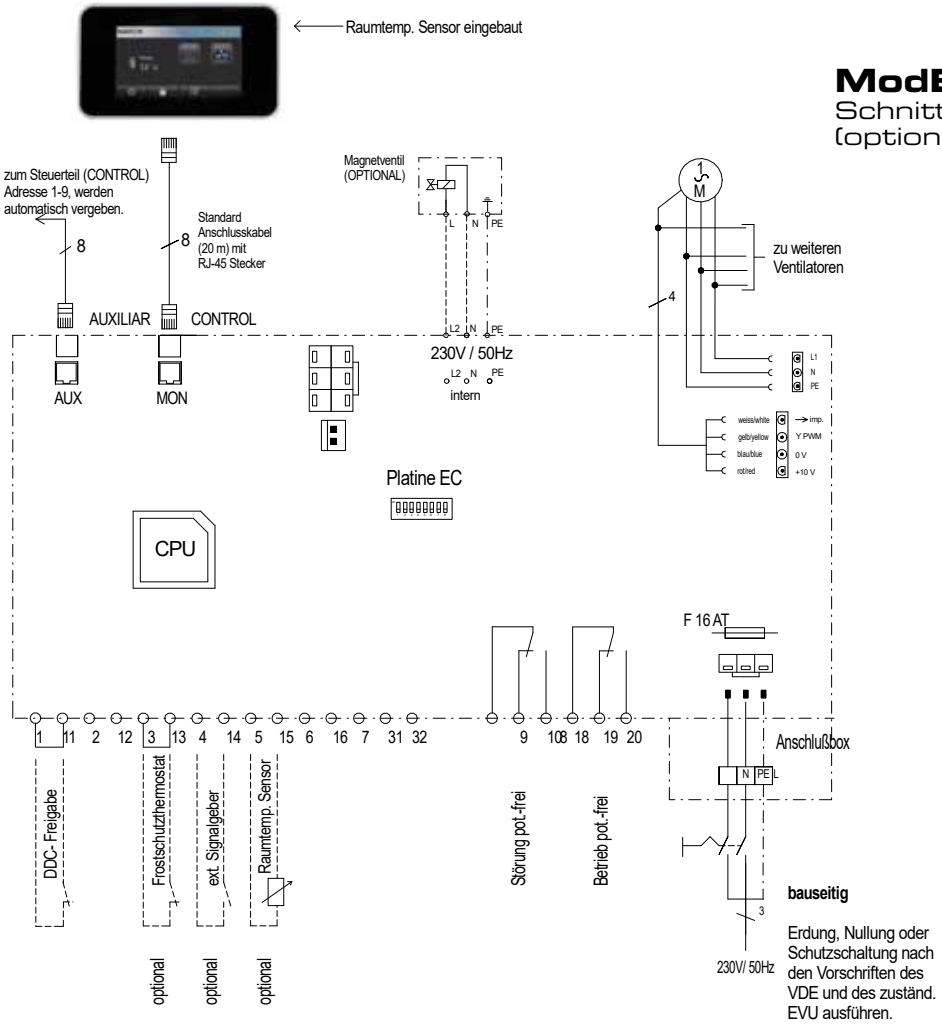

ModBus
Schnittstelle
(optional)

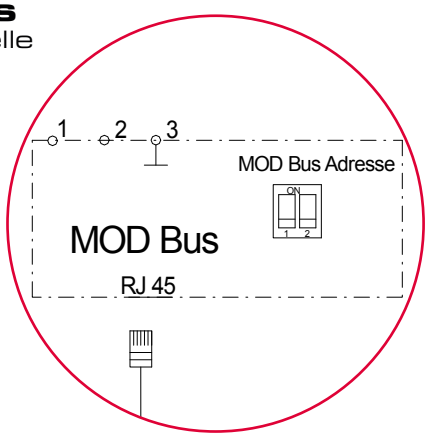

TECHNISCHE ÄNDERUNGEN VORBEHALTEN

STANDARDSCHALTPLAN FÜR ELEKTROWÄRME-TAUSCHER

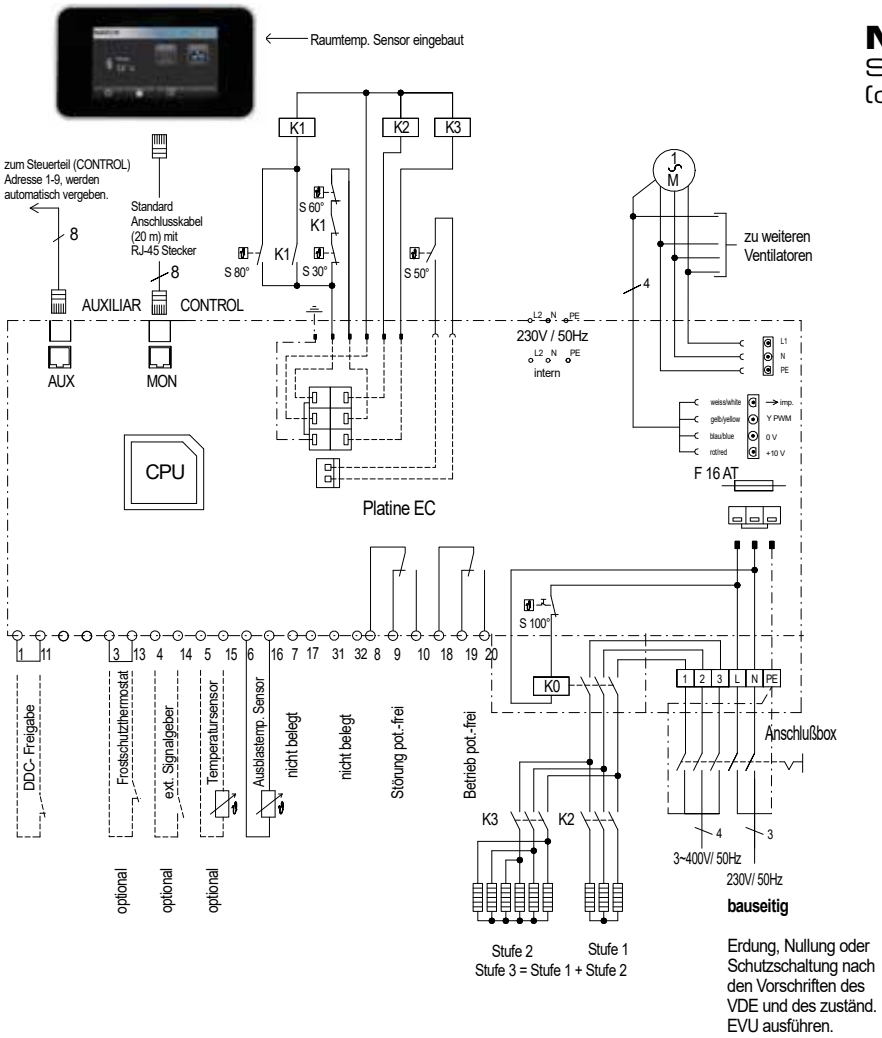

Erdung, Nullung oder Schutzschaltung nach den Vorschriften des VDE und des zuständ. EVU ausführen.

ModBus
Schnittstelle
(optional)

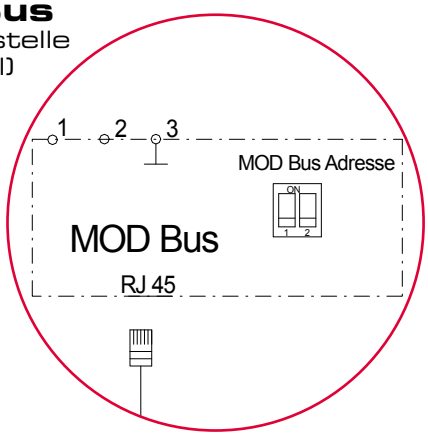

TECHNISCHE ÄNDERUNGEN VORBEHALTEN

HATI
STANDARDSCHALTPLAN

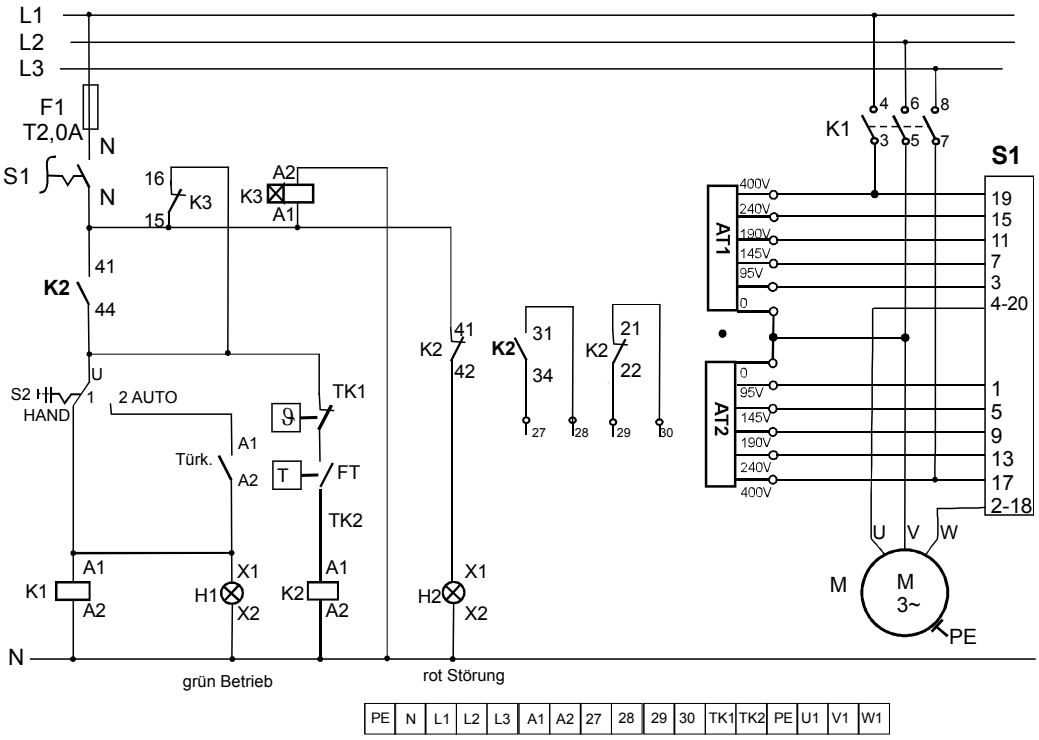

K1- B7-40-00
K2- 55.34.8.230.0040
K3- 80.11.0.240.0000
F1 - Sicherung
S1- E12-736-2Na(E16-736-2Na)
S2- E12-11-2
H1- Signallampe grün
H2- Signallampe rot

PE,N,L1,L2+L3	= 400V Spannungsversorgung
A1+A2	= Türkontakt / DDC-Freigabe (230V50Hz)
27 +28	= pot.-frei Betriebsmeldung
29 +30	= pot.-frei Störmeldung
TK1 +TK2	= Thermokontakt + Frostschutzthermostat
PE,U1,V1+W1	= Ventilator

TECHNISCHE ÄNDERUNGEN VORBEHALTEN

NOTIZEN

RUNDUM SERVICEPAKET
WARTUNGSSERVICE

WUSSTEN SIE SCHON DASS WIR IHNEN BESTEN SERVICE & UMFANGREICHE DIENSTLEISTUNGEN BIETEN?

- Inbetriebnahme
- Werkskundendienst
- Wartungen & Reparaturen
- Wartungsverträge
- Kompetente Ansprechpartner
- Telefonischer Kundenservice
- Original Ersatzteile
- Schnelle Hilfe, wenn es darauf ankommt!

RUNDUM SERVICEPAKET

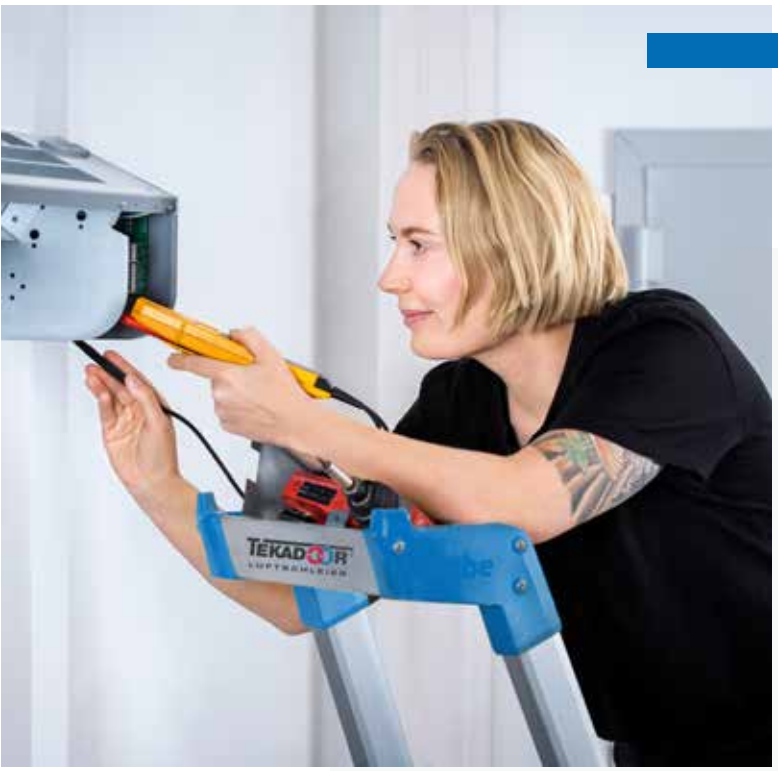

UNSER RUNDUM SERVICEPAKET

Jetzt vorbereiten auf die nächste Saison!

Unser Experten-Service umfasst:

- ✔ Wir kontrollieren Ihre Anlage(n), um deren Betriebsbereitschaft langfristig sicherzustellen.
- ✔ Wir prüfen kontinuierlich den technischen Zustand Ihrer Türluftschleier, richten Abweichungen und optimieren die Funktion.
- ✔ Unsere präventiven Checks haben das Ziel, potenzielle Ausfälle rechtzeitig zu identifizieren, um einen durchgehend reibungslosen Betrieb Ihrer Anlagen zu gewährleisten.

MIT VORBEUGENDER WARTUNG STÖRUNGSRISIKEN MINIMIEREN UND UNERWARTETE REPARATURKOSTEN SPAREN

Ein optimal gewarteter und individuell eingestellter Luftschleier senkt Ihre Betriebskosten, sorgt für ein Wohlfühlklima und verbessert nachhaltig die Energiebilanz.

UNSERE LUFTSCHLEIERANLAGEN TRAGEN ZU EINEM BESSEREN INNENRAUMKLIMA BEI

- Spürbare Effizienz
- Qualitativ hochwertig (Made in Germany)
- Maßgeschneiderte Lösungen
- Umweltfreundliche Produktion
- Wohlfühlklima für Kunden, Besucher und Mitarbeiter
- CO_2 reduzierend
- Positiver Beitrag zu der Ökobilanz

+49 (7181) 4009 - 200

service@tekadoor.de

Zentrale Deutschland
TEKADOOR GmbH
Albert-Einstein-Str. 11
D-40764 Langenfeld

T. +49 (0) 2173 - 20766-0
F. +49 (0) 2173 - 20766-111
E. info@tekadoor.de

Niederlassung Süd
TEKADOOR GmbH
Fabrikstraße 5
D-73650 Winterbach

T. +49 (0) 7181 - 4009-0
F. +49 (0) 7181 - 4009-10
E. info@tekadoor.de

Version 02/2026